Научный центр «LJournal»

Рецензируемый научный журнал

ТЕНДЕНЦИИ РАЗВИТИЯ НАУКИ И ОБРАЗОВАНИЯ

№84, Апрель 2022
(Часть 5)

LJournal
Научно-издательский центр

Самара, 2022

Т33

Рецензируемый научный журнал «Тенденции развития науки и образования» №84, Апрель 2022 (Часть 5) - Изд. Научный центр «LJournal», Самара, 2022 – 172 с.

doi: 10.18411/trnio-04-2022-p5

Тенденции развития науки и образования - это рецензируемый научный журнал, который в большей степени предназначен для научных работников, преподавателей, доцентов, аспирантов и студентов высших учебных заведений как инструмент получения актуальной научной информации.

Периодичность выхода журнала – ежемесячно. Такой подход позволяет публиковать самые актуальные научные статьи и осуществлять оперативное обнародование важной научно-технической информации.

Информация, представленная в сборниках, опубликована в авторском варианте. Орфография и пунктуация сохранены. Ответственность за информацию, представленную на всеобщее обозрение, несут авторы материалов.

Метаданные и полные тексты статей журнала передаются в наукометрическую систему ELIBRARY.

Электронные макеты издания доступны на сайте научного центра «LJournal» - https://ljournal.ru

© Научный центр «LJournal»
© Университет дополнительного профессионального образования

УДК 001.1
ББК 60

РЕДАКЦИОННАЯ КОЛЛЕГИЯ

Чернопятов Александр Михайлович
Кандидат экономических наук, Профессор

Пивоваров Александр Анатольевич
Кандидат педагогических наук

Ильященко Дмитрий Павлович
Кандидат технических наук

Божко Леся Михайловна
Доктор экономических наук, Доцент

Андреева Ольга Николаевна
Кандидат филологических наук, Доцент

Попова Наталья Владимировна
Кандидат педагогических наук, Доцент

Вражнов Алексей Сергеевич
Кандидат юридических наук

Чебыкина Ольга Альбертовна
Кандидат психологических наук

Петраш Елена Вадимовна
Кандидат культурологии

Мирошин Дмитрий Григорьевич
Кандидат педагогических наук, Доцент

Шалагинова Ксения Сергеевна
Кандидат психологических наук, Доцент

Полицинский Евгений Валериевич
Кандидат педагогических наук, Доцент

Пузыня Татьяна Алексеевна
Кандидат экономических наук, Доцент

Царегородцев Евгений Леонидович
Кандидат технических наук, доцент

Малышкина Елена Владимировна
Кандидат исторических наук

Дробот Павел Николаевич
Кандидат физико-математических наук, Доцент

Бегидова Светлана Николаевна
Доктор педагогических наук, Профессор

Абасова Самира Гусейн кызы
Кандидат экономических наук, Доцент

Ханбабаева Ольга Евгеньевна
Кандидат сельскохозяйственных наук, Доцент

Ерыгина Анна Владимировна
Кандидат экономических наук, Доцент

Левченко Виктория Викторовна
Кандидат педагогических наук

Романенко Елена Александровна
Кандидат юридических наук, Доцент

Ефременко Евгений Сергеевич
Кандидат медицинских наук, Доцент

Катермина Вероника Викторовна
Доктор филологических наук, Профессор

Жичкин Кирилл Александрович
Кандидат экономических наук, Доцент

Ларионов Максим Викторович
Доктор биологических наук, Доцент

Афанасьева Татьяна Гавриловна
Доктор фармацевтических наук, Доцент

СОДЕРЖАНИЕ

РАЗДЕЛ XIII. ПЕДАГОГИКА 7

Прокофьев И.Е., Австриевских Н.В., Коватев Д.В., Шеменева С.В. История развития футбола в Липецкой области в 1910-1930-е гг. 7

Птицына Е.В., Кошелев В.М. Конструктивное и анатомическое изучение головы человека при обучении будущего учителя рисунку 11

Рудковская Н.В. Организация самостоятельной работы учащихся по английскому языку в рамках дистанционного обучения 14

Рукавишников В.А. Адаптивность как ключевой фактор модели подготовки специалиста в вузе в условиях цифровой экономики 17

Рыченкова А.Ю., Бородина Л.Н., Клименко Е.С. Особенности разработки и применения обучающих видео по геометро-графическим дисциплинам 19

Семенов В.А., Лыков В.Э. Культурно-познавательная экскурсия в Казань, Иннополис и Свияжск как вариант регионального авторского тура выходного дня 22

Ситдикова Г.З. Воспитание поколения "Z" в высшем учебном заведении 25

Смышляев А.А. Возможности модульно-рейтинговой системы при изучении инженерно-графических дисциплин 27

Фадеева О.В. Актуальные задачи профессиональной деятельности преподавателя технического вуза 30

Фалунина Е.В., Московских С.В. Особенности реализации программы «ПРО-детей» в современных условиях ДОУ 34

Хозеева И.Н. Особенности организации научно-исследовательской работы бакалавров и специалистов на неязыковых направлениях подготовки в рамках дисциплины «Иностранный язык» 38

Чемерилова И.А., Семенов А.В. Применение гуманитарных технологий в процессе формирования профессионально важных качеств будущих юристов 41

Шакирова Т.И. Опыт реализации воспитательных задач средствами иностранного языка в обучении студентов неязыковых профилей подготовки 44

Шапедько Л.А. Значение организации курсов по выбору в старших классах общеобразовательной школы 47

Шапкарина Е.И. Социокультурный компонент в преподавании иностранных языков 50

Шапкарина Е.И. Стратегическая компетенция как компонент конечной цели обучения языку профессионального общения 54

Широкова Г.А., Канниццаро Д.А. Когнитивная лингвистика. Концепты современных студентов 57

РАЗДЕЛ XIV. ЮРИДИЧЕСКИЕ НАУКИ 62

Бялт В.С., Чимаров С.Ю. Актуальные проблемы классификации правоотношений 62

Бялт В.С., Чимаров С.Ю. К вопросу о понятии и признаках нормы права 64

Георгиева П.А. К вопросу о понятии особо охраняемых природных территорий России 66

Давиденко К.Е. Пределы свободы сторон в гражданском процессе: история вопроса 69

Давудов Д.А., Лайкова И.И. Сходства и различия правового регулирования корпораций в России и в Великобритании 71

Дадаева М.С. Правовые и политические факторы элитообразования в Российской Федерации 73

Дадаева М.С. Рекрутизация региональных элит как индикатор российского федерализма .. 75

Елфимова Е.В. Правовое регулирование электронного документооборота: российские нововведения и зарубежный опыт 77

Исаева В.С., Орнацкая Т.А. Обзор общепринятых подходов к оценке объекта 82

Ковалев О.Г. Виды взаимодействия при обеспечении безопасности учреждений УИС и пути повышения их эффективности 84

Ковалев О.Г. Влияние принципов формирования кадрового состава сотрудников подразделений безопасности учреждений УИС на их социальную защищенность 86

Ковалев О.Г. Гарантии социальной защиты сотрудников подразделений безопасности учреждений УИС 88

Ковалев О.Г. Основные направления реализации психолого-педагогической парадигмы обеспечения безопасности учреждений УИС 90

Ковалев О.Г. Социальные и правовые проблемы защиты сотрудников службы безопасности в учреждениях УИС 92

Кожевникова П.А. Актуальные проблемы возмещения убытков в договорных обязательствах 94

Кокина У.Д. Зарубежный опыт регулирования смарт-контрактов 98

Кузнецов А.А., Береза К.Ю. Проблемы реализации смертной казни в России 101

Леонова Т.Э., Васильев А.М. Террористический акт в европейских странах 106

Магомадова Э.И., Эльмурзаев С.М. Правонарушения в сети интернет: нарушения интеллектуальной собственности 110

Маказиева З.Д. Защита прав граждан в регионах РФ: существующие проблемы и способы их решений 112

Маказиева З.Д. Основные принципы деятельности института омбудсмена в российском законодательстве 115

Маказиева З.Д. Правовое регулирование института уполномоченного по правам человека в России 117

Мамашарип кызы Багдагул Субъекты семейных правоотношений 120

Марченко А.В., Фокина С.И. Санкт-Петербургский государственный морской технический университет (СПбГМТУ) 123

Мачнева А.В. Значение приговора как акта правосудия 127

Осьмакова А.В. Проблема недобросовестной конкуренции в отношении товарных знаков 132

Палеха Р.Р., Бокова А.О. Универсальное определение права: реальность или миф? 134

Подмоков Н.С., Лукьянчикова Е.Ф. К вопросу об участии прокурора в уголовном судопроизводстве 137

Подмоков Н.С., Лукьянчикова Е.Ф. Прокурорский надзор за исполнением законов администрациями органов и учреждений, исполняющих наказание и назначаемые судом

меры принудительного характера, администрациями мест содержания задержанных и заключенных под стражу 139

Рогава И.Г. Проблемы правового и организационного обеспечения судебной экспертизы и пути их решения 142

Стеблевский А.А. Органы внутренних дел в системе субъектов реализации уголовной политики 146

Удалов Д.Э. Вопросы обеспечения здорового образа жизни в трудовой деятельности (правовой аспект) 148

РАЗДЕЛ XV. ФИЗИКА 152

Ахмад С., Козловский С.С. Настройка параметров кремниевого детектора KETEK, калибровка мощности и эффективности 152

Зотов А.М., Короленко П.В., Павлов Н.Н. Дислокационная структура нерелеевских спеклов 156

РАЗДЕЛ XVI. МАШИНОСТРОЕНИЕ 160

Саламех Али, Гвоздев С.А. Применение винторулевых колонок на буксирах 160

Яшков В.А., Лазуткин С.Л., Артамонова Т.М. Оценка эффективности хонингования внутренних цилиндрических поверхностей 162

РАЗДЕЛ XVII. РАДИОТЕХНИКА И СВЯЗЬ 167

Дикалов И.С., Ширко А.И. Анализ способов предоставления услуг сети интернет авиапассажирам 167

РАЗДЕЛ XIII. ПЕДАГОГИКА

Прокофьев И.Е., Австриевских Н.В., Коватев Д.В., Шеменева С.В.

История развития футбола в Липецкой области в 1910-1930-е гг.

Елецкий государственный университет имени И.А. Бунина
(Россия, Елец)

doi: 10.18411/trnio-04-2022-187

Аннотация

Образованный в 1954 г. Липецкий регион объединил в себе ряд субъектов, ранее относящихся к другим региональным единицам территории СССР. Следовательно, и становление футбола в них до момента образования новой области проходило достаточно разрозненно и неодинаково. В то же время высокий уровень развития футбола в отдельных административно-территориальных единицах способствовал быстрому росту уровня развития данного вида спорта в регионе, в ближайшие годы ставшем одним из знаковых футбольных центров страны. В последние годы появился целый ряд научных работ, посвященных проблемам развития спорта номер один в г. Ельце, втором по значимости городе Липецкой области. В то же время Елец, по праву считающийся одним из главных центров развития футбола в регионе, был неединственным городом области, где футбол начал системно и плодотворно культивироваться ещё в дореволюционный период и с каждым последующим годом, десятилетием набирал все большую популярность и признание в общественной среде.

В данной работе анализируются начальные этапы становления футбола в Липецком регионе. Отсутствие исследовательской работы и фундаментальных трудов в данном направлении делает данную статью актуальной и востребованной с точки зрении изучения, переосмысления, анализа основных этапов становления регионального футбола и его вклада в общую систему развития некогда сильной и боеспособной отечественной школы футбола. Решение подобных задач позволит понять вклад определённого региона, отдельных спортивных коллективов, персоналий в общий успех национального футбола, детализировать просчёты и удачи прошлого, разработать учебно-методический материал для морально-патриотического воспитания молодого поколения футболистов на основе краеведческой истории.

Ключевые слова: история, футбол, Липецкая область.

Abstract

Formed in 1954, the Lipetsk region united a number of subjects that previously belonged to other regional units of the USSR. Consequently, the formation of football in them until the formation of a new region took place quite separately and differently. At the same time, the high level of football development in individual administrative-territorial units contributed to the rapid growth of the level of development of this sport in the region, which in the coming years has become one of the iconic football centers of the country. In recent years, a number of scientific papers have appeared on the problems of the development of sports number one in Yelets, the second most important city of the Lipetsk region. At the same time, Yelets, rightfully considered one of the main centers of football development in the region, was not the only city in the region where football began to be systematically and fruitfully cultivated in the pre-revolutionary period and with each subsequent year, decade gained more and more popularity and recognition in the public environment.

This paper analyzes the initial stages of the formation of football in the Lipetsk region. The lack of research work and fundamental works in this direction makes this article relevant and in demand from the point of view of studying, rethinking, analyzing the main stages of the formation

of regional football and its contribution to the overall development system of the once strong and combat-ready domestic football school. Solving such problems will allow us to understand the contribution of a certain region, individual sports teams, personalities to the overall success of national football, to detail the mistakes and successes of the past, to develop educational and methodological material for the moral and patriotic education of the younger generation of football players based on local history.

Keywords: history, football, Lipetsk region.

Введение. Одним из регионов, который на протяжении всей своей истории являлся лидером Центральной России по уровню развития футбола, уровню соревновательных побед, числу выдающихся спортсменов, является Липецкая область. В частности, Липецкая область и вошедшие в неё при образовании данного региона в 1954 г. административно-территориальные единицы, как будет показано ниже [1, 2]:

— была в авангарде всероссийской футбольной жизни;
— данный вид спорта начал системно культивироваться здесь в 1908 г.;
— стояла у истоков организованного развития футбола в Российской империи;
— стала родиной ряда прославленных футболистов и в целом внесла огромный вклад в развитие отечественного футбола.

В связи с богатыми футбольными традициями Липецкого края, но в тоже время, с малой долей краеведческой работы в данном направлении и отсутствием фундаментальных трудов по истории футбола региона, и, особенно, его начальных этапов, целью данной работы стал системный анализ основных исторических вех и событий начальных этапов развития футбола на территории, относящейся к современным границам области.

Данное исследование охватило два начальных этапа культивирования отечественного футбола, являющихся основополагающими для дальнейшей истории развития данного вида спорта: 1 этап – (1910-1917 гг.) - дореволюционный этап культивирования футбола; 2 этап – (1920-1930 гг.) - начальный этап культивирования футбола после установления в стране Советской власти.

Методология исследования. В процессе исследования дореволюционного периода использовались сведения, представленные в периодических изданиях гг. Ельца, Липецка, Москвы, Орла, Воронежа, Рязани, Тамбова. В процессе исследования более поздних периодов использовались сведения научных и учебных публикаций, справочной литературы, опросы очевидцев, людей, занимающихся краеведческой работой в данном направлении.

Результаты исследования и их обсуждение. В результате исследования было выявлено, что до образования Липецкого региона (1954 г.) футбол на территории современной области развивался разрозненно, неравномерно. Наиболее развитым футбольным центром в дореволюционный период в Липецкой области был Елец и одноимённый район. Футбол здесь стал системно культивироваться в 1908 г. В 1910-гг. в Ельце и Елецком уезде существовало несколько официальных спортивных организаций, занимающихся культивированием данной игры. Это СГО «Якорь», СГО «Сокол», «Палёнский спортивный кружок». Помимо этого, елецкий футбол в первые годы своего существования достаточно успешно развивался в «диких» кружках, а также в учебных заведениях города. Основу футбольной деятельности горожан составляли тренировочные и показательные матчи внутри обществ и кружков, соревновательные игры между спортивными организациями, а также иногородние встречи с командами Орла [2].

Самые же значимые события дореволюционного этапа развития отечественного футбола в целом и елецкого в частности случились в 1912 г. и были связаны с именем ельчанина Ал. Ал. Стаховича III, бывшего делегатом учредительного собрания Всероссийского футбольного союза, положившего начало организованного российского футбола. Помимо, этого елецкая команда была включена в потенциальный список участников 1-го чемпионата Российской империи, прошедшего в 1912 г., в котором, впрочем, в итоге участия так и не приняла.

Другим уездным центром, вошедшим в 1954 г. в состав Липецкой области и уже до начала первой мировой войны культивирующим футбол, был Раненбург (ныне Чаплыгин), принадлежавший в исследуемый период к составу Рязанской губернии. Близость к губернскому центру и увлечение данным видом спорта студенческой молодёжи Раненбурга, обучающейся в Рязани, где футбол начал системно культивироваться в 1911 г., привели к тому, что летом 1912 г. в уездном городе начали организовываться футбольные матчи.

В Липецке, ставшем в последствие центром вновь образованной области, футбол впервые появился в 1913-1914 гг. Первые футбольные матчи в Липецке, в районе Сокольского завода устраивались инженерами-иностранцами, являвшимися служащими данного предприятия. Главным организатором тех футбольных баталий был инженер Вилли Циллес, приехавший в Липецк из Санкт-Петербурга, где он ранее тренировался и успешно выступал в составе команды «Василеостровского кружка любителей игры в футбол».

Долгое время футбол в Липецке оставался игрой работников-иностранцев Сокольского металлургического завода, пропагандирующих «ножной мяч» среди местного населения близ лежащих к предприятию посёлков. С началом первой мировой войны в пределах Липецка появился ещё один центр пропаганды футбола. С 1916 г. в пределах города базировался центр аэроплановых ремонтных мастерских (ныне – место расположения Станкостроительного завода), где ежедневно устраивали матчи военные летчики. А вскоре в этих футбольных играх начали принимать активное участие и местные жители.

Гражданская война на некоторое время затормозила темпы системного развития футбола. С установлением Советской власти в Ельце дореволюционные традиции продолжили футбольные команды железнодорожников, возобновившие и ведущие свою спортивную деятельность, как и прежде, вблизи елецких станций Рязано-Уральской, Юго-Восточной железных дорог, на футбольных площадках, находившихся ранее в собственности спортивного общества «Якорь». Между ними и командами «Всеобуча», созданного в городе в 1918 г., развернулось основное соперничество, составляющее основу футбольной жизни города конца 1910-х - начала 1920-х гг.

В Липецке в начале 1920-х гг. футбольные традиции продолжились в районах реконструированных аэроплановых мастерских, где занимались советские лётчики, и Сокольского металлургического завода, где имелось несколько футбольных команд. Другим важным центром культивирования липецкого футбола в первой половине 1920-х гг. стал район Сырского рудника, работники которого организовали несколько коллективов, еженедельно устраивавших товарищеские и официальные матчи на первенство рудоуправления. Другим центром культивирования футбола в Липецке в середине 1920-х гг. стал Радиаторный завод, где была создана футбольная команда и оборудованы несколько площадок для игры. Однако всё это были стихийные неофициальные физкультурные коллективы, ограничивающие свою соревновательную деятельность эпизодическими товарищескими матчами.

Более интенсивно футбол развивался в Ельце, где коллективы «Локомотив», «Динамо» (образовано в 1925 г.), команды Всеобуча, а также сборная города в начале – середине 1920-х гг. провели множество иногородних матчей, в которых их соперниками были спортсмены Орла, Ливен, Воронежа, Москвы, Харькова. В 1925 и 1927 гг. футболисты СО «Локомотив» впервые для елецкого футбола приняли участие во всероссийских соревнованиях – Первенство Юго-Восточной ж.д. Помимо ельчан в этих турнирах приняла участие ещё одна команда, представляющая ныне Липецкий регион, – «Локомотив» (Грязи). Футбол в Грязях системно начал развиваться с начала 1920-х гг., а основным центром культивирования здесь данного вида спорта стали предприятия железнодорожного узла. В 1920-е гг. Грязи по уровню развития футбола значительно опережали Липецк.

Значительного уровня в развитии к середине 1920-х гг. достиг и усманский футбол. Сборная команда Усмани в 1927 г. приняла участие в чемпионате Воронежской губернии, где завоевала серебряные награды.

На остальной территории современной Липецкой области, за исключением Раненбурга, футбольные коллективы которого в начале - середине 1920-х гг. проводили большое количество неофициальных матчей, в том числе и с губернскими рязанскими коллективами, футбол имел распространение, но не достиг достаточного уровня развития.

С начала 1930-х гг. начинается острое соперничество елецкой и липецкой футбольных школ, что проявлялось как в неофициальных товарищеских встречах, так и в вскоре в официальных региональных турнирах. На рубеже 1920 – первой половины 1930-х гг. успех оставался на стороне ельчан. В первом официальном региональном турнире - чемпионате ЦЧО (образована в 1928 г. из Воронежской, Орловской, Тамбовской, Курской областей) в 1932 г. сборная Ельца поделила со сборной Орла 3-е место, а липецкая сборная вообще не участвовала. Во втором областном чемпионате, прошедшем в 1934 г. ельчане и вовсе стали вторыми, победив на пути к этому в стадии 1/4 финала липецкую сборную со счётом 3:1.

Уже в первом чемпионате Воронежской области (1935 г.) и елецкая, и липецкая сборные оказались в одинаковом положении. На первом этапе ельчане уступили сборной Тамбова - 0:4, а липчане - сборной Борисоглебска со счетом 2:3, и в итоге оба коллектива остались за чертой призёров. Поражения повторились и в 1936 г., правда, уже на стадии полуфиналов, что позволило представителям Ельца и Липецка поделить между собой 3 место.

В 1938 г. в связи с административно-территориальными изменениями субъектов РСФСР Елец вновь оказался в составе Орловской области. В результате этого елецкий «Спартак», выступавший в том сезоне в чемпионате Орловской области, смог завоевать серебряные медали.

Наивысших результатов среди всех остальных представителей нынешней Липецкой области в 1938 г. добились представители Грязей. Грязинская команда ДСО «Локомотив», выступающая в чемпионате Воронежской области, смогла опередить липецкий коллектив «Зенит», заняв при этом лишь 5 место. В следующем году в главном региональном турнире, помимо липецкого «Металлурга» и грязинского «Локомотива», выступала команда Усмани («Рот-Фронт»). Однако ни одному из этих коллективов не удалось стать обладателями призовых мест чемпионата Воронежской области.

Заключение. Подводя итоги истории культивирования футбола в 1910-1930-е гг. на территориях будущей Липецкой области, можно констатировать следующее. Футбол здесь начал системно культивироваться в 1908 г., а главным центром его развития в дореволюционный период в пределах современной Липецкой области был Елец, который к тому же являлся долгое время одним из лидеров по уровню развитию футбола в Центральной России. На остальной территории будущей Липецкой области футбол системно начал развиваться лишь после революции, с установлением в стране Советской власти. В 1920-1930-е гг. Елец оставался одним из важных и значимых центров развития футбола Центрального Черноземья, а Липецк долгое время по уровню развития спорта номер один, уступал не только Ельцу, но и Раненбургу, и Грязям. На оставшейся территории современной Липецкой области футбол получил широкое распространение и признание лишь в конце 1940 - начале 1950-х гг.

***

1. Волков, А.М. Елец футбольный. Игра миллионов в истории города воинской славы, / А.М. Волков, В.В. Дякин, О.В. Моторин, А.А. Притыкин, А.А. Гудков. – Елец, ООО «Типография», 2019. – 227 с.
2. Прокофьев И.Е. Елецкий футбол: история, перспективы развития / И.Е. Прокофьев, В.И. Лавриненко, А.А. Шахов // Ученые записки университета имени П.Ф. Лесгафта. – 2014. – № 5 (111). – С. 143-146.

Птицына Е.В., Кошелев В.М.

Конструктивное и анатомическое изучение головы человека при обучении будущего учителя рисунку

Петрозаводский государственный университет, Институт педагогики и психологии, кафедра технологии, изобразительного искусства и дизайна (Россия, Петрозаводск)

doi: 10.18411/trnio-04-2022-188

Аннотация

Статья раскрывает практические аспекты обучения будущего учителя рисунку головы человека с конструктивных и анатомических позиций. Авторы акцентируют внимание на значении специальных знаний методики рисования, пластической анатомии, теоретической и функциональной готовности студента к освоению данного раздела. Представлен опыт разработки заданий для студентов на примере предметной дисциплины «Рисунок», реализуемой на кафедре технологии, изобразительного искусства и дизайна Института педагогики и психологии Петрозаводского государственного университета.

Ключевые слова: педагогическое образование, будущий учитель изобразительного искусства, педагог-художник, рисунок головы человека, конструктивные и анатомические особенности.

Abstract

The article reveals the practical aspects of teaching a future teacher to draw a human head from constructive and anatomical positions. The authors focus on the importance of special knowledge of drawing techniques, plastic anatomy, theoretical and functional readiness of the student to master this section. The experience of developing tasks for students is presented on the example of the subject discipline «Drawing», implemented at the Department of Technology, Fine Arts and Design of the Institute of Pedagogy and Psychology of Petrozavodsk State University.

Keywords: pedagogical education, future teacher of fine arts, teacher-artist, drawing of a human head, structural and anatomical features.

Современная система образования в России нуждается в специалистах, умеющих организовывать и сопровождать процесс обучения, исследовать проблемы формирования, развития и воспитания подрастающего поколения. Профессиональное педагогическое образование должно быть ориентировано на повышение уровня методологической культуры педагогов, мобильных к разработке инновационных идей, содержания и технологий в организации педагогического процесса. Сформированная у выпускников готовность к профессиональной деятельности вместе с полученными знаниями позволят ему быть востребованным специалистом на рынке труда, быстро адаптироваться к постоянно изменяющимся условиям и требованиям реальности.

Будущий учитель изобразительного искусства, педагог-художник должен владеть знаниями и умениями для оказания профессиональной помощи обучающимся на уроках и факультативных занятиях в школе, занятиях в студиях и художественной школе, должен уметь работать различными графическими и живописными материалами, добиваясь профессионального качества и высокого творческого уровня. Важным фактором при этом является его умение решать инновационные задачи в различных видах художественной и педагогической деятельности.

Предметная дисциплина «Рисунок» является обязательной дисциплиной федерального государственного образовательного стандарта высшего образования по направлению подготовки бакалавриата 44.03.05 Педагогическое образование (с двумя профилями подготовки) и изучается на протяжении четырех лет обучения. В программном материале предусматривается последовательное изучение и освоение всех видов рисования:

будущий учитель изобразительного искусства должен владеть высоким уровнем умений реалистического рисования, в полной мере понимать сущность творческой изобразительной деятельности, представлять процесс формирования художественного образа. В основу обучения рисунку в российской педагогической школе положено рисование с натуры [3].

В литературе отмечается, что процесс обучения изобразительному искусству предполагает организацию деятельности студентов по «восприятию, анализу, изучение натуры, направлен на овладение учащимися способами изобразительной деятельности. В организации процесса изображения большое значение придается знанию методической последовательности выполнения рисунка, реализации этапов, в ходе которых решаются определенные изобразительные задачи» [1].

С позиций конструктивизма процесс обучения рисунку – это организация системной мыслительной и практической деятельности обучающихся, которая предполагает соблюдение последовательности работы в соответствии с изобразительными задачами. На первом этапе предварительного анализа постановки педагог организует восприятие студентами объекта изображения перед непосредственной работой на изобразительной поверхности, акцентирует внимание на определении пропорций, пространственном расположении объекта, отборе характерных особенностей, представлении о конструкции, которое фиксируется в предварительных эскизах. Форматы для выполнения эскизов должны быть разной формы – квадратной, вытянутой по вертикали или горизонтали. Работа над разными по форме эскизами способствует формированию композиционного мышления, так как в них осуществляется поиск композиции [2].

Особый интерес у будущих педагогов-художников вызывает изучение раздела «Рисование головы человека», материал которого является сложным и значимым в развитии образного восприятия, профессиональных умений. Для успешного овладения основными принципами построения реалистического рисунка головы человека необходимо хорошо знать пластическую анатомию, костное и мышечное строение человеческой фигуры. Обучение данному разделу включает в себя освоение способов решения изобразительных задач, последовательности ведения рисунка, средств создания формы, передачу объема [3].

В статье представлен опыт работы на базе кафедры технологии, изобразительного искусства и дизайна Института педагогики и психологии ПетрГУ. Учитывая сложность головы как объекта рисования, недостаточно высокий уровень овладения рисунком на предшествующем этапе, предлагается рисование по представлению. Мы предлагали систему упражнений, фокусирующих внимание студента на особенностях строения головы человека. Цель этих заданий – получение первоначальных знаний о строении головы. Система упражнений в рисовании по представлению призвана обратить внимание студента на важные особенности строения головы человека, которые необходимо увидеть при рисовании с натуры.

Задания по представлению направлены на решение следующих задач:

- изучение правил компоновки головы человека и передачи ее движения;
- формирование представления о трехмерности головы;
- овладение знанием о симметричности формы головы относительно сагиттальной плоскости;
- использование основных вспомогательных плоскостей при изображении головы;
- передача пространства на плоскости листа изображением головы, используя знания линейной и воздушной перспективы;
- изображение формы головы в конкретном освещении;
- рисование головы в различных положениях по отношению к линии горизонта;
- использование знаний пластической анатомии о строении черепа;
- использование различных графических материалов;

— формирование умений видеть в сложной форме головы главные и необходимые для изображения детали;
— подготовка к изображению головы с натуры.

Для выполнения заданий предлагается метод обобщения сложной формы головы. В обучении рисованию человека практика использования обобщений, упрощенных схем и моделей применялась давно. Метод применения обобщенных форм был разработан немецким художником эпохи Возрождения Альбрехтом Дюрером и получил название «обрубовочный». Известны также трехмерные обрубовочные модели Г. Гольбейна младшего, методика работы Г. Баммеса**.** В качестве пособия по рисованию головы на начальном этапе применяется известная классическая модель головы человека – обрубовка на основе экорше головы Гудона. Эта модель служит примером обобщения, упрощения сложной формы головы, необходимого в процессе ее изучения.

Приведем основные положения методики выполнения рисунков по представлению. Основными принципами в рисовании по представлению являются сознательность и наглядность – ясное понимание строения головы человека. В предлагаемой системе упражнений обрубовочная голова Гудона – предел детализации в обрубовке. Эта модель служит началом для дальнейшего упрощения формы с целью большей доступности для изучающих и изображается в последнюю очередь уже в работе с натуры. В рисовании по представлению сначала предлагаются формы моделей, гораздо более обобщенные и легкие для понимания и запоминания, чем классическая обрубовка.

Поскольку форма головы во многом определяется формой черепа, то рисование обобщенных моделей черепа обязательно входит в систему рисунков по представлению. Все рисунки выполняются как аналитические линейно-конструктивные на первом этапе изучения головы и светотеневые на последующих этапах. Самые первые модели головы и черепа имеют призматические формы. Каждая новая предлагаемая для рисунка модель более детализирована, чем предыдущая и ближе к классической обрубовке. Изображение головы и черепа выполняется на основе пропорций, которые предлагаются обучающимся для обязательного усвоения.

С помощью рисования обрубовочных моделей изучаются типы головы. Для этого каждая модель изображается в различных положениях на одном листе бумаги. Многократное выполнение рисунков – основа запоминания изучаемых форм. Голова изображается отдельно от торса как самостоятельно существующая форма. При выполнении светотеневых рисунков изучается роль направленного освещения в передаче формы головы.

Рисунки выполняются линией, штрихом, тоновым пятном, светотенью (линейно-конструктивные, светотеневые, пятновые) и различными графическими материалами: твердыми, мягкими, жидкими. Особое внимание уделяется технике их использования. Каждое новое задание фокусирует внимание студента на решении какой-либо одной новой задачи, при условии выполнения других знакомых требований. Таким образом, происходит усложнение заданий через увеличение количества задач, что приближает выполнение рисунка по представлению к выполнению рисунка с натуры.

Так первые задания выполняются «бесстрастной» линией одинаковой толщины, не передающей пространство листа. Эти линии выстраивают конструкцию головы, показывая видимые и невидимые ее части. Второе задание выполняется также линией, но более живой и разной по толщине, передающей пространство, при сохранении конструкции. Следующее задание обращает внимание на передачу формы головы с помощью тона. При его выполнении необходимо строить конструкцию головы как в первом упражнении, передавать пространство формой головы как во втором.

Для основных заданий по обобщению головы можно предложить обрубовочные модели из проволоки, картона, папье-маше или пластика, которые можно рисовать с натуры, а также показывать одновременно с рисованием черепа, гипсовой головы или головы человека. Как всякая модель, они далеки от реальной формы головы, но, тем не менее, дают

представление о ее строении. Можно предложить студентам пофантазировать на тему формы головы и «изобрести», «сочинить» модели головы или черепа.

Система предлагаемых упражнений как раз и направлена на овладение знаниями о строении головы человека, повышается их роль в рисовании головы «от себя», без натуры, по памяти, представлению, при выполнении рисунков-композиций. Все задания обязательны для выполнения и показываются на итоговых просмотрах. В конце курса студенты составляют альбом конструктивных и анатомических рисунков головы человека, рисунки с анатомических атласов, учебников, репродукций, с натуры: конструктивное рисование с экорше, наброски или зарисовки живой головы, зарисовки черепа с учебного пособия и т.д.

Таким образом, важным вектором профессионального становления будущего учителя на стадии профессиональной подготовки должно стать формирование компетенций и метапрофессиональных качеств. Выполнение заданий по рисованию головы человека повышает уровень знаний и умений по рисунку, профессиональный уровень в творческой деятельности, дают толчок для эффективного освоение других предметов художественного цикла.

***

1. Ивахнова, Л. А. Арт-педагогика в подготовке учителей изобразительного искусства / Л. А. Ивахнова // Вестник Омского государственного педагогического университета: Гуманитарные исследования, 2015. – № 4 (8). – С. 63-65.
2. Кучерова, А. В. Особенности обучения академическому рисунку в подготовке студентов-дизайнеров / А. В. Кучерова // Современные проблемы науки и образования. 2018. – № 6. – URL: https://science-education.ru/ru/article/view?id=28439 (дата обращения: 05.03.2022).
3. Птицына, Е. В. Организация самостоятельной работы студентов по дисциплинам «Рисунок» и «Пластическая анатомия» / Е.В. Птицына, В. М. Кошелев, М. В. Кошелев // Искусство и образование. – Москва, 2021. – №5 (133). – С. 200-207.

Рудковская Н.В.

Организация самостоятельной работы учащихся по английскому языку в рамках дистанционного обучения

Благовещенский государственный педагогический университет (Россия, Благовещенск)

doi: 10.18411/trnio-04-2022-189

Аннотация

В статье раскрывается актуальность проблемы выполнения и реализации навыков самостоятельной работы ученика в рамках дистанционного образовательного курса по иностранному языку. Рассматривается личностно-ориентированный подход к организации самостоятельной работы обучающихся.

Ключевые слова: самостоятельная работа, познавательный интерес, познавательная самостоятельность, уровни познавательной самостоятельности, иностранный язык, дистанционное обучение, личностно-ориентированный подход.

Abstract

The article reveals the relevance of the problem of fulfilling and implementing the skills of independent work of a student within the framework of a distance learning course in a foreign language. A student-oriented approach to the organization of independent work of students is considered.

Keywords: independent work, cognitive interest, cognitive independence, levels of cognitive independence, foreign language, distance learning, person-centered approach.

Современный мир диктует новые правила ведения образовательного процесса. В настоящий момент, образовательная система отводит большее значение новым методам

взаимодействия учителя и обучающегося, которые направлены на самостоятельный поиск информации, ее качественного отбора, а также увеличении доли самостоятельного исследования в контексте работы по предметной деятельности обучающегося.

Одной из форм образовательного процесс является дистанционная форма обучения, которая, на сегодняшний день особенно актуальна, но недостаточно разработана в рамках образовательной системы. Под дистанционной формой обучения понимают такую форму образовательного процесса, в рамках которой взаимодействие ученика и учителя происходит на расстоянии, посредством информационно-коммуникационных технологий. Данная форма включает в себя все традиционные компоненты учебного процесса, однако инновацией является тот факт, что учебный процесс переносится в онлайн-режим и происходит вне зависимости от времени и места всех субъектов образовательного процесса.

При организации дистанционного образовательного процесса по любому предмету необходимо руководствоваться перечнем нормативных и методических документов. Такими как:

1. Федеральные законы:
- Федеральный закон от 29.12.2012 № 273-ФЗ «Об образовании в Российской Федерации»;
- Федеральный закон от 27.07.2006г. № 149-ФЗ «Об информации, информационных технологиях и о защите информации»;
- Федеральный закон от 27.07.2006г. № 152-ФЗ «О персональных данных».
2. Методические рекомендации по рациональной организации занятий с применением электронного обучения и дистанционных образовательных технологий.
3. Документы Министерства просвещения РФ
- Приказ Министерства образования и науки Российской Федерации от 23 августа 2017 г. № 816 «Об утверждении Порядка применения организациями, осуществляющими образовательную деятельность, электронного обучения, дистанционных образовательных технологий при реализации образовательных программ»;
- Письмо Министерства просвещения РФ от 19.03.2020 №ГД-39/04 «О направлении методических рекомендаций»;
- Письмо Минпросвещения России от 12.10.2020 N ГД-1736/03 «О рекомендациях по использованию информационных технологий» (вместе с Рекомендациями по использованию информационных технологий в образовательном процессе в условиях распространения новой коронавирусной инфекции в 2020/2021 учебном году)
4. Закон «Об образовании в Российской Федерации» от 29.12.2012 года № 273-ФЗ (с изменениями и дополнениями) [1;2].

Одной из форм работы в дистанционном режиме является форма самостоятельной работы обучающихся.

Именно при дистанционном обучении возрастает значимость когнитивной (познавательной) самостоятельности студентов. Данное интегративное качество личности характеризуется внутренней потребностью человека в знаниях, умением их приобретать из различных источников и творчески использовать на практике.

Роль иностранного языка в современном мире, в связи со сложившейся политической и экономической ситуациями определятся как, ведущая роль межкультурной коммуникации. Иностранный английский является международным языком политики, экономики и социальной сферах всех стран мира. Поэтому, свободное владение английским языком является одним из показателей уровня образованности и компетенции специалиста конкретной области.

Одной из основных задач учителя по иностранному языку при организации самостоятельной работы в рамках дистанционного образовательного процесса является задача научить каждого ученика самостоятельно использовать свой мотивационный, интеллектуальный, иноязычный, творческий ресурс в выполнении заданий. Для организации самостоятельной работы обучающихся в рамках дистанционного курса по английскому языку возможно использование таких моделей дистанционного обучения, как.

1. Интегрированное очно-заочное обучение в рамках дистанционного курса. Предполагает нечастые очные встречи между учителем и обучающимися для обсуждения сложных вопросов. В основе данной модели лежит самостоятельный образовательный процесс, с минимальным очным контактом.
2. Сетевое обучение в рамках связи учитель-обучающийся-кафедра гуманитарных дисциплин.
3. Дистанционная модель, созданная на основе кейс-метода. Для каждого из занятий создается специальный кейс, рассчитанный на самостоятельную обработку и поиск информации, а также закрепление информации, созданных в форме тематических кейсов.
4. Модель ВКС (видеоконференций). Проведение уроков в форме ВКС, с учетом того, что основная часть практических заданий определена на самостоятельное обучение.

Специфика изучения иностранного языка заключается в развитии и становлении рецептивных видов речевой деятельности, таких как чтение и аудирование. В рамках дистанционного курса развитие вышеупомянутых видов возможно, при создании специальных площадок, на базе которых создаются уроки с поддержкой прослушивания и говорения, тем самым обеспечивая обучающимся отработку практических навыков по иностранному языку в рамках выполнения самостоятельной работы.

Для организации самостоятельной работы обучающихся в дистанционном формате для учителей существует многообразия выбора платформ для размещения материала и проведения оценочных тестирований по самостоятельному усвоению материала. Среди них такие платформы как, Moodle, Учи.ру, Образование, GeekBrains, Российская электронная школа и т.д. Все образовательные платформы наполнены высоким функциональным звеном для размещения материалов для самостоятельной работы обучающихся, а также их проверка и сдача отчетности.

Одной из основных задач эффективной организации самостоятельной работы обучающихся является правильный выбор средств и методов обучения. Средства обучения представляют содержание обучения, контроль и управление учебно-познавательной деятельностью обучающихся. В традиционном учебном процессе средства обучения реализуются, как традиционно считается, через так называемые технические средства обучения (ТСО). В дистанционном процессе средства обучения реализуются через средства новых информационные технологий (СНИТ).

К средствам при организации самостоятельной работы обучающихся по английскому языку в рамках дистанционного образовательного курса являются:

1. электронный вариант учебников, учебно-методических пособий, справочников и т.д.;
2. сетевые учебно-методические пособия;
3. компьютерные обучающие системы в обычном и мультимедийном вариантах;
4. учебно-информационные материалы в аудиоформе;
5. учебно-информационные материалы в видеоформе;
6. лабораторные дистанционные практикумы;
7. тренажеры с удаленным доступом;
8. базы данных и знаний с удаленным доступом;

9. электронные библиотеки с удаленным доступом;
10. средства обучения на основе экспертных обучающих систем (ЭОС);
11. средства обучения на основе геоинформационных систем (ГИС);
12. средства обучения на основе виртуальной реальности (ВР).

Успешное выполнение самостоятельной работы возможно при условии положительной мотивации и раскрытии потенциала познавательной самостоятельности обучающегося. При выполнении самостоятельной работы в рамках дистанционного курса по иностранному языку активным субъектом данной схемы должен выступать ученик. Данный факт будет иметь положительный результат, при применении учителем личностно-ориентированного подхода в рамках курса. Личностно-ориентированный подход предполагает высокую индивидуализацию и дифференциацию обучения в рамках дистанционного образовательного процесса [4].

Организация самостоятельной работы обучающегося должна обеспечить самообразование и саморазвитие обучающихся через изучение иностранного языка и осознание своего потенциала в контексте требований Современной концепции образования (ФГОС).

Такой подход в обучении мотивирует к осуществлению самостоятельной деятельности учения за счет выполнения заданий, стимулирующих самопознание, самообучение, самовоспитание, самокоррекцию.

***

1. Федеральные государственные образовательные стандарты [Электронный ресурс] URL: https://fgos.ru/ (дата обращения 15.01.2022)
2. Закон РФ Об образовании. [Электронный ресурс] URL: http://zakonobobrazovanii.ru/glava-2/statya-14 (дата обращения 15.01.2022)
3. Крайнова Л.О. Развитие познавательной самостоятельности учащихся в дистанционном обучении как предмет педагогических исследований. Электронный ресурс. Режим доступа: file:///C:/Users/User/Downloads/razvitie-poznavatelnoysamostoyatelnosti-uchashihsya-v-distantsionnom-obuchenii-kak-predmet-pedagogicheskihissledovaniy.pdf
4. Кузнецова Т.Г. Современные методы обучения иностранному языку в вузе // Вопросы современной филологии и проблемы методики обучения языкам. Материалы шестой международной научно-практической конференции (12-13октября 2018) / Под ред. В.С. Артемовой, Н.А. Сальниковой, Е.А. Цыганковой. - Брянск: БГИТУ, 2018. С. 222-226
5. Соколова И.Ю. Формирование социально-личностной компетентности специалиста средствами инновационных образовательных технологий // Вестник Северо-Кавказского федерального университета. 2013. № 5(38). С. 203 210.

Рукавишников В.А.

Адаптивность как ключевой фактор модели подготовки специалиста в вузе в условиях цифровой экономики

Казанский государственный энергетический университет
(Россия, Казань)

doi: 10.18411/trnio-04-2022-190

Аннотация

Рассматриваются ключевые проблемы образования в условиях быстро изменяющихся цифровых технологий и появления качественно новых специальностей. Делается анализ основных направлений формирования гибкой, адаптивной модели подготовки специалистов. Показаны серьёзные проблемы и предложены направления их преодоления.

Ключевые слова: компетенции, адаптивность и гибкая подготовка, индустриальная революция, цифровые двойники, совокупностная и системная модели.

Abstract

The key problems of education in the conditions of rapidly changing digital technologies and the emergence of qualitatively new specialties are considered. The analysis of the main directions of the formation of a flexible adaptive model of training specialists is made. Serious problems are shown and ways of overcoming them are proposed.

Keywords: competencies, adaptive and flexible models, industrial revolution, digital twins, aggregate and system models.

Современная 3D цифровая Индустриальная революция привела к смене индустриального базиса. В основе нового индустриального базиса лежат 3D цифровые двойники и созданные на их основе 3D цифровые технологии, оборудование, цеха, производства и т.д.

Новый цифровой базис определил новые цели для надстроечных компонент, в том числе и для высшего образования. Для нового 3D цифрового индустриального базиса потребовалась специалисты 3D цифрового поколения, способные создавать, работать и управлять цифровыми предприятиями и цифровой экономикой в целом. Цифровизация ускорила развитие цифровой экономики, появляются принципиально новые технологии (аддитивные, искусственный интеллект, робототехника, виртуальная реальность и др.) [1-3]. Постоянно возрастает острая потребность цифровой индустрии в специалистах нового цифрового поколения в условиях появления множества принципиально новых специальностей и сокращения или полного исчезновения устаревших.

В этих условиях подготовка высококвалифицированных специалистов в университетах должна быть гибкой, давая возможность студентам изменять траекторию подготовки в процессе обучения, для получения новой современной перспективной специальности. В тоже время, подготовка в вузе должна быть адаптивной, мгновенно перестраиваться под новые требования цифровой индустрии (новые цели для вуза). Гибкость и адаптивность – становятся основной стратегической линией развития университетов в условиях глобальной цифровизации и конкуренции.

ФГОС предлагает при подготовке специалистов формирование совокупности трёх видов компетенций - универсальных, общепрофессиональных и профессиональных, каждая из которых, в свою очередь, представляет собой также некую совокупность. Совокупностная модель подготовки не является системой – это просто набор, не имеющий под собой никакого теоретического обоснования. Совокупность не имеет цели, а это означает, что не может быть и результата.

Современная профессиональная деятельность, являясь методологической основой подготовки специалистов, представляет собой сложный многоуровневый системный объект. А это означает, что и модель специалиста цифрового поколения (цель подготовки) должна также представлять собой сложную уровневую систему, включающая главную цель и дерево целей, а не некую совокупность.

Только система обладает свойством адаптивности, только система может мгновенно изменяться при появлении новых требований промышленности, смене главной образовательной цели.

Из приведенного анализа следует, что существующая подготовка специалистов в рамках ФГОС не соответствует одному из важнейших требований подготовки – адаптивности.

Одной из попыток сделать подготовку специалистов универсальной, позволяющей менять направление обучения студентов как после бакалавриата, так и после 2 курса, было предложение президента России В.В. Путина в послании Федеральному собранию в январе 2020 года.

Несколько университетов начали эксперимент, тестируя новую образовательную модель, запустили реинжиниринг образования по ряду специальностей. Такая модель

бакалавриата и магистратуры получила название 2+2+2. Назвать данную модель системой на данный момент, мне кажется, пока нет оснований.

Предлагаемая модель должна позволить студенту менять траекторию обучения, выбирая новое наиболее перспективное на данный момент времени направление. Некоторые вузы стали рассматривать и другие модели бакалавриата, например 1+3 и 1+2+1.

Концептуальным ядром такой модели они считают три типа компетенций. На 1-2 курсах предполагается формирование универсальных компетенций, на 3-4 курсах предполагается профессионализация

Данная модель очень напоминает модель подготовки специалистов в советских вузах. Там тоже было три вида дисциплин: общеобразовательные, общепрофессиональные и профессиональные. По существу эти дисциплины формировали общеобразовательные, общепрофессиональные, и профессиональные компетенции. Первые два курса изучались общеобразовательные дисциплины, обеспечивая гибкость обучения, давая возможность студенту изменить направление подготовки.

К недостаткам этих моделей следует отнести то, что каждая из них не является системой. И если в советский период, когда не было быстрых и частых принципиальных изменений технологий и обучение было стабильным, то в условиях 3D цифровой революции вопрос адаптивности становится исключительно важным фактором, обеспечивающим конкурентоспособность вуза.

Таким образом, только системно-компетентностная модель подготовки специалистов может обеспечить и адаптивность, и гибкость профессионального образования.

***

1. Хамитова Д.В., Николаев К.В. Возможности использования цифровых технологий в преподавании графических дисциплин в геометро-графической подготовке студентов // Материалы 30-й Всероссийской научно-практической конференции по графическим информационным технологиям и системам, "КОГРАФ-2020", - Нижний Новгород: НГТУ, 2020 - С.170-175.
2. Хамитова Д.В. , Николаев К.В. Цифровые образовательные технологии в инженерном геометрическом моделировании // Приборостроение и автоматизированный электропривод в топливно-энергетическом комплексе и жилищно-коммунальном хозяйстве: материалы VI Национальной научно-практической конференции (Казань, 10-11 декабря 2020 г.): в 2 т./ редкол.: Э.Ю. Абдуллазянов (гл. редактор) и др. Казань: Казан. гос. энерг. ун-т, 2020. Т. 2. – С. 158-160.
3. Филимонов С.С., Хамитова Д.В. Использование 3D-печати в образовательной деятельности с целью улучшения восприятия учебного материала // КОГРАФ-2021: сборник материалов 31-й Всероссийской научно-практической конференции по графическим информационным технологиям и системам / Нижегород. гос. техн. ун-т им Р.Е. Алексеева. - Нижний Новгород, 2021 - С.108-111.

Рыченкова А.Ю., Бородина Л.Н., Клименко Е.С.

Особенности разработки и применения обучающих видео по геометро-графическим дисциплинам

ФГБОУ ВО «ГМУ имени адмирала Ф.Ф.Ушакова»
(Россия, Новороссийск)

doi: 10.18411/trnio-04-2022-191

Аннотация

В статье рассмотрены особенности разработки и применения обучающих видео в процессе геометро-графической подготовки. Показаны основные типы и формы представления видео уроков для обучения дисциплине «Начертательная геометрия». Проанализированы преимущества и недостатки каждого типа видео. Обоснован выбор формата видео уроков, подразумевающий ограничение рабочей области и мульти цветность графического представления.

Ключевые слова: обучающее видео, геометро-графическая подготовка, начертательная геометрия, видеолекция, мульти цветность, графические построения.

Abstract

The article discusses the features of the development and application of training videos in the process of geometric and graphic training. The main types and forms of presentation of video lessons for teaching the discipline "Descriptive Geometry" are shown. The advantages and disadvantages of each type of video are analyzed. The choice of the video lesson format is justified, implying a limitation of the workspace and multi-color graphical representation.

Keywords: educational video, geometric and graphic preparation, descriptive geometry, video lecture, multi-color, graphic constructions.

Мультимедиа технологии позволяют реализовать новые возможности в повышении качества и эффективности обучения. Как нами было показано ранее, особенно важную роль мультимедиа технологии играют в процессе преподавания геометро-графическим дисциплинам [1]. В настоящее время острую необходимость в разработке мультимедийного комплекса для изучения геометро-графических дисциплин обуславливает ряд факторов. С одной стороны, изменение государственных образовательных стандартов, учебных планов и программ в сторону уменьшения аудиторного времени и увеличения времени, отводимого на самостоятельную работу студентов, заставляет преподавателей подстраивать методики преподавания, включать в учебный процесс все больший объем дистанционных составляющих, расширять виртуальное образовательное поле, разрабатывать электронные учебные ресурсы. А с другой стороны, все еще остающаяся напряженной ситуация с заболеваемостью вынуждает преподавателей быть готовыми в любой момент на переход в дистанционный режим обучения.

Требования, предъявляемые сегодня к качеству профессиональной подготовки современного морского специалиста, и вышеописанные обстоятельства, все это приводит к необходимости разработки комплекса обучающих видео для курса геометро-графических дисциплин, в частности начертательной геометрии.

Следует заметить, что курсы видеолекций создаются не с целью полной замены традиционной диалоговой среды обучения. Видеолекция – это лишь одно из средств обучения, использование которых позволяет организовать мультисенсорную образовательную среду, позволяющую слушателям с разными типами восприятия эффективно усваивать новые знания [2].

Видеолекция – тип лекции, учебного мероприятия, предназначенного для передачи обучающимся тематического содержания с целью формирования знаний либо представлений и использующего для этой цели видеоматериал, как правило, транслирующийся на экран, мониторы компьютеров либо интерактивную доску [3].

Применительно к обучающим видео по начертательной геометрии, основным требованием следует считать обеспечение наглядности. Также к видео по графическим дисциплинам предъявляются более жесткие требования к качеству изображения, обусловленные высокой графической плотностью построений. Как показал проведенный нами обзор существующих форм представления видео материала для обучения дисциплине «Начертательная геометрия», видео лекции можно разделить на следующие типы.

1. Аудиторные видеолекции. К ним следует отнести традиционные лекции, записанные в обычных аудиториях независимо от присутствия обучающихся. По своим педагогическим качествам подобная лекция, как правило, уступает живой лекции в аудитории.

Основным недостатком такого типа лекции является недостаточное разрешение видео для четкого разделения линий построений из-за широкого поля обзора.

2. Демонстрация экрана компьютера, на котором последовательно производится решение задач посредством графического редактора или САПР. При этом не видно рук преподавателя и процесса построения линий – они появляются сразу и ниоткуда. Этим обстоятельством объясняется главный недостаток такого типа видеолекций – обучающимся трудно

уследить за построениями, т.к. неизвестно в какой области чертежа будут происходить следующие построения. К преимуществам использования САПР для создания видеолекций, несомненно, можно отнести высокое качество изображения, точность и наглядность [4].

3. Решение задач простым карандашом на бумаге, изображение только чертежа и рук преподавателя. При такой форме представления видео за счет концентрации фокуса только на чертеже достигается высокая четкость изображения. Кроме того, немаловажным преимуществом является понимание всех действий преподавателя: последовательности построений, принципа использования чертежных инструментов, ведь зачастую первокурсники испытывают затруднения даже при проведении перпендикуляров к прямым через внешние точки. И в этой связи наглядная демонстрация применения чертежных инструментов вносит дополнительный положительный вклад в процесс освоения дисциплины.

Однако при такой подаче материала не обеспечивается должный уровень наглядности, т.к. все построения выполняются одним цветом и при большой плотности построений у обучающихся будут возникать трудности с разделением на этапы решения и выделением различных объектов на чертеже.

4. Решение задач в цвете (Рис.1). По нашему мнению, наиболее целесообразной формой представления учебного материала по начертательной геометрии является непрерывная последовательная демонстрация решения на бумаге различными цветами, сопровождающаяся словесным пояснением. В такой форме видео в дополнение ко всем достоинствам предыдущей формы добавляется еще и высокая наглядность построений благодаря выделению цветом различных этапов построений и типов объектов.

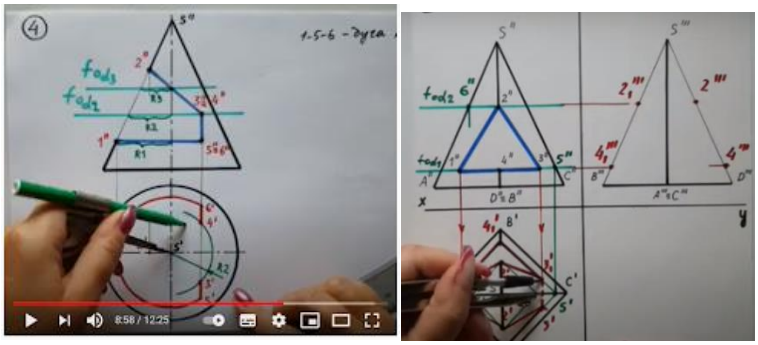

Рисунок. 1. Стоп-кадры из видео с мульти цветностью.

При выборе формы представления и подачи учебного материала нами также было принято во внимание отсутствие доступа к персональным компьютерам у большинства курсантов-бюджетников в связи с их постоянным проживанием в общежитии университета и наличие у них лишь смартфона.

Таким образом нами был разработан комплекс обучающих видео по всем темам дисциплины «Начертательная геометрия», примеры стоп-кадров которых показаны на рисунке 1. При этом данный видео контент обеспечивает выполнение следующих требований.

1. Доступность и удобство просмотра видеоконтента на смартфоне.
2. Достаточное качество (разрешение) видео, которое позволяет различать линии и буквенные обозначения объектов на чертеже с одной стороны, и не приведет к чрезмерному увеличению объема файла – с другой стороны.
3. На видео отсутствует лишняя визуальная информация, которая не участвующет в процессе обучения: изображения самого преподавателя,

окружающей обстановки помещения. Рабочая область ограничена чертежом. Что позволяет максимизировать уровень разрешения видео и повысить концентрацию внимания на графических построениях.

В результате нами было показано, что внедрение в учебный процесс по графически дисциплинам обучающих видео должно быть всегда качественно обоснованным и не полностью заменяющим, а дополняющим фактором [5], что позволяет заметно улучшить эффективность обучения, научить студентов самостоятельно мыслить и работать с учебным материалом.

***

1. Клименко, Е. С., Бородина, Л. Н., Рыченкова, А. Ю., & Аминева, Е. Х. (2015). Формирование профессиональных компетенций курсантов морских вузов в процессе решения профессионально-ориентированных задач. // Вестник Майкопского государственного технологического университета, (3), 105-109.
2. Педагогические технологии дистанционного обучения / Под ред. Е.С. Полат – М., «Академия», 2006.
3. Зуев, В.И. Видеолекции как неотъемлемая составная часть электронного обучения / В.И. Зуев, Г.Х. Гатауллина, Е.П. Куркина // Информационные технологии в образовании. – URL: http://ito.edu.ru/2009/MariyEl/II/II-0-11.html.
4. Клименко, Е.С., Бородина, Л.Н., Рыченкова А.Ю. Прикладное использование систем автоматизированного проектирования при моделировании механизмов и машин на морском транспорте // Научные проблемы водного транспорта. 2018. №57.
5. Бородина, Л.Н., Рыченкова, А.Ю., Клименко Е.С. Модернизация содержания и дидактического обеспечения геометро-графической подготовки в морском вузе с позиций геометрического моделирования // Известия Южного федерального университета. Педагогические науки. 2017. № 7. С. 91-98.

Семенов В.А., Лыков В.Э.

Культурно-познавательная экскурсия в Казань, Иннополис и Свияжск как вариант регионального авторского тура выходного дня

ФГБОУ ВО «Российский государственный университет правосудия»
(Россия, Москва)

doi: 10.18411/trnio-04-2022-192

Аннотация

В статье предложен вариант осуществления авторской экскурсии выходного дня по Казани и ее окрестностям. Обращено внимание на детализацию объектов для посещения и осмотра, уровень актуальных цен, способы трансфера. Предложены формы размещения в столице республики Татарстан, представлена аутентичная последовательность ознакомления с достопримечательностями. Отдельно затронут вопрос становления и развития в России наукоградов, инновационный и культурно-познавательный туризм. В статье использован авторский положительный опыт организации туров выходного дня по различным уголкам России. Подчеркнута актуальность, практическая ценность и доступность осуществления обучающих поездок по Центральной России и Поволжью. Статья адресована активным туристам, в том числе с ограничениями по здоровью, обучающимся школ и вузов, тьюторам, педагогам, культурным гражданам России.

Ключевые слова: экскурсия, Иннополис, Свияжск, Казань, аттрактивность, саморазвитие.

Abstract

The article offers a variant of the author's weekend excursion to Kazan and its surroundings. Attention is paid to the details of the objects to visit and to inspect, the level of the current prices, the transfer’s methods. The forms of accommodation in the capital of the Republic of Tatarstan are proposed, an authentic sequence of reviewing the places of sightseeing is presented. Separately, the issue of the formation and development of science cities in Russia, innovative and cultural and

educational tourism was touched upon. The author's positive experience of organizing weekend tours in various parts of Russia is used in this article. The relevance, the practical value and accessibility of the learning trips in Central Russia and the Volga region are pointed out. The article is addressed to the active tourists, including those with health restrictions, to the students of schools and universities, tutors, teachers, cultural citizens of Russia.

Keywords: excursion, Innopolis, Sviyazhsk, Kazan, attraction, self-development.

В этом году туризм в нашей стране сразу по двум направлениям получил серьезный удар: с одной стороны, от COVID-пандемических самоограничений, с другой – от западных санкций, значительно ограничивающих транспортные и финансовые возможности для рекреационной активности. В этой связи, как нам видится, высокой популярностью могут пользоваться короткие поездки выходного дня, в рамках Центральной России, с бюджетными вариантами трансфера и размещения. Именно такой комплексный культурно-познавательный тур мы и предлагаем реализовать, в качестве элемента отдыха на мартовские, майские, январские или летние праздники и дни отпуска.

Сразу предупредим, что предлагаемая аутентичная экскурсия – пример активного отдыха, в рамках которого нужно не только отдохнуть, но и изрядно потрудиться. Это компенсируется разнообразием путевых достопримечательностей и впечатлений, возможностью прикоснуться к национальной кухне, увидеть Храм всех религий, посетить Инновационный город, узнать древнюю историю града Свияжска. Из Москвы вариантов добраться до Казани, старта нашего маршрута, несколько. Первый – на личном автотранспорте по федеральной трассе «Волга», затем по Е22 и М7 – около 12 часов (812 км). Второй – поезд Москва–Казань, доезжает за 13 часов, цена за место – от 1200 до 3000 рублей в эконом-варианте, зато в дороге можно выспаться. С авиаперелётами ситуация в России в данный момент довольно туманная, но пока до Казани вполне реально долететь всего за полтора часа, за 3500-5000 рублей. Автобус в Казань ходит только один раз в неделю, причем по субботам, прибывая в воскресенье, что не укладывается в условия проведения нашего тура выходного дня, и стоит он около 2000 рублей. В любом случае, рекомендуем выдвинуться в сторону столицы Татарстана в пятницу во второй половине дня.

Если мы прибываем утром, то, выпив крепкого кофе, сразу приступаем к реализации познавательного путешествия; если же мы попали в Казань ночью, то имеется масса вариантов комфортного и недорогого размещения. Например, Hotel IQ Kazan, Берисон Московская, Amsterdam Mini Hotel, Mayak Hotel, TatarInn, хостел Кристалл, отель Дубрава, Спортинг Клуб Казань и др. Бронируем место проживания на 2 ночи. Из-за западных санкций, сервисы бронирования Booking.com и Airbnb.ru в России приостановили работу, но бронировать отели можно и через иные приложения, например, TripAdvisor, Ostrovok.ru или сервис Яндекс.Путешествия (https://travel.yandex.ru › hotels) и проч. Стоимость гостиницы на одного человека за 2 ночи составит от 6 до 20 тыс. руб. Заселяемся, завтракаем и сразу приступаем к обзорной экскурсии по городу-миллионеру Казани.

Путешествовать по предлагаемому нами региону имеет смысл, взяв в аренду автомобиль (от 1300 руб./сут.), для чего нужны паспорт и водительские права. Но можно передвигаться на общественном транспорте и пешком. Первым делом посещаем «Кольцо», площадь Тукая, расположенную в самом центре города [6, с. 161-172]. Ранее на этом месте было озеро, а теперь – бизнес-центр, транспортный узел и здания с эклектичной смесью архитектуры Запада и Востока. Движемся по улицам Баумана и Пушкина, попадая в сквер Тукая и парк тысячелетия Казани, любуемся озером Ниж. Кабан с фонтаном и белоснежными лебедями [5, с. 268-269].

На улице Баумана можно увидеть кота Алабрыса, карету Екатерины-II, нулевой меридиан. Здесь также находятся отель «Шаляпин», Дом печати, Дом Соломина-Смолина, Театр Качалова, Богоявленский собор светло-голубого цвета и со смотровой площадкой.

Далее попадаем в комплекс зданий всемирного культурного наследия ЮНЕСКО, у реки Казанка [7, с. 12-15]. Это исторический центр города, где находятся Губернаторский дворец, минарет Сююмбике, комплекс мечети Кул Шариф с музеем исламской культуры, величественный Благовещенский собор и Спасо-Преображенский монастырь, отороченный белоснежными кремлевскими стенами. В Кремле и неподалеку можно посетить небезынтересные Музей пушечного двора, Национальный музей Республики Татарстан, музей чак-чака [7, с. 17-24]. На набережной р. Казанка, открытой в 2015 г., можно погулять, взять напрокат велосипед, поиграть в шахматы, отведать традиционной татарской кухни. Зимой здесь имеется каток длиной в 1 км, откуда открываются потрясающие виды на правый и левый берега реки. Под занавес первого дня экскурсии, к вечеру, посещаем мост «Миллениум», который красочно подсвечен в темное время [9, с. 9-23]. Ужинаем в одной из многочисленных гостеприимных кафешек и возвращаемся в отель.

Второй день мы проводим в экскурсии по Иннополису и Свияжску. Это места однозначного «must seen» в Татарстане. Иннополис расположен в 40 км от Казани, в Верхнеуслонском районе республики, на правом берегу Куйбышевского водохранилища [1, с. 4-32]. Это один из немногих городов, созданных с нуля на постсоветской России. В нем мы знакомимся с Университетом Иннополис и одноименной особой экономической зоной. Иннополис создан для развития наукоемких информационных технологий и инноваций, космических и робототехнических исследований. По численности постоянного населения этот наукоград является самым маленьким в России (3500 человек) [4]. На территории города расположена часть памятника природы регионального значения «Зоостанция КГУ», лиственные леса и пойменные луга которого взяты под охрану государства, являясь частью Волжско-Камского природного резервата. Знакомимся с Кампусом и модульными жилыми кварталами Университета «Иннополис», посещаем Квантовый бульвар, Университетскую улицу, АДЦ им. Попова и научный центр Менделеева [4], выполненных в уникальном стиле футур-модерна. На футурстической главной площади участвуем в местных активностях: в дни мероприятий тут идут концерты, работают фуд-корты, можно поиграть в кикер и настольный теннис. Зимой здесь же устанавливается Новогодняя елка. Можно также посетить местные книжные магазины и покушать в одном из инновационных кафе. По городку периодически курсируют беспилотные Яндекс.Такси, и вообще он похож на Сингапур в миниатюре.

После нас ждет древняя город-крепость Свияжск, выстроенная при Иване Грозном всего за месяц [10, с. 31-32]. В Свияжск можно попасть на речном кораблике с одной из пристаней Иннополиса, переехать по льду на СВП или просто добраться туда на такси, это недалеко. Любуемся древними старинными фресками Успенского монастыря, посещаем храм Святой Троицы, являющийся памятником деревянного зодчества VI века [8, с. 10-12]. Осматриваем пятиглавый собор Богоматери «Всех Скорбящих Радости» в византийском стиле, погружаемся в историю жития отшельника Филарета, основателя Раифского Богородицкого монастыря, знакомимся с самой маленькой церковью в Европе. Финал экскурсии – Вселенский храм, архитектура которого содержит стилевые компоненты 16 мировых религий [2, с. 85-90]. Несмотря на то, что храм не достроен, его осмотр никого не оставляет равнодушным. Далее – возвращаемся в Москву.

Потенциал подобных экскурсий налицо, их может осуществить практически любой турист самостоятельно, они вполне бюджетны, и в то же время позволяют охватить вниманием разнообразные и многочисленные культурные, духовные, исторические и природные объекты аттрактивности. Мы делаем акцент на ее здоровьесберегающий и образовательный потенциал, допускаем участие на маршруте людей с ОВЗ и инвалидов, людей с синдромом хронической усталости и перманентного стресса. Разработанный и детализированный нами маршрут именно в нашей версии не предлагает ни один туроператор

по Татарстану [3, с. 23-27], а меж тем он относительно не сложен и невероятно обогащает новыми впечатлениями, расширяет горизонты саморазвития, что подчеркивает его новизну и привлекательность.

***

1. Булатов Р. Создай свой город: история и современность. Великая Татария (Tartaria), Россия и становление наукоградов «Иннополис» и «Смарт Сити Казань». М.: Ridero, 2017. С. 4-119.
2. Вагапова Ф.Г., Тимофеева Е.Р., Иминова Г.Ш. Анализ развития культурно-познавательного туризма в республике Татарстан // Сервис в России и за рубежом. 2017. Т.11. №6(76). С. 85-90.
3. Гильфанов А.Р. Перспектива развития туризма в республике Татарстан // Казанский вестник молодых ученых. 2019. Том 3. №2. С. 23-27.
4. Иннополис. Официальный сайт города [Электронный ресурс] URL: https://innopolis.com/ (дата обращения: 08.03.2022).
5. Лаппо Г.М. Города России: Взгляд географа. М.: Новый хронограф, 2012. С. 268-269.
6. Садриев Н.Р. История изучения городской застройки ханской Казани // Поволжская археология. 2016. №4(18). С. 161-172.
7. Соколов С.В. Казань. Портрет в стиле импрессионизма. Казань: Отечество, 2011. С. 12-49.
8. Сущинская М.Д. Культурный туризм. СПб.: Изд-во СПбГУЭФ, 2010. С. 10-12.
9. Фокин Д.Н., Синцов А.Ю. Казань. Путеводитель. М.: Эксмо-Пресс, 2016. С. 9-67.
10. Хайруллин Э. Свияжск: монологи. Кострома: Линия График Кострома, 2016. 124 с.

Ситдикова Г.З.

Воспитание поколения "Z" в высшем учебном заведении

ФГБОУ ВО "Башкирский государственный аграрный университет"
(Россия, Уфа)

doi: 10.18411/trnio-04-2022-193

Аннотация

В данной статье представлен обзор поколений XX века, характеристика поколения "Z" 2002-2003 годов рождения. Представлен опыт воспитательной деятельности куратора. В настоящее время представители поколения "Z" являются обучающимися колледжей и университетов, что требует особого подхода к их воспитанию в социальной среде и адаптации в учебном заведении.

Ключевые слова: воспитание, обучающийся, поколение, куратор.

Abstract

This article presents an overview of the generations of the twentieth century, the characteristics of generation "Z" born in 2002-2003. The experience of the curator's educational activity is presented. Currently, representatives of generation "Z" are students of colleges and universities, which requires a special approach to their upbringing in a social environment and adaptation in an educational institution.

Keywords: education, student, generation, curator.

В 1991 г. ученые США Н. Хоув и В. Штраус разработали теорию поколений, которая в 2003-2004 гг. была адаптирована в России Е. Шамис.

В результате разработки данной теории ученые установили разные стадии поколений XX века: рожденные в 1900-1923 гг. - Величайшее поколение или Поколение победителей, 1943-1963 гг. - Поколение демографического взрыва. 1963-1983 гг. - Неизвестное поколение - X, 1983-2003 гг.- Поколение "Сети" - Y, с 2003 по сегодняшний день - Цифровое поколение или Поколение Z.

Поколение Z, которые в данное время являются обучающимися высших и средних учебных заведений, характеризуется тем, что они быстро взрослеют, индивидуалистичны, склонны к аутизации, гиперактивны, иначе учатся, по-другому функционирует память, концентрация внимания уменьшилась в десятки раз, ценят честность и откровенность,

используют планшеты, VR- и 3D-реальность. Формирует и будет формировать в дальнейшем взгляды нового поколения Интернет, что приведёт к меньшей человеческой коммуникации, больше - техногенной.

В связи с этим, не исключаем тенденции: рост одиночества, низкий уровень коммуникативной компетентности, рост тревожности, чувство брошенности, ненужности взрослому миру, опустошённости, растерянности, неверия в себя, информационную и эмоциональную перегрузку [1].

Учитывая вышеперечисленное, необходимо также поощрять успехи и стремление к самореализации, уважать мнение обучающихся Поколения Z.

В данной статье представлен опыт воспитательной работы Поколения Z куратора на экономическом факультете Федерального государственного образовательного учреждения высшего профессионального образования "Башкирский государственный аграрный университет".

Организация кураторской работы начинается с назначения куратора академической группы в День знаний - 01 сентября, целью которого является создание и поддержание комфортной социальной и психологической атмосферы в академической группе для успешной учебной и внеучебной деятельности студентов, для личностного и профессионального развития.

Куратор ведет воспитательную деятельность согласно календарно-тематический план, включающего правила поведения и проживания в общежитии, в общественных местах и в университете, медицинскую и психологическую помощь, встречи с известными выпускниками учебного заведения, участие в культурных и спортивных мероприятиях. В каждую учебную неделю проводится одно занятие (кураторский час) в рамках дисциплины "Социальная адаптация и коммуникация в образовательной и профессиональной деятельности" на 1-м и 2-м курсах обучения.

Куратор одновременно является наставником и старшим товарищем, контролирует успеваемость, посещаемость занятий. Посещая общежитие, наблюдает за повседневной жизнью, помогает устранять возникающие проблемы. Всегда существует обратная связь между кураторами и студентами, между куратором и родителями студентов.

Куратор помогает студентам адаптироваться в учебном процессе, оказывает помощь в решении возникающих вопросов, помогает наладить контакт внутри группы, объединяет группу.

Одним из приемов в этом направлении является проведение кураторских часов за пределами университета.

Так, в целях патриотического воспитания студентов куратор вместе с академической группой посещают: Республиканский музей Боевой Славы, Музей истории Башкирского ГАУ, Национальный музей Республики Башкортостан.

С целью культурного и нравственного воспитания обучающихся кураторы организуют посещение и совместный просмотр театров, оперы, балета, спектаклей, концертов, художественных выставок, кабинета этики и эстетики, библиотеки и зимнего сада университета.

Развитию творческих, профессиональных способностей, способствуют проводимые в группе занятия и деловые игры: совместное рисование, написание письма самому себе в будущее, День науки, День студенческого самоуправления, Управление мышлением, День финансовой грамотности.

В рамках ознакомления студентов экономического факультета и других факультетов университета кураторы организуют экскурсию по кампусу и посещают музеи и лаборатории, расположенные в других зданиях. Например, Музей почв, Музей пчеловодства и зоологии, лаборатория-музей кумыса, лаборатория-музей технологии общественного питания, Музей анатомии, инновационная биотехнологическая лаборатория, музей - лаборатория имени Б. Н. Лермонтова.

Кураторы вместе со студентами и активом группы обсуждают результаты текущей успеваемости, промежуточной и итоговой аттестации во время кураторских часов.

Связь с родителями также поддерживается через приложение WhatsApp, родительские собрания проводятся каждый семестр с использованием платформы Google Meet.

Таким образом, опыт кураторской работы показывает, что воспитательная работа обучающихся Поколения Z является неотъемлемой частью образовательного процесса в высшем учебном заведении, формирующей у будущего специалиста значимые качества и свойства гражданина, социальную активность и профессиональную позицию.

***

1. Ожиганова Е. М., Теория поколений Н. Хоува и В. Штрауса. Возможности практического применения [Электронный ресурс] // Бизнес-образование в экономике знаний № 1. 2015. Режим доступа: https://cyberleninka.ru/article/n/teoriya-pokoleniy-n-houva-i-v-shtrausa-vozmozhnosti-prakticheskogo-primeneniya/viewer

Смышляев А.А.

Возможности модульно-рейтинговой системы при изучении инженерно-графических дисциплин

Алтайский государственный аграрный университет
(Россия, Барнаул)

doi: 10.18411/trnio-04-2022-194

Аннотация

В статье рассматриваются вопросы внедрения модульно-рейтинговой системы при изучении инженерно-графических дисциплин высшего профессионального образования. Представлены предварительные результаты апробации данной системы обучения при изучении дисциплины «Начертательная геометрия и инженерная графика» на базе ФГБОУ ВО Алтайский ГАУ, выявлен ряд проблем, связанных с практической реализацией данной системы обучения.

Ключевые слова: модульно-рейтинговая система, профессиональное обучение, рейтинг, контроль, начертательная геометрия и инженерная графика, качество обучения.

Abstract

The article discusses the implementation of the modular rating system in the study of engineering and graphic disciplines of higher professional education. Preliminary results of testing of this training system in the study of the discipline of «Construction geometry and engineering graphics» on the basis of FSEI HE Altai SAU are presented, a number of problems related to the practical implementation of this training system have been identified.

Keywords: modular rating system, vocational training, rating, control, graphic geometry and engineering graphics, quality of training.

В настоящее время вследствие ряда закономерных причин и обстоятельств в системе высшего инженерного образования наблюдается значительное число абитуриентов, не обладающих достаточным уровнем формирования базовых знаний и развития когнитивных функций (внимания, памяти, мышления), хотя вузовские программы по степени сложности остались прежними. Главная трудность работы с абитуриентами заключается в том, что они не могут организовать свою самостоятельную работу и систематически ее выполнять, не умеют работать с информацией, систематизировать и анализировать ее. Вследствие чего они просто не в состоянии овладеть всеми требуемыми компетенциями. В дополнение к сказанному образовательные стандарты третьего поколения (ФГОС 3++), предполагают значительный объем самостоятельной работы студентов, что еще в большей степени усугубляет положение в сфере обеспечения качества высшего инженерного образования.

Такая ситуация требует пересмотра традиционных форм обучения и перехода на инновационные технологии и системы обучения, одной из которых является модульно-рейтинговая система обучения.

Ряд ученых выделяют модульный принцип профессионального обучения как наиболее эффективный [1]. Хотя первые упоминания о модульном методе восходят еще к 17 веку, но в наши дни получило развитие новое поколение гибких концепций профессионального образования, основанных на модульном подходе. За рубежом модульные системы обучения применяют в профессиональном образовании Великобритании, Италии, Канаде, США и др.

Модульная система оптимально интегрируется в традиционную систему обучения. Модули легко компоновать по уровням сложности и содержанию, что открывает широкие возможности для обучения. Большинство исследователей по данной проблеме сходятся во мнении, что в наиболее широком смысле модульный принцип позволяет:

— оптимизировать и структурировать содержание обучения на деятельностно-модульной основе, гибко варьируя учебные программы;
— индивидуализировать образовательные программы во взаимодействии обучаемых и педагога;
— контролировать успешность обучения на уровне оценки наблюдаемых действий;
— активизировать самостоятельность обучаемых.

В более узком смысле, применительно к инженерно-графическим дисциплинам, интерес к модульной системе обучения объясняется тем, что ее применение в сочетании с различными вариантами рейтинговых систем контроля позволяет четко организовать и стимулировать самостоятельную работу студентов; значительно расширить шкалу оценки знаний, умений, навыков и компетенций и повысить ее объективность и непрерывность; повысить ответственность преподавателя за методическую подготовку осуществления учебного процесса, а также существенно повысить состязательность студентов в учебе и развивать возможности личностно-деятельностного подхода к обучению.

Традиционные системы контроля, применяемые в системе инженерного образования, показали, что усвоение нового материала происходит наиболее качественно там, где он носит системный и непрерывный характер. Важность регулярного контроля возрастает в тех случаях, когда происходит обучение в раках курсов, представляющих собой жесткую логическую систему. К таким курсам относится начертательная геометрия, которая призвана описывать процесс построения изображений трехмерных объектов на плоскости, а итогом ее изучения является выработка навыков построения этих изображений [2].

Практическая апробация модульно-рейтинговой системы обучения проводилась в рамках дисциплины «Начертательная геометрия и инженерная графика» на базе ФГБОУ ВО Алтайский ГАУ. Математический характер курса начертательной геометрии представляет собой жесткую логику, которая накладывает ограничения, как на подачу нового материала, так и на его контроль. Вследствие чего данную дисциплину можно эффективно освоить, только изучая ее системно в непрерывном потоке. Регулярность изучения формирует прочные теоретические знания, которые, в свою очередь, обуславливают возможность развития соответствующих навыков в построении изображений [3].

Традиционные формы контроля знаний – экзамены, зачеты, выборочный опрос студентов на практических занятиях, а также ограниченные временные рамки курса и достаточно большое количество студентов в учебной группе не позволяют выявить у каждого студента полученные знания в полном объеме. Этот факт имеет отрицательные психологические последствия, ориентирующие студентов на нерегулярные занятия, возможность получения хороших оценок нечестным путем. Зачеты и экзамены, в их классической форме, – это запоздалая форма обратной связи в обучающей системе, когда выявленный брак уже неустраним. Тогда как успешное освоение курса возможно только при

регулярной обратной связи, отсутствие которой часто сводит на нет все усилия преподавателя [3].

Апробацию модульно-рейтинговой системы обучения в преподавании дисциплины «Начертательная геометрия и инженерная графика» было решено провести на одном из направлений подготовки ФГБОУ ВО Алтайский ГАУ, а на основании полученных результатов сделать дальнейшую корректировку мероприятий, документации, критериев оценки и т.д., и применить для остальных направлений подготовки, изучающих данную дисциплину.

Весь курс был условно разбит на две части: теоретическую и практическую. Теоретическая часть представляет собой необходимые геометрические знания и разработанные на их основе алгоритмы по выполнению изображений трехмерных объектов на плоскости. Она была разбита на 3 обучающих модуля: «Точка. Прямая. Плоскость», «Поверхности», «Преобразование чертежа». Для оценки уровня усвоения теоретического материала по каждому из них были разработаны специальные тестовые задания, содержащие от 10 до 30 вопросов, и рассчитанные на решение в аудитории под контролем преподавателя в течение 15-20 мин. Практическая часть является отработкой навыков построения изображений, заключающаяся в решении задач и самостоятельном выполнении домашних (индивидуальных) заданий.

Предварительно, на этапе эксперимента, было решено, что итоговый рейтинг студента или общее количество баллов будет складываться из следующих составляющих:

R_1 – выполнение индивидуальных работ студентов (отражает уровень сформированности практических навыков);

R_2 – результаты текущего контроля (отражает уровень усвоения теоретического материала);

R_3 – дополнительные баллы, которые даются за активность студента в процессе обучения – посещение и работа на лекциях и практических занятиях, творческая и внеурочная работа и др.;

R_4 – итоговый контроль (экзамен).

Для оценки индивидуальных работ студентов было определено четыре основных критерия: правильность решения, качество решения (оценивается графическое исполнение), защита задания (оценивается умение излагать свои мысли) и сроки сдачи (если работа сдается после срока, то снимается определенное количество баллов).

Для организации самостоятельной работы студентов были разработаны календарные планы и рейтинговые таблицы, которые они получили в начале изучения курса. В календарном плане отмечены сроки выдачи и сдачи индивидуальных работ, сроки проведения промежуточного контроля, время, отводимое на изучение модулей, а также основная и дополнительная литература по каждому модулю. Рейтинговая таблица содержит графы с критериями оценки по каждой работе, итоговый рейтинг и сроки сдачи.

Однако модульно-рейтинговая система обучения, как и любая другая система (педагогическая, психологическая или техническая), возникнув, не сразу имеет эффективность выше традиционной. Это обуславливается общим законом развития систем, согласно которому возникающие новые системы на начальном этапе своего развития имеют эффективность значительно ниже, чем предыдущие. И соответственно модульно-рейтинговая система при изучении дисциплины «Начертательная геометрия и инженерная графика» не явилась исключением. На начальном этапе ее внедрения был выявлен ряд проблем, связанных с практической реализацией данного проекта.

1. При создании тестовых модулей контроля знаний необходимо четко определиться как с количественной, так и с качественной составляющей вопросов (сколько вопросов в каждом модуле, их общий и удельный вес, время выполнения, возможность пересдачи и др.).
2. Для оценки каждого вида индивидуальных работ необходимо выбрать оптимальное соотношение баллов между основными критериями:

правильность решения, качество выполнения чертежа, умение излагать и защищать свою точку зрения, сроки сдачи индивидуальных работ.

3. Большое количество дополнительной документации, требуемой для оптимальной работы студентов, а также дополнительная работа преподавателей по систематическому ее заполнению привели к негативным психологическим реакциям со стороны преподавательского состава.
4. Расширенная шкала оценки знаний, умений и навыков потребовала пересмотра критериев оценки каждого элемента в процессе проверки индивидуальных работ. Это вызвало у части преподавателей некоторую путаницу и невнимательность при заполнении документации, что объясняется регидностью мышления и прочно сформировавшимися установками традиционной системы оценки знаний. Часть преподавателей не учли сроки сдачи работ, в результате чего более 70% студентов данной группы имели очень высокий рейтинг.
5. При определении итогового рейтинга возникла проблема шкалы оценивания. В нашем случае общепринятая система, с использованием 100 баллов, не совсем подходит. По этой системе на контроль в течении семестра отводится 60 баллов (R_1+ R_2+R_3 = 60) и 40 баллов на итоговый (R_4 = 40). Опыт и анализ научной литературы показывает, что 60 баллов, отведенных на контроль текущей успеваемости, недостаточно, чтобы дифференцированно оценить студента. Поэтому за 100% было принято максимально возможное количество баллов, которое для каждой специальности будет свое, а при необходимости перехода в традиционную четырехбалльную систему используется критериально-ориентированный подход. Многие авторы сходятся во мнении, что итоговая оценка выставляется следующим образом: «отлично» – (85-100)% R_{max}; «хорошо» – (70-84)% R_{max}; «удовлетворительно» – (55-69)% R_{max}. [1,2].

***

1. Лаврентьев, Г.В. Слагаемые технологии модульного обучения / Г.В. Лаврентьев, Н.Б. Лаврентьева. – Барнаул: Алтайский государственный университет, 1994. – 129 с.
2. Аманжолов, С.А. Средства и методы контроля знаний студентов в цифровой образовательной среде вуза при изучении инженерно-графических дисциплин / С.А. Аманжолов, Б.А. Карев // Общество: социология, психология, педагогика. – 2019. – № 1 (57). – С. 58-62.
3. Вольхин К.А. Начертательная геометрия глазами студентов / К.А. Вольхин // Проблемы качества графической подготовки студентов в техническом вузе: традиции и инновации. – 2019. – Т.1. – С. 30-38.

Фадеева О.В.

Актуальные задачи профессиональной деятельности преподавателя технического вуза

Самарский государственный технический университет
(Россия, Самара)

doi: 10.18411/trnio-04-2022-195

Аннотация

Статья посвящена изучению специфических аспектов профессиональной деятельности преподавателя технического вуза на современном этапе. В работе выделены и описаны цели и задачи педагогической деятельности, а так же требования, предъявляемые к преподавателям в новых образовательных условиях. Отмечены изменения, которые должны произойти в процессе организации преподавателем учебного процесса, с целью проектирования и реализации компетентностно-ориентированного подхода в образовании.

Ключевые слова: педагогическая деятельность; преподаватель вуза; компетентностно-ориентированный подход; организация учебного процесса.

Abstract

The article is devoted to the study of specific aspects of the professional activity of a technical university teacher at the present stage. The paper highlights and describes the goals and objectives of pedagogical activity, as well as the requirements for teachers in the new educational environment. The changes that should occur in the process of organizing the educational process by the teacher, in order to design and implement a competence-oriented approach in education, are noted.

Keywords: pedagogical activity; University teacher; Competence-oriented approach; Organization of the educational process.

Российская школа высшего образования на современном этапе развития переживает системные изменения в плане приоритетов, содержания, структуры, которые проявляются на всех уровнях профессионального образования.

В первую очередь изменения отражаются на миссии высшей школы. Традиционно целью технического вуза являлось формирование у обучающихся широкой базы практических знаний, умений и навыков, современного инженерного мышления; а так же воспитание гармоничной личности, способной к непрерывному самосовершенствованию, нацеленной на успешное решение стоящих перед ней профессиональных задач.

Сейчас необходимы направленность на личностно ориентированное обучение и развитие уровневого образования, при этом акценты смещаются от подготовки к конкретной профессии к профессиональной деятельности в условиях неопределенности, формированию универсальных компетенций. Результатом этого становятся открытость, гибкость и разнообразие образовательных программ; повышение их доступности за счет развития академической мобильности; усиление внимания к качеству образования.

Происходящие изменения оказывают существенное влияние на позицию субъектов образовательного процесса, актуализируют их ответственность за свою компетентность и квалификацию, а также вызывают усложнение трудовой функции профессорско-преподавательского состава вузов, что обусловлено появлением новых задач в профессиональной деятельности.

Профессиональные задачи преподавателя современного вуза связаны уже не столько с организацией учебного процесса, сколько с необходимостью организации самостоятельной работы студента, планирования его внеаудиторной нагрузки, проектирования содержания образовательных и учебных программ, разработки учебно-методического комплекса, оценочных средств, использования современных процедур оценки качества, внедрения информационных технологий в образовательный процесс.

Для преподавателя технического вуза (как и для других типов вузов) сегодня актуальны следующие задачи его профессиональной деятельности:

1) Проектирование содержания обучения и учебно-методического комплекса образовательной программы, а также средств оценки результатов ее освоения студентом с учетом новых результатов образования – компетенций.

Начавший процесс освоения федеральных образовательных стандартов показал, что традиционная модель не позволяет достигать новых результатов обучения и образования. Задача педагогической практики технического вуза в современных образовательных условиях состоит в том, чтобы создать такую модель обучения, в процессе реализации которой будет происходить освоение общих и профессиональных компетенций, а ее конечным результатом станет профессиональная компетентность выпускника-инженера.

Такая модель обучения меняет традиционный подход к отбору содержания обучения, учебно-методического комплекса и средств оценки результатов освоения учебной программы. Теперь отбор производится с учетом системообразующего фактора, а дисциплины встраиваются в его контекст. Суть изменений в проектировании содержания образовательных программ состоит в переходе от традиционных принципов конструирования учебных программ к гибким модульным программам, допускающим возможность индивидуального формирования образовательных траекторий обучающихся.

Здесь важно единство образовательного пространства в части базовой составляющей подготовки бакалавров на 1-2 году обучения и гибкость вариативных компонентов профильной подготовки на 3-4 курсах бакалавриата.

2) Проектирование и реализация компетентностно-ориентированного образовательного процесса на основе современных образовательных стратегий.

Дидактическими условиями организации такой компетентностно-ориентированной деятельности внутри технического вуза могут выступать проекты, технические задания на их разработку и т.п. Обучение принимает практико-ориентированный характер с возможностью персонифицированного конструирования и навигации образовательных траекторий обучающихся.

Преподаватель в этих условиях становится соучастником процесса формирования компетентности студента, а не транслятором информации. При этом необходимым условием для него становится обладание той компетентностью, формирование которой является целью обучения.

3) Педагогическая поддержка и сопровождение студента в образовательном процессе.

Педагогическое сопровождение в высшей школе понимается как многоуровневое взаимодействие субъектов образовательного процесса, способствующее профессиональному самоопределению студента, его личностному и профессиональному развитию. Педагогический смысл сопровождения студента преподавателем состоит в усилении позитивных факторов его обучения и развития и нейтрализации негативных, что позволяет соотносить сопровождение с внешними преобразованиями, благоприятными для поддержки внутреннего потенциала субъекта развития. Речь может идти о организации продуктивной самостоятельной работы студента, включении его в факультативную (научно-исследовательскую) деятельность, планирования его внеуадиторной нагрузки с учетом психологических и возрастных особенностей, которые преподавателю необходимо выявлять и учитывать.

4) Интеграция науки и образования.

Интеграция науки и образования имеет исключительное значение для обеспечения их развития и качества, поскольку именно качество специалистов нового поколения определяет уровень последующих научных достижений и их прикладной потенциал. Такая интеграция осуществляется через участие преподавателей в научных исследованиях и в научном дискурсе, предъявление научных результатов и их использование в образовательном процессе. Отметим, что включение студентов в научно-исследовательскую деятельность должно стать неотъемлемой частью учебного процесса. Именно такие виды работ позволят осуществить переход от процесса обучения к профессиональной деятельности вчерашнего студента.

5) Проектирование и дизайн образовательных сред, в которых происходит взаимодействие субъектов образовательного процесса.

В общем понимании образовательная среда определяется как система условий и возможностей для профессионального и личностного развития обучающихся в процессе обучения. Проектирование образовательной среды позволяет логически выстроить систему

действий, увидеть и сформулировать актуальные потребности, удовлетворить их, а также выявить и предотвратить проблемы в сфере образования.

Роль преподавателя в данном контексте состоит в стимулировании позитивной образовательной практики студентов, в рамках которой осуществляется процесс целеполагания процесса обучения с участием каждого обучающегося и с учетом интересов, потребностей и возможностей всех участников педагогического процесса. При проектировании образовательной среды в ней должны найти отражение особенности развития каждого студента с целью актуализации его личностного знания.

В частности, предусматривается возможность построения индивидуальных образовательных маршрутов студентов с учетом их жизненных и профессиональных планов. При решении вопросов психолого-педагогического сопровождения этого процесса преподавателю предстоит организовать совместную деятельность участников проектирования, сообща обсуждать организацию и результаты проектировочной деятельности, а так же регулировать взаимодействие членов образовательного сообщества в процессе создания и реализации индивидуальных образовательных траекторий на разных уровнях.

6) Проектирование своей профессиональной карьеры и самообразования, участия в программах повышения квалификации и профессиональной переподготовки, развитие профессиональной компетентности.

В настоящее время, в условиях системных изменений высшего образования преподаватель вуза сталкивается с необходимостью реагировать на эти изменения, осознавать их и учитывать в своей деятельности.

Вопросы подготовки преподавателя требуют пристального внимания в современной системе непрерывного образования. В реальной практике рассматриваются различные варианты и пути подготовки преподавателя: от магистратуры и аспирантуры до повышения квалификации на рабочем месте в виде краткосрочных курсов или профессиональной переподготовки.

Однако все чаще говорят о опережающей подготовке профессорско-преподавательского состава вуза к системным изменениям в образовательном процессе, подразумевая, что такая подготовка позволит преподавателю работать со знанием всех субъектов процесса образования. Здесь целесообразна организация повышения квалификации синхронно с профессиональной педагогической деятельностью с учетом специфики обучения взрослых.

Еще одна возможность развития профессиональной компетентности – методическое сопровождение деятельности преподавателя в образовательном процессе. Система такого сопровождения формируется внутри вуза и имеет своей целью развитие профессиональной компетентности педагогических кадров по осуществлению инновационной деятельности.

Так, профессиональные задачи, стоящие перед преподавателем вуза – это важнейший динамический конструкт, структуру которого определяют системные изменения высшего образования и без успешного решения которых прогресс в области организации учебного процесса не состоится.

***

1. Унт И. Индивидуализация и дифференциация обучения. – М.: Педагогика, 1990. – 189 с.
2. Фадеева О.В. Интеграция учебной и исследовательской деятельности в образовательном процессе // Традиции и инновации в строительстве и архитектуре. Естественные науки и техносферная безопасность: сборник статей. - Самара, 2017. С. 51-53.
3. Фадеева О.В. Методические подходы к использованию дистанционных технологий // Традиции и инновации в строительстве и архитектуре. Естественные науки и техносферная безопасность: сборник статей. - Самара, 2016. С. 40-43.

Фалунина Е.В., Московских С.В.

Особенности реализации программы «ПРО-детей» в современных условиях ДОУ

ФГБОУ ВО «Братский государственный университет»
(Россия, Братск)

doi: 10.18411/trnio-04-2022-196

Аннотация

В данной статье представлен анализ особенностей реализации дополнительной образовательной программы «ПРО-детей» дошкольного образования, направленной на профессиональную поддержку педагогов в процессе их педагогической деятельности. Показано, что программа ориентирована на основные принципы и подходы в реализации дошкольного образования, прописанные в Федеральном государственном образовательном стандарте дошкольного образования нового поколения. Обнаружено, что ориентация педагога на «субъектность» личности воспитанника ДОУ – является приоритетной ценностью в системе образования, в том числе дошкольного, Российской Федерации. Выявлено, что основной целью реализации программы «ПРО-детей» в образовательную практику является формирование и развитие детской инициативности, самостоятельности и ответственности уже на уровне дошкольного детства при сохранении психологической комфортности во взаимодействии всех участников образовательного процесса.

Ключевые слова: педагогическая поддержка, программа ПРО-детей, развитие и воспитание дошкольников.

Abstract

This article presents an analysis of the features of the implementation of the additional educational program «PRO-children» of preschool education, aimed at professional support of teachers in the process of their pedagogical activity. It is shown that the program is focused on the basic principles and approaches in the implementation of preschool education, prescribed in the Federal State Educational Standard of preschool education of the new generation. It is found that the orientation of the teacher on the «subjectivity» of the personality of a pre-school pupil is a priority value in the education system, including preschool, of the Russian Federation. It is revealed that the main purpose of the implementation of the «PRO-children» program in educational practice is the formation and development of children's initiative, independence and responsibility already at the level of preschool childhood while maintaining psychological comfort in the interaction of all participants in the educational process.

Keywords: pedagogical support, «PRO-children» program, development and education of pre-school students.

Федеральный государственный образовательный стандарт дошкольного образования, принятый в 2013 году, изменил подход к системе организации всей образовательной деятельности дошкольного образовательного учреждения. Основные положения, прописанные в ФГОС ДО, предполагают как качественные изменения в личности самого педагога, так и изменения в системе и структуре организации целостного образовательного процесса. Так, необходимость перехода во взаимодействии педагога с ребёнком от «объектного» к «субъект-субъектному» - всё больше утверждается в образовательной практике дошкольного учреждения в качестве приоритетного подхода в отношении к воспитанникам. Это способствует более качественному «вхождению» педагога в «мир» ребёнка для возможности и способности «прочувствовать» нужды и чаяния маленького воспитанника, а также необходимости «услышать и понять» его главные приоритеты и потребности с целью оказания профессиональной помощи в формировании и становлении главных ценностных ориентиров в развитии его личности.

Анализ базовой научной литературы показал, что развитие ребенка дошкольного возраста полноценное формирование личности маленького человека совершается в процессе воспитания и обучения, в специально организованной, активной, творческой, содержательно-наполненной деятельности, организуемой педагогом и осуществляемой совместно с самим дошкольником. Важная роль в этом процессе отводится созданию развивающей предметно-пространственной среды (РППС), в которой ребенок мог бы полноценно проживать все этапы дошкольного детства, развивать свой физический и психический потенциал, совершенствовать сенсорные навыки, а также общие и специальные способности, формировать социально-значимое поведение во взаимодействии и ценностно-ориентированной деятельности.

Как ребенок действует в специально организованной среде, познает и изучает окружающий мир, взаимодействует со сверстниками и значимыми взрослыми – во многом зависит от подготовленности и компетентности находящихся рядом с ним взрослых – педагогов, родителей.

Актуальность дополнительной оправдательной программы ПРО-детей определяется её ориентированностью на широкий спектр применения современных образовательных программ дошкольного образования с акцентом на изменение форм и содержания педагогической деятельности в соответствии с ФГОС ДО нового поколения, а также обеспечения условий для становления личностных качеств и формирования способностей, отражаемых в ключевых социально-нормативных возрастных характеристиках готовности ребенка к начальному этапу школьного периода жизни.

Так, пункт 1.4 ФГОС ДО ориентирует современное дошкольное образование на: 1) построение образовательной деятельности на основе индивидуальных особенностей каждого ребенка, при котором воспитанник начинает проявлять активность в выборе содержания своего образования и, таким образом, становится постепенно «субъектом» образования; 2) сотрудничество детей и взрослых при безусловном признании ребёнка полноценным участником (субъектом) образовательных отношений; 3) поддержку инициативы детей в различных видах деятельности; 4) сотрудничество образовательной организации с семьёй.

В то же время, наши наблюдения и научные исследования показали, что большинство педагогов дошкольного образования в недостаточной мере обладают профессиональными компетенциями, необходимыми для решения приоритетных задач, прописанных в ФГОС ДО.

Мы полагаем, что внедрение в образовательный процесс ДОУ общеобразовательной программы «ПРО-детей», способствует повышению качества дошкольного образования через создание специальных условий для непрерывного развития профессиональных компетенций у педагогов, посредством необходимости обеспечения включённости детей в образовательный процесс, позволяющий эффективно достигать планируемые образовательные результаты.

Работа ДОУ по программе «ПРО-детей» способствовала повышению уровня заинтересованности и творческой активности как у самих педагогов в организации и построении образовательного процесса, так и у самих детей, и у их родителей.

Поэтапное обучение и развитие дошкольников при системном и планомерном внедрении общеобразовательной программы «ПРОдетей», способствует поддержанию детской инициативы и самостоятельности, развивает способность к формированию предпосылок к ответственному выбору и принятию собственного решения и т.п.

Программа «ПРОдетей» строится на принципах всестороннего развития ребенка с фокусом на значимые личностные качества, необходимые человеку XXI века. Программа основана на лучших мировых и отечественных разработках и является ярким примером реализации принципов развивающего обучения и воспитания в ДОУ:

— программа ориентирована на индивидуальность ребенка;
— нацелена на развитие адаптации и саморегуляции;

— направлена на разработку индивидуальных образовательных маршрутов;
— поддержана уникальными формами игровой деятельности;
— ориентирована на диалогическое взаимодействие и общение в группе;
— не исключает возможности работы в инклюзивных группах;
— определена доступностью материального обеспечения и методического оснащения программы.

Программа ПРОдетей ориентирована на обеспечение подготовки детей к школе не за счет отказа от игры, а за счет ее развития в динамике, чем и отличается от всех других общеобразовательных программ, разработанных и реализованных в системе дошкольного образования.

Программа ПРОдетей направлена на освоение ребенком содержания, отвечающего культурным ожиданиям семьи и общества; на всестороннее развитие ребенка, включая развитие способности к планированию и контролю собственных действий.

Основным принципом программы ПРОдетей является принцип активности:

— все активности дошкольников носят развивающих характер, а не направлены на усвоение изолированных знаний, умений и навыков;
— в каждой активности могут участвовать дети, находящиеся на разных уровнях развития за счёт индивидуальной поддержки;
— в каждой активности используются разнообразные способы повысить вовлеченность детей;
— содержание каждой активности меняется по мере того, как дети овладевают новыми знаниями и умениями.

Основные принципы организации развивающей предметно-пространственной среды (РППС) в программе «ПРОдетей», основанные на требованиях ФГОС ДО, базирующиеся на опыте отечественной и международной практики:

— групповое пространство разделено на центры активности, в которых организуется и проходит основная деятельность детей;
— в учебном классе организовано специальное пространство для группового сбора на занятии, и ориентировано на развитие крупной моторики (танцы, упражнения, подвижные игры и др.);
— группа (учебный класс) выглядит чисто, красиво, где достаточно места для свободного передвижения детей во время занятий подгруппами;
— в группах инклюзии обеспечивается свободный доступ к оборудованию и материалам для детей с ограниченными возможностями здоровья;
— центры активности отделены друг от друга невысокими полками или шкафчиками, желательно мобильными, что позволяет небольшим группам детей играть и взаимодействовать в различных центрах. Важно организовывать пространство таким образом, чтобы перегородки не мешали перемещениям детей по группе, а воспитателю – осуществлять наблюдать за детьми. Мобильность мебели обеспечивает возможность трансформации группового пространства, объединения и разъединения центров активности, освобождения центра помещения группы для особых случаев и т.п.;
— игровая площадка оснащена специальным оборудованием: стационарными постройками (горки, лесенки, песочницы и др.), переносным и игровым инвентарем (мячами, скакалками, теннисными ракетками, велосипедами и др.) – для развития у детей крупной моторики. Можно использовать игровую площадку для размещения центров активности, дублируя уже существующие центры или создавая те, для которых в группе не имеется места (например, оборудовать на игровой площадке центр активности с песком и водой);

— центры искусства и науки располагаются на полу с жестким покрытием, на расстоянии быстрой доступности к воде с целью осуществления быстрой уборки в случае нечаянного загрязнения рабочих поверхностей в ходе осуществления опытов и экспериментов и др.

Дети в рамках программы ПРОлетей могут организовывать игру не только в одном отведенном для этого центре активности, но также и в других центрах, что напрямую влияет как на наполняемость центров, так и на их расположение в пространстве группы.

В каждой группе обычно организуют 6–8 основных центров активности дошкольников, причём количество центров в каждой группе определяется самим воспитателем группы под руководством методистов дошкольной образовательной организации (ДОО). Центры активности размещают таким образом, чтобы воспитатель в любой момент мог видеть детей в каждом из этих центров, а детям было бы легко войти в отгороженное пространство или выйти из него.

Особый интерес программы ПРОдетей заключается в возможности создавать условия для формирования осмысленного поведения и осознанного отношения детей к собственной деятельности с развивающим эффектом, как самостоятельной ценности.

Основная общеобразовательная программа «ПРОдетей» предполагает рассмотрение и организацию предметно-пространственной среды как способ оказания ребенку всесторонней педагогической поддержки в зоне его ближайшего развития, привлекает воспитанников к активной самостоятельной деятельности и проявлению личной инициативы в общении, взаимодействии, поведении, действии.

Каждый ребенок имеет возможность свободно и самостоятельно выбрать себе занятие по интересам в желаемом центре (игровой зоне), что обеспечивается разнообразием предметного содержания, доступностью и удобством размещения всех рабочих и развивающих материалов и др.

В рамках нашего эмпирического исследования, в ходе реализации программы «ПРОдетей» в ДОО, было обнаружено что дети стали «меньше ссориться друг с другом», научились договариваться и конструктивно делить игровое пространство и рабочие материалы на занятиях; стали больше «погружаться» в интересный и увлекательный процесс познания, испытывать положительные эмоции как от взаимодействий со сверстниками, так и от произведенных действий и «открытий», «инсайтов» и «озарений» на занятиях.

Исследование показало, что что поэтапное обучение и развитие старших дошкольников при системном подходе и планомерном внедрении общеобразовательной программы «ПРОдетей», способствует поддержанию детской инициативы и самостоятельности, развивает способность и возможность формирования предпосылок к ответственному выбору и принятию собственного индивидуального решения воспитанников ДОУ.

***

1. Примерная основная общеобразовательная программа дошкольного образования «ПРОдетей», Москва, 2019. 56 с.
2. Блинская Е.М., Фалунина Е.В. Обоснование разработки комплекса дидактических игр к образовательной программе по математике для дошкольников. // Социализация растущего человека в контексте прогрессивных научных идей XXI века: социальное развитие детей дошкольного возраста. // Сборник научных трудов I-ой всероссийской научно-практической конференции с международным участием. / Под. общ. ред. доцента Т.И. Никифоровой. Якутск., 2015. 802 с.
3. Дехтерёва Л.В., Фалунина Е.В. Игровой стретчинг для дошкольников: особенности дополнительной общеразвивающей программы ДОУ. // Труды Братского государственного университета. Серия: Гуманитарные и социальные науки. – 2016. С. 105-108.
4. Загарских Д.А., Фалунина Е.В. Развитие речи и познавательных способностей у детей старшего дошкольного возраста с ОНР. // Гуманитарные и социальные проблемы развития регионов Сибири: материалы XIII Меж¬вузовской научной конфе¬ренции 18 апреля 2014 года. – Братск: Изд-во БрГУ, 2014. С. 33-34.

Хозеева И.Н.

Особенности организации научно-исследовательской работы бакалавров и специалистов на неязыковых направлениях подготовки в рамках дисциплины «Иностранный язык»

Калужский Государственный Университет им. К.Э. Циолковского (Россия, Калуга)

doi: 10.18411/trnio-04-2022-197

Аннотация

В статье дается определение научно-исследовательской работы студентов, указываются цели, задачи и виды НИРС для обучающихся младших курсов. В статье приведены этапы привлечения студентов к НИРС в рамках дисциплины «Иностранный язык». Также в статье рассказывается о мероприятиях, направленных на повышение профессионального уровня подготовки бакалавров и специалистов через участие в научно-исследовательской работе.

Ключевые слова: научно-исследовательская работа, цель, задачи, профессиональная подготовка, формирование, иностранный язык, мотивация.

Abstract

The article specifies the definition of students' research, its purpose and tasks, as well as the types of research for junior students. The article describes the stages for involving the students within the course of a foreign language in a university. Also the article talks about the events, facilitating the professional training of bachelors and specialists through their participation in research.

Keywords: research, purpose, tasks, professional training, formation, a foreign language, motivating force.

В профессиональной подготовке бакалавров и специалистов значительное место отводится организации научно-исследовательской работы студентов. Под научно-исследовательской работой студентов (НИРС) следует понимать совокупность мероприятий, направленных на освоение методов и навыков выполнения научных работ, развитие способности, самостоятельности и инициативности.

Целью научно-исследовательской работы бакалавров и специалистов является реализация творческих и интеллектуальных способностей студентов, формирование и совершенствование форм их привлечения к научной деятельности, обеспечивающих единство учебно-воспитательных и научно-практических процессов для повышения профессионального уровня подготовки специалистов с высшим образованием. Научно-исследовательская работа обучающихся служит формированию их как творческих личностей, способных обоснованно и эффективно решать возникающие теоретические и прикладные проблемы.

Научно-исследовательская деятельность бакалавров и специалистов решает три задачи: образовательную, развивающую и воспитательную:

— образовательная задача позволяет активизировать мыслительную деятельность студентов, получать дополнительные знания в ходе проведения исследования, обучиться структуре проведения исследования в профессиональной области.
— воспитательная задача заключается в формировании самостоятельности и ответственности, умении планирования и организации своей деятельности.
— развивающая задача заключается в развитии креативности и творческого потенциала студентов, их познавательных, личностных возможностей и способностей.

Научно-исследовательская работа обучающихся предполагает решение следующих практических задач:

- обучение студентов методологии научного поиска;
- создание условий для применения обучающимися теоретических знаний на практике;
- создание условий для раскрытия и реализации творческих и интеллектуальных способностей обучающихся;
- формирование навыков научно-практической, творческой и исследовательской деятельности;
- становление профессионального научно-исследовательского мышления;
- формирование четкого представления об основных профессиональных задачах, способах их решения;
- формирование умений использовать современные технологии сбора, обработки и использования научной информации по исследуемой проблеме;
- обеспечение готовности к профессиональному самосовершенствованию, развитию творческого потенциала, профессионального мастерства;
- развитие навыков самостоятельной научно-исследовательской работы (умение выявлять и формулировать научную проблему, формулировать задачи исследования; разрабатывать план; обрабатывать полученные результаты, анализировать их; представлять итоги научного исследования в виде отчетов, рефератов, научных статей и т. д.);

Различают основные виды научно-исследовательской работы студентов:

1. обязательная НИРС (выполняется в соответствии с учебными планами и рабочими программами учебных дисциплин в обязательном порядке);
2. дополнительная НИРС (выполняется за рамками учебных программ и учебных планов);
3. научно-исследовательская работа, параллельная учебному процессу.

С первых шагов пребывания в КГУ им. К.Э. Циолковского студент неязыкового направления подготовки может участвовать в научных исследованиях кафедры лингвистики и иностранных языков. На уровне бакалавриата и специалитета кафедра занимается первыми двумя видами НИРС. В первую очередь, это обязательная НИРС при подготовке проектов и презентаций по темам иноязычного общения в лингвострановедческом и социо-культурном модуле. Профессиональный модуль начинается с темы «Наука и технологии», в которую коллектив кафедры включил тщательно отобранные инструкции по публичному выступлению (сообщение темы, плана проекта, приглашение задавать вопросы и т.д.) и оформлению презентации (текст в виде тезисов, использование схем, диаграмм и таблиц и т.д.). В дальнейшем, при выполнении дополнительной НИРС студенты активно пользуются этими правилами. Сложность осуществления НИРС на иностранном языке состоит в том, что язык является не целью обучения, а способом достижения внеязыковых задач, но это вовсе не означает, что преподаватель не ставит языковых задач в ходе обучения с применением продуктивных технологий. Нужно помнить, что знание отдельных правил построения иноязычного высказывания является основой для практического использования иностранного языка. Реализация научно-исследовательской работы в рамках курса обучения иностранному языку способствует формированию коммуникативной компетенции, которая подразумевает:

- знания о системе языка и навыки владения языковыми средствами общения;
- знания, навыки и умения, которые позволяют понимать и составлять иноязычные высказывания в зависимости от ситуации общения;
- владение различными видами устных высказывания, в том числе презентацией;

— умение делать перевод профессиональных текстов с иностранного языка на русский и в обратном порядке.

Вместе с тем осуществляется формирование и профессиональной научной компетенции, характеризующейся уровнем сформированности следующих профессиональных научных навыков и умений:

— понимать и порождать аутентичные и оригинальные тексты с извлечением основной информации или с полным пониманием содержания текста;
— оформить научную статью;
— подготовить выступление на научную тематику;
— использовать полученные знания в сфере научного общения.

Кафедрой лингвистики и иностранных языков ежегодно проводится Лингвистический конкурс, состоящий из нескольких мероприятий. К НИРС мы относим конкурс научных докладов студентов под общей темой «Использование иностранного языка и лингвистических знаний в профессиональных целях».

Несмотря на актуальность поставленной задачи, в этом вопросе есть еще много проблем. Одна из проблем – формирование исследовательской компетенции у студентов младших курсов, поскольку дисциплина «Иностранный язык» преподается, в основном, только на первом курсе. В рамках первого этапа решаются задачи, направленные на развитие мотивации к исследовательской деятельности, формирование мотивов научного творчества на основе личностно-ориентированного подхода. Проблема активизации НИРС связана с правильным выбором формы организации ее деятельности. Необходимо по возможности, составляя планы мероприятий по НИРС, учитывать интересы студентов, не навязывая им что-либо в обязательном порядке. Только проявленный интерес к науке может дать положительный результат в их дальнейшей деятельности.

В рамках курса «Иностранный язык» на неязыковых направлениях подготовки большое внимание уделяется чтению литературы по специальности и ведению бесед в рамках профессиональной тематики, что позволяет обеспечить сбалансированное сочетание языковой и специализированной подготовки. На занятиях иностранного языка студенты иногда получают информацию, которую им только предстоит изучить по другим дисциплинам. Конечно же, студенты получают лишь элементарные и фрагментарные знания по данным дисциплинам, но данный процесс можно считать подготовкой к дальнейшему обучению. На данном этапе у многих обучающихся появляется достаточная мотивация для использования языка как средства получения знаний по другим предметам и при создании таких учебных продуктов как доклады, рефераты, курсовые. Такие студенты чаще воспринимают «Иностранный язык» как существенный компонент своей профессиональной подготовки.

Второй этап обеспечивает формирование специальных исследовательских навыков в процессе интеграции учебной и внеучебной деятельности. Третий этап даёт возможность реализовать сформированные умения в индивидуальной исследовательской деятельности.

Научно-исследовательская работа студентов (НИРС) способствует формированию УК-4 Способен осуществлять деловую коммуникацию в устной и письменной формах на государственном языке Российской Федерации и иностранном(ых) языке(ах). Данную компетенцию можно и нужно формировать, привлекая студентов к активному участию в научно-исследовательской работе, которая в настоящее время приобретает все большее значение в профессиональной подготовке будущего специалиста.

Реализация научно-исследовательской работы в рамках дисциплины «Иностранный язык» может осуществляться в различных областях научных знаний в зависимости от специальности студента. Методы исследования относительно иностранного языка являются довольно специфическими. НИРС больше направлен на поиск информации в различных источниках, ее систематизацию, целостное осмысление и выявление личностной значимости полученных фактов.

Таким образом, основными критериями успешной реализации НИРС по дисциплине «Иностранный язык» являются: высокая мотивация студента к осуществлению научной деятельности, профессиональная направленность работы и наличие междисциплинарных связей с другими предметами.

Хорошо организованная научно-исследовательская работа студентов в процессе обучения способствует формированию навыков овладения теоретическими и практическими знаниями, умения ориентироваться в большом количестве новой информации, навыков организации и контроля самостоятельной учебной деятельности, умения действовать в стандартных и нестандартных ситуациях, а также развитию адекватной самооценки.

***

1. Дыбина О.В. Организация научно-исследовательской работы в системе двухуровневой подготовки бакалавра – магистра : учеб.- метод. пособие для подготовки бакалавров и магистров направления 050400 «Психолого-педагогическое образование» / О.В. Дыбина, И.В. Руденко ; под ред. О.В. Дыбиной. – Тольятти : Изд-во ТГУ, 2011. – 72 с.
2. Падерина П.Н. Научно-исследовательская работа студента в рамках дисциплины «Иностранный язык» в техническом ВУЗе // Современные научные исследования и инновации. 2014. № 4. Ч. 2 [Электронный ресурс]. URL: https://web.snauka.ru/issues/2014/04/3330

Чемерилова И.А., Семенов А.В.

Применение гуманитарных технологий в процессе формирования профессионально важных качеств будущих юристов

ФГБОУ ВО «ЧГУ им И.Н.Ульянова»
(Россия, Чебоксары)

doi: 10.18411/trnio-04-2022-198

Аннотация

В статье оценивается роль применения различных гуманитарных технологий в процессе формирования профессионально важных качеств юриста. Раскрывается сущность гуманитарных технологий, выделяются их специфические особенности, отличающие от других видов технологий. Особое внимание уделяется рассмотрению различных видов гуманитарных технологий, а также анализу их влияния на процесс обучения студентов-юристов. Представлены результаты исследования, проведенного методом анкетирования среди студентов юридического факультета.

Ключевые слова: гуманитарные технологии; профессионально важные качества; будущие юристы.

Abstract

The article assesses the role of using various humanitarian technologies in the process of forming the professionally important qualities of a lawyer. The essence of humanitarian technologies is revealed, their specific features, which distinguish them from other types of technologies, are highlighted. Particular attention is paid to the consideration of various types of humanitarian technologies, as well as the analysis of their impact on the learning process of law students. The results of a study carried out by the method of questioning among students of the Faculty of Law are presented.

Keywords: humanity technologies; competencies; future lawyers.

Построение правового государства не может быть реализовано без качественной подготовки специалистов в сфере юриспруденции. При этом в процессе их обучения немаловажную роль играет не только получение всех необходимых знаний, но и формирование профессионально важных качеств будущих юристов.

Формирование профессионально важных качеств будущих юристов является неотъемлемым элементом процесса их обучения.

Интересное понятие «профессионально важных качеств» приводится А.В. Карповым. Он определяет их как «индивидуальные свойства субъекта деятельности, которые необходимы и достаточны для ее реализации на нормативно заданном уровне и которые значимо и положительно коррелируют хотя бы с одним (или несколькими) ее основными результативными параметрами - качеством, производительностью, надежностью» [3, с. 190].

В своей совокупности профессионально важные качества устанавливают границы компетенций, требующихся для обеспечения высокого уровня профессионального мастерства. На основе изученной и проанализированной литературы к профессионально важным качествам юриста следует отнести такие как справедливость, ответственность, законопослушность, сдержанность, уравновешенность, стрессоустойчивость, умение действовать в нестандартной ситуции, аналитический склад ума, творческое мышление, интуиция, находчивость, профессионально развитая память и воображение, коммуникабельность умение расположить собеседника, завоевать его доверие, способность убеждать, дар красноречия и др.

Данные качества должны быть предметом контроля и систематического мониторинга в вузе, поскольку уровень их сформированности является показателем готовности к выполнению профессиональных обязанностей.

Гуманитарные технологии представляют собой определенную последовательность действий педагога, специально организованных для конкретной педагогической ситуации и повышающих эффективность решаемых педагогических задач. Их отличительными чертами являются использование гуманитарных знаний о личности, установление субъект-субъектных отношений и открытость целей работы с человеком.

Вопросам применения гуманитарных технологий в процессе обучения посвящены работы Н.В. Бордовской [1], Л.Г. Джиоева [2], А.Е. Митина, С.О. Филиппова [4], В.П. Соломина [5], Ю.В. Сорокопуд, О.В., Клименко, Е.Н. Хадикова, Д.А. Корсун [7], Н.Д. Узлова [7].

Педагогические технологии гуманитарны по своей природе. Важной особенностью гуманитарной технологии является диалогичность. Условия диалога в гуманитарной технологии обеспечивается путём преднамеренного конструирования субъект-субъектных отношений. Результатом такого взаимодействия будут «состояния», в которых участники педагогического процесса смогут услышать, понять смыслы друг друга, выработать доступный язык общения. Гуманитарной технологии свойственна открытость целей работы с человеком, отсутствие манипулятивности в деятельности педагога.

Гуманитарные технологии являются, по сути, технологиями повышения эффективности деятельности, к которой они применяются, за счет использования ресурсов, связанных с гуманитарными знаниями о личности. В настоящее время в процессе обучения будущих юристов с целью формирования их профессионально важных качеств применяются такие виды гуманитарных технологий, как скэффолдинг (технология «угасающей помощи»), технология ролевой игры, студенческие дебаты, технология обучения методом кейсов (метод конкретных ситуаций), веб-квести др. Применение данных технологий позволяет сформировать у студентов логичность и критичность мышления, навыки работы в команде, способности к решению нестандартных ситуаций, принятию важных решений.

С целью оценки роли указанных технологий в процессе обучения было проведено анкетирование среди студентов юридического факультета 3-4 курсов бакалавриата, а также 1-2 курсов магистратуры, в опросе приняли участие 122 студента. В ходе анкетирования обучающимся предстояло ответить на 3 вопроса. В результате анкетирования были получены следующие результаты.

1) На вопрос «Какие из указанных гуманитарных технологий непосредственно используются или были использованы в процессе вашего обучения», респонденты отметили все указанные гуманитарные технологии:

скэффолдинг (21% респондентов), ролевая игра (54%), студенческие дебаты (65%), метод кейсов (88%), веб-квест (47%). Таким образом, чаще всего используется технология обучения методом кейсов и студенческие дебаты.

2) На вопрос «Какие из гуманитарных технологий наиболее эффективны в процессе формирования профессионально важных качеств юристов» большинство респондентов выделили метод кейсов и технологию ролевой игры; скэффолдинг (9% респондентов), ролевая игра (53%), студенческие дебаты (41%), метод кейсов (69%), веб-квест (29%).

3) Отвечая на третий вопрос «Как вы в целом оцениваете возможность применения данных технологий в процессе обучения?», подавляющее большинство опрошенных (87,6% респондентов) положительно оценили возможность применения гуманитарных технологий в процессе обучения.

Обработка результатов анкетирования показала, что различные гуманитарные технологии часто применяются в процессе обучения будущих юристов, имеют положительное воздействие на образовательный процесс и высоко оцениваются самими студентами.

В рамках настоящего исследования для выявления влияния гуманитарных технологий на формирование профессионально важных качеств будущих юристов было также проведено измерение данных качеств у обучающихся. В эксперименте участвовали студенты 4 курса (2 группы), одна из которых изучает факультатив «Теория и практика профессионального становления юриста». Программа работы факультатива основана на «погружении» в профессию и основана на применении гуманитарных технологий.

Из группы, изучающей факультатив, была сформирована экспериментальная группа (ЭГ, 30 человек), из группа, не изучающей – контрольная группа (КГ, 30 человек).

В качестве диагностического инструментария выступили специально подготовленные практические задания. Выполнение заданий оценивалось методом экспертной оценки. В качестве экспертов выступили преподаватели вуза, работающие в академических группах. Адекватность оценки обеспечивалась предварительным обсуждением всеми экспертами основных критериев оценки. Мы использовали четырехбалльную шкалу оценок. Каждому признаку (качество ярко выражено, качество сформировано, качество сформировано слабо, качество не сформировано) присваивался балл – от 4 до 1.

Распределение студентов по уровням сформированности профессиональных качеств на основании рейтинговой оценки осуществлялось по методике, предлагаемой А.А. Кыверялгом. Следуя этой методике, о низком уровне свидетельствуют рейтинговые оценки, находящиеся в диапазоне от 25% до 50% максимально возможных набранных баллов. Рейтинговые оценки, расположенные в интервале от 50% до 75%, позволяют констатировать средний уровень сформированности качеств. О высоком уровне свидетельствуют рейтинговые оценки, превышающие 75% от максимально возможных. Поскольку каждый студент, выполняя 6 заданий, мог набрать от 1 до 4-х баллов, максимальная рейтинговая оценка (R max) составляла 24 балла, а минимальная (R min) – 6 баллов, то границы интервалов распределения рейтинговой оценки по уровням приходятся на 13 и 18 баллов. Таким образом, у студентов, набравших 6-12 баллов, диагностировался уровень, 13-18 баллов – уровень, 19-24 – уровень. Результаты замера в ЭГ и КГ представлены в табл. 1.

Таблица 1

Уровни сформированости профессионально важных качеств у обучающихся, будущих юристов.

Уровни сформированности	*ЭГ*	*КГ*
Низкий	–	*20%*
Средний	*56,7%*	*46,7 %*
Высокий	*43,3%*	*33,3%*

Более высокие показатели в ЭГ подтвердили гипотезу о том, что в решении задач формирования профессионально важных качеств будущих юристам эффективным представляется использование гуманитарных технологий.

***

1. Бордовская. Н.В. Гуманитарные технологии в вузовском образовательном процессе. Теория и методология проектирования. СПб.: Книжный дом, 2007. 408 с.
2. Джиоева Л.Г. Роль игровых технологий обучения в профессиональном становлении студентов - будущих юристов // Балтийский гуманитарный журнал. 2021. Т. 10. № 1(34) . С. 421-424.
3. Карпов А.В. Понятие профессионально важных качеств деятельности. Психология труда: учебник и практикум для академического бакалавриата М., 2017. Ч. 5. С. 190-195.
4. Митин А.Е., Филиппова, С.О. Гуманитарные технологии: обоснование основных положений применения в образовании // Знание. Понимание. – 2013. № 3. С. 255-262.
5. Соломин, В.К. Гуманитарные технологии как инновации в образовании // Вестник ГТПУ. 2011. Вып. 4 (106). С.124-127.
6. Сорокопуд Ю.В., Клименко О.В., Хадикова Е.Н., Корсун Д.А. Применение гуманитарных технологий в высшем профессиональном образовании// Научно-методический электронный журнал «Концепт». – 2014. Т.12. С. 396-400.
7. Узлов, Н.Д. Настоящее и будущее гуманитарных технологий// Вестник Пермского университета. Философия. Психология. Социология. 2011. № 4. С. 62-70.
8. Чемерилова И.А., Афанасьева М.Л. Исследование жизненных ценностей современного студенчества// Личность, общество, культура, образование: вызовы XXI века: Сб.ст. аспирантов, соискателей и преподавателей. – Чебоксары: Изд-во Чуваш. ун-та. 2016. С. 146-151.

Шакирова Т.И.

Опыт реализации воспитательных задач средствами иностранного языка в обучении студентов неязыковых профилей подготовки

Калужский государственный университет им. К.Э. Циолковского (Россия, Калуга)

doi: 10.18411/trnio-04-2022-199

Аннотация

Данная статья посвящена описанию опыта проведения воспитательных внеаудиторых мероприятий, связанных с изучением иностранных языков, для студентов вуза. В статье раскрываются воспитательный и познавательный потенциал данных мероприятий в области формирования универсальных компетенций. Даны примеры общеуниверситетских конкурсов культурно-просветительского, научно-воспитательного и учебно-воспитательного характера. Приведены результаты охвата студентов, задействованных в данных мероприятиях.

Ключевые слова: иностранный язык, универсальная компетенция, потенциал, воспитательные задачи, конкурс, мероприятие.

Abstract

This article is devoted to the description of the experience in organizing and conducting educational extra-class events connected with learning foreign languages for higher education students. Educational and cognitive potential of such events in the sphere of universal competencies formation are revealed in this article. There are given examples of university contests having cultural-educational, scientific-educational, and academic-educational nature. The results of the number of students involved into these events are given.

Keywords: foreign language, universal competency, potential, educational tasks, contest, event.

Согласно действующим образовательным документам Российского образования ФГОС 3++, главной задачей дисциплины «Иностранный язык» является формирование

способности осуществлять деловую коммуникацию в устной и письменной формах на государственном языке Российской Федерации и иностранном(ых) языке(ах) (УК-4). [1]

Однако, образовательный процесс на любой ступени обучения подразумевает интеграцию воспитательных задач в этот процесс. Более того, рабочая программа воспитательной работы теперь является составной частью любой общей образовательной программы (за исключением ступени аспирантуры).

«В условиях реализации ФГОС ВО использование потенциала воспитательной работы является существенным ресурсом повышения качества профессионального образования, важным фактором профессионального и личностного становления будущего специалиста». [2]

Универсальные компетенции формируются в рамках социокультурной среды, обеспечение которой зависит от воспитательной работы, осуществляемой вузом. Данные универсальные компетенции для всех стандартов бакалавриата совпадают. Однако, помимо уже указанной УК-4, воспитательный потенциал дисциплины «Иностранный язык» может быть реализован при формировании таких компетенций как:

УК-1 – способен осуществлять поиск, критический анализ и синтез информации, применять системный подход для решения поставленных задач;

УК-2 – способен определять круг задач в рамках поставленной цели и выбирать оптимальные способы их решения, исходя из действующих правовых норм, имеющихся ресурсов и ограничений;

УК-3 – способен осуществлять социальное взаимодействие и реализовывать свою роль в команде;

УК-5 – способен воспринимать межкультурное разнообразие общества в социально-историческом, этическом и философском контекстах;

УК-6 – способен управлять своим временем, выстраивать и реализовывать траекторию саморазвития на основе принципов образования в течение всей жизни. [1]

Воспитательный потенциал дисциплины «Иностранный язык» вносит свой вклад в формирование данных компетенций с помощью организации внеаудиторных мероприятий. Они должны включать как индивидуальную, так и командную деятельность студентов, подразумевать работу с информацией, быть направленными на ознакомление студентов с многообразием языков и культур. Кроме того, такие мероприятия должны расширять лингвистический кругозор и повышать мотивацию и интерес к изучению иностранных языков.

В плане воспитательной работы кафедры лингвистики и иностранных языков КГУ им. К.Э. Циолковского есть ряд мероприятий, которые могут быть включены в практически каждую ООП неязыковых профилей подготовки. Однако, поскольку кафедра преподает иностранные языки всем студентам неязыковых профилей подготовки, в план воспитательной работы кафедры включены многочисленные общеуниверситетские воспитательные внеаудиторные мероприятия, нацеленные на привитие интереса к овладению иностранными языками, знакомство с культурным и языковым разнообразием мира.

Одним из примеров может служить ежегодная серия мероприятий, объединенных общим названием «Лингвокон». Традиционно в него входят 4 конкурса и лекции-презентации различных языков.

Первый конкурс «Языки, которые мы не изучаем» посвящен созданию группой студентов проекта в виде стенгазеты. Конкурс проводится по номинациям: европейские языки, азиатские языки, языки России и вымышленные/искусственные языки. Работы должны рассказать об особенностях данного языка, проиллюстрировать его, а также дать культурный фон страны и/или местности, где данный язык распространен.

Все поданные на конкурс работы оцениваются жюри, в состав которого входят не только преподаватели кафедры лингвистики и иностранных языков, но и преподаватели

других кафедр, имеющие специальность, связанную с изобразительным искусством, а также представитель студенческого руководства.

Все работы размещаются в формате выставки с целью ознакомления с работами, а также для проведения голосования «Приз зрительских симпатий». Количество участников конкурса неуклонно растет: от 50 участников во время проведения первых конкурсов, до 95-100 в 2021 году.

Благодаря данному конкурсу и студенты-участники, и посетители выставки получают возможность ознакомиться с интересными фактами о языках, не изучаемых в вузе, лингвистических особенностях, о странах и стереотипах.

Второй конкурс ориентирован на научно-исследовательскую работу студентов, и скорее он является научно-воспитательным. Название конкурса: «Использование иностранного языка и лингвистических знаний в профессиональных целях». Он проводится в формате конференции-конкурса научных докладов, на котором участники представляют результаты своих теоретических и практических исследований по трем направлениям:

— методика преподавания иностранных языков;
— использование иностранного языка в профессиональной деятельности;
— использование иностранного языка для академических целей.

Все исследования проводятся под руководством преподавателей кафедры лингвистики и иностранных языков.

В состав жюри конкурса также приглашаются сотрудники университета, связанные с научной и методической деятельностью. По результатам работы жюри некоторые доклады получают рекомендацию к оформлению в качестве статей с последующей публикацией в научных журналах КГУ им. К.Э. Циолковского.

Следующим конкурсом являются Олимпиады по языкам именно для неязыковых профилей подготовки по английскому, немецкому и французскому языкам, а также по латинскому языку для студентов медицинского института КГУ им. К.Э. Циолковского.

Интересным и познавательным конкурсом является лингвострановедческая игра «Что? Где? Когда?». Вопросы касаются лингвострановедения, историко-страноведческих знаний, то есть упора на какой-то один язык нет. Как правило участие принимают 11-12 команд, состоящих из студентов неязыковых профилей подготовки различных институтов КГУ им. К.Э. Циолковского.

Помимо вышеописанных конкурсов еще одной важной миссией «Лингвокон» является знакомство студентов, преподавателей и сотрудников КГУ им. К.Э. Циолковского с существующим разнообразием иностранных языков, расширение лингвистического и страноведческого кругозора, поэтому в качестве познавательной составляющей организаторами «Лингвокона» из числа преподавателей кафедры лингвистики и иностранных языков готовятся лекции-презентации с участием преподавателей других кафедр, иностранных студентов и студентов-россиян, обучающихся в КГУ им. К.Э. Циолковского.

Список представляемых языков достаточно широк: армянский, азербайджанский, вьетнамский, тамборский, японский, итальянский, испанский, сербский, арабский, латинский, греческий, финский и нидерландский, язык слепых (Азбука Брайля), польский, чеченский, узбекский, таджикский, русский как иностранный, и т.д. Кроме того, он меняется из года в год, так как организаторы опираются на студентов, обучающихся в КГУ им. К.Э. Циолковского, и владеющих тем или иным языком.

Лекции проходят в открытом доступе и касаются таких вопросов, как история развития языка, культурное наследие стран, полезные ресурсы для изучения (видео, подкасты, учебники). Лекторы знакомят с фонетическими, грамматическими и лексическими характеристиками представляемых языков, знакомство с бытовыми фразами. Самой занимательной частью, как правило, является составление слушателями микродиалогов и языковые игры.

Помимо основных организационных моментов вся серия мероприятий полностью сопровождается информационной поддержкой в социальных сетях: создаются расписание и онлайн заявки, публикуются описания презентаторов и реклама лекций, публикуются результаты конкурсов.

Положительная сторона данных мероприятий видна в первую очередь в увеличении желающих быть задействованными как в качестве участников, так и в качестве слушателей лекций-презентация и болельщиков в игре «Что? Где? Когда?».

Однако «Лингвокон» развивается и число конкурсов увеличивается. Например, был добавлен конкурс научных статей для обучающихся на магистерских программах кафедры лингвистики и иностранных языков. Победители получили помощь в публикации.

В 2022 году в связи с проведением в России «Года культурного наследия народов России» в программу «Лингвокон» будут включены познавательные квесты по культуре и языкам коренных малых народов России, а также круглый стол, касающийся опыта проживания и обучения иностранных студентов КГУ им. К.Э. Циолковского.

Таким образом, можно утверждать, что воспитательные задачи мероприятий такой направленности успешно реализуются.

***

1. Портал Федеральных образовательных стандартов. https://fgosvo.ru/fgosvo/index/24 (Дата обращения 16.03.2022)
2. Ходырева Е.А. Воспитательная деятельность вузов в условиях реализации Федеральных государственных образовательных стандартов высшего образования (ФГОС ВО) [Электронный ресурс]// Вестник Вятского государственного гуманитарного университета, № 3, 2015. С.121-125. https://cyberleninka.ru/article/n/vospitatelnaya-deyatelnost-vuzov-v-usloviyah-realizatsii-federalnyh-gosudarstvennyh-obrazovatelnyh-standartov-vysshego-obrazovaniya/viewer (Дата обращения 25.01.2022)

Шапедько Л.А.

Значение организации курсов по выбору в старших классах общеобразовательной школы

Брянский государственный университет имени академика И.Г. Петровского (Россия, Новозыбков)

doi: 10.18411/trnio-04-2022-200

Аннотация

В статье рассматривается значение курсов по выбору в старших классах общеобразовательной школы для ученика. Автор делает вывод о значимости правильного подхода к выбору элективного курса и результатах, получаемых учеником в процессе обучения.

Ключевые слова: элективный курс, ученик, предметная область.

Abstract

The article discusses the importance of elective courses in high school for a student. The author makes a conclusion about the importance of the correct approach to the choice of an elective course and the results obtained by the student in the learning process.

Keywords: elective course, textbook, subject area.

Современная методика преподавания любого предмета в старших классах невозможна без профильной подготовки учащихся, а значит и ведения элективных курсов.

Элективные курсы – курсы по выбору для учащихся старших классов [5,с.15]. Но выбирать им придется из числа тех курсов, которые предложит учитель.

Занятия по выбору создают более богатый опыт обучения, а также помогают привить интерес учеников старших классов к данному предмету. И когда преподаватель дает

ученикам возможность выбирать эти направления курса – по сути, беря на себя ответственность за их обучение, – ученики, как правило, действительно вкладывают усердие в обучение и получают дополнительную мотивацию в выбор дальнейшего развития.

В 10 – 11-х классах число элективных курсов определено учебным планом для каждого профиля. Элективные курсы выполняют три основных функции:

1) надстройки профильного учебного предмета, превращающей его в полной мере в углубленный;
2) развития содержания одного из базовых учебных предметов, изучение которого осуществляется на минимальном общеобразовательном уровне, что позволяет поддерживать изучение смежных учебных предметов на профильном уровне или получить дополнительную подготовку для сдачи единого государственного экзамена по выбранному предмету на профильном уровне;
3) удовлетворение познавательных интересов в различных областях деятельности человека [2, с.173].

Основными целями элективных курсов является углубление знаний в выбранном ими предмете. Например, если рассматривать элективные курсы по математике, то они будут включать в себя экономический уклон, что позволит ученику, увлекающемуся статистикой или математической аналитикой, развить такие качества, как математическое мышление, удовлетворения интересов в области познания экономики. Такие знания ученик не смог бы получить на базовых уроках математики.

К самым важным среди компетенций, которые ученик получает в процессе обучения в школе, можно отнести развитие компетентности в сфере усвоения знаний из различных источников информации [6, с.56]. Эта способность является основополагающей в дальнейшей профессиональной жизни, когда ученику придется самому искать и познавать различные виды информации. Эту способность можно назвать учебно-познавательной компетентностью учащегося.

Помимо этого, необходимо помнить о том, что ученик старших классов – это уже полностью сформировавшаяся личность, следующим шагом которого будет являться профессиональная деятельность.

Элективные курсы в системе профильного обучения позволяют приобщать учеников к самостоятельной работе, знакомят их со взрослой профессиональной деятельностью и способствует раскрытию их потенциала.

«Концепция профильного обучения на старшей ступени общего образования», введённая Минобразованием России, основывается на сочетание трёх типов курсов: это базовые общеобразовательное курсы, профильные курсы, и элективные [3,с.32].

Каждый из данных видов курсов играет свою значительную роль в развитии образовательных интересов, способностей и общего уровня образования ученика [4,с.123].

Необходимо помнить о том, что базовые курсы являются лишь общей ступенью образования, не готовящий ученика к реальной жизни, а дающий ему уже готовые знания. Именно поэтому элективные курсы имеют такое значение в жизни ученика, так как некоторые из них могут обеспечить не только очень высокий уровень образовательных потребностей старшеклассников, но и их качественную реализацию.

Например, курсы по русскому языку или литературе в старших классах обеспечивают учеников, имеющих интерес гуманитарным наукам, обеспечить полноценными профильными знаниями по данным предметам, что является очень важным для дальнейшей успешной компетентности в работе [9,с.76].

Кроме того, курсы по выбору способствуют реализации таких критериев исследовательского уровня усвоения знаний по русскому языку, как « наличие у учащегося в образе познаваемого языкового объекта (явления) "субъективного содержания, в котором как бы зафиксирован эмоциональный опыт субъекта"; оценка учащимся значимости языковых объектов (явлений, фактов), их взаимосвязи с другими объектами; умение отобрать наиболее

рациональный метод выполнения задания; наличие элементов творческого подхода к выполнению задания; создание новых оригинальных методов познавательной деятельности и способов обработки языковой информации» [1,с.13].

При реализации данных курсов предполагается, что они способствуют внутрипрофильной специализации обучения, и решают такие базовые задачи как профессиональная ориентация подготовки человека, который выбирает свою дальнейшую траекторию развития как специалист.

Функции элективных курсов в виде схема представлены на рис.1 (Составлено автором).

Рисунок 1. Функции элективных курсов.

Чем ближе проблематика элективных занятий к проблемам, которые являются значимыми для учащихся, тем больше шансов на успех в учебной деятельности. Хорошо известна пословица: «Можно привести лошадь к водопою, нельзя заставить ее пить». Школа – источник познания, но пользуются этим источником наши ученики только тогда, когда школьные уроки соответствуют их потребностям, интересам, запросам.

Самостоятельный выбор является ответственным шагом при движении по основному вектору взросления молодых людей.

При организации элективных курсов существует определённая последовательность шагов для преподавателя, чтобы позволить ученику сделать правильный выбор [8,с.65].

Первым и самым необходимым является выбор совокупности предметов, в области которых лежат интересы и стремление ученика.

Необходимо, чтобы школьник очень ответственно подошел к этому выбору, так как от этого может зависеть уровень его компетентности на том или ином профессиональном поприще.

Говоря о формах фиксации достижений учеников при изучении элективных курсов эффективными себя зарекомендовали следующие инструменты: рефераты; эксперименты и их фиксация; проектные работы [8,с.58].

Данные формы работы являются результатом творческой деятельности школьника, именно поэтому необходимо учитывать не только предметную составляющую задания, но и уровень стараний, оригинальность выполнения и профессиональный подход к работе.

Таким образом, рассматривая учебный курс с точки зрения преподавателя, необходимо помнить о том, что несмотря на то, что ученик самостоятельно выбрал данную область, важной работой преподавателя остается определить, в какой последовательности и какие составляющие профессиональной компетенции он будет формировать [7,с.88].

Именно поэтому нужно помнить о том,что на преподавателя также возложена большая ответственность на элективных курсах, и в процессе их организации, так как уровень мотивации учеников напрямую зависит от организации занятий. Например, моделирование проблемных ситуаций является очень эффективным средством для того, чтобы повысить уровень занимательности на уроках.

***

1. Белугина О.В., Пустовойтов В.Н., Стародубец С.Н. Подготовка учащихся общеобразовательной школы к государственной итоговой аттестации по русскому языку: учебно-методическое пособие. – Брянск: Изд. ООО "Аверс", 2018. –194 с. – Текст : непосредственный.
2. Егорова А.М. Профильное обучение и элективные курсы в средней школе // Теория и практика образования в современном мире: материалы междунар. заоч. науч. конф. - СПб.: Реноме, 2012. – 179 с.
3. Захарова Т.Б., Филатова Л.О. Дифференциация содержания обучения в старшей школе как условие эффективной преемственности общего и профессионального образования //Стандарты и мониторинг в образовании, 2003. - №5. – 55 с.
4. Каспржак А.Г. Проблема выбора: элективные курсы в школе. – М.: Новая школа, 2004. – 160 с.
5. Каспржак А.Г. Элективные курсы – ответ на запросы ученика и учителя, семьи и государства //Директор школы, 2006. - №1. – 27 с.
6. Каспржак А.Г. Элективные курсы: типология и задачи //Директор школы, 2006. - №3. – 60 с.
7. Орлов В.А. Типология элективных курсов и их роль в организации профильного обучения // Профильное обучение в условиях модернизации школьного образования. - М.: ИОСО РАО, 2003. – 96 с.
8. Писарева С.А. Профильное обучение как фактор обеспечения доступности образования: российское видение: рекомендации по результатам научных исследований / под ред. Г.А. Бордовского. - СПб.: Изд-во РГПУ им. А.И. Герцена, 2006. - 84 с.
9. Профильное обучение: нормативные правовые документы. - М.: Сфера, 2006. - 96 с.

Шапкарина Е.И.

Социокультурный компонент в преподавании иностранных языков

ФГБОУ ВО Московский государственный лингвистический университет (Россия, Москва)

doi: 10.18411/trnio-04-2022-201

Аннотация

В статье рассматриваются роль социокультурного компонента в преподавании иностранных языков. Анализируются необходимые для этого методические приемы и средства. Приведены конкретные примеры заданий и упражнений.

Ключевые слова: социокультурный компонент, методические приемы, мотивация, межкультурная коммуникация, картина мира, компонент культуры, взаимодействие языков, особенности мышления.

Abstract

The article considers the role of sociocultural component in teaching foreign languages. Essential methodical means for this are analyzed. There are provided concrete examples of tasks and assignments.

Keywords: sociocultural component, methodical principles, motivation, cross-cultural communication, world view, culture component, language interaction, peculiarities of thinking.

Язык является способом освоения и отображения окружающей действительности в сознании человека. Оказавшись в чужом для нас культурно-языковом пространстве, мы привносим с собой индивидуальный образ мира, который может не совпадать с языковой картиной мира, существующей в данной лингвокультуре. Различия в языковых картинах мира не исчерпываются различиями в лексике, поскольку лексический фонд языка представляет собой «верхний слой» лингвокультуры. Поэтому для успешной межкультурной коммуникации необходима адекватная трансформация картины мира участниками межкультурного общения.

Коммуникация в человеческом обществе происходит как с использованием языка (вербальная коммуникация), так и в виде несловесного поведения (невербальная коммуникация). В обоих случаях успешность или неуспешность коммуникативного взаимодействия зависит от коммуникативной компетентности участников, то есть от взаимного знания предмета коммуникации, национальных и культурных особенностей друг друга.

В современном мире, когда интенсивность контактов между представителями разных культур очень возросла, особое значение приобретают проблемы человеческого общения. Всемирная Декларация лингвистических прав, принятая в 1996 году в Барселоне, закрепила равные права языковых общин на свободу выбора языка как для общения, так и для обучения, декларировав равенство всех языков [20]. Язык, являясь главным средством общения, одновременно оказывается составной частью культуры. Поэтому, рассматривая язык с точки зрения структуры, функционирования и способов владения им (как родным, так и иностранным), следует помнить, что социокультурный слой, или компонент культуры, есть часть языка или фон его реального бытия. Язык – один из самых важных компонентов социального мира, в котором функционирует субъект. «Язык – это знак принадлежности его носителей к определенному социуму» [16, с.75]. Поэтому для преподавателей иностранного языка очень важно осуществлять учебный процесс с учетом социокультурного компонента. Этой проблеме посвящена данная статья.

Основное направление изучения иностранного языка в современных условиях отражено, на наш взгляд, в следующей формуле: культура через язык и язык через культуру, то есть усвоение фактов культуры в процессе использования языка как средства общения и овладение языком как средством общения на основе усвоения фактов культуры [13]. Культура является ключом к пониманию языка. В частности, лексика, характеризующая быт, явления жизни и историю одной страны, часто не имеет точных эквивалентов в языках других народов. По мнению известного российского специалиста в области теории перевода В.Н.Комиссарова, у познания нет объективного общечеловеческого характера, но сходные явления окружающей действительности складываются в различные картины мира из-за различий в мышлении [10].

Взаимодействие языков социально и культурно обусловлено, что проявляется посредством социально и культурно значимых оценок норм общения. «Это взаимодействие нацелено на передачу смысловой и оценочной информации от одного социума к другому, от одной культуры к другой. В процессе взаимодействия языков особое значение имеет тождество и различие в интерпретации смыслов и значений» [9, с.42].

При изучении иностранного языка меняется привычная картина мира, что проявляется в иной категоризации действительности, как в лексике, так и в грамматике. Знать значения слов и грамматические правила недостаточно для активного пользования языком как средства общения. Необходимо знать мир изучаемого языка. Как показывает практика, культурный барьер опаснее барьера языкового, поскольку культурные ошибки могут не только затруднить общения, но и привести к коммуникативному провалу [11,14,16]. Каждый язык национально специфичен и отражает субъективную картину мира, которая соответствует сознанию и менталитету его носителя [3]. Поэтому изучение языка должно происходить в неразрывном единстве с миром и культурой народа, говорящего на этом языке.

Процесс межкультурной коммуникации происходит в условиях постоянного взаимодействия языков и культур сторон – участников коммуникации. При этом имеют место различного рода несовпадения и различия в системах контактирующих языков и культур, что может быть причиной непонимания между коммуникантами. Это явление описывается в научной литературе с использованием термина «лакуна», под которым понимается отсутствие лексической или грамматической единицы в одном из языков при ее наличии в других [17,19]. Однако, существуют более значительные различия, выходящие за рамки лексического состава и грамматического строя языков. В этой связи понятие «лакуна» используется не только при сопоставлении языков, но и других аспектов культуры, в частности, наряду с языковыми лакунами существуют лингвокультурологические и культурологические лакуны. Поскольку лакуны возникают в процессе межкультурной коммуникации, участниками которой являются языковые личности, принадлежащие к разным культурам, то можно говорить, что понятие «лакуна», как феномен, существует на всех уровнях языковой личности. Лакунизированность межкультурного общения необходимо учитывать в преподавании иностранных языков, так как одной из важнейших задач обучения является формирование межкультурной профессиональной компетенции, то есть способности осуществлять профессиональную коммуникацию на изучаемом языке.

Как было отмечено ранее, язык определяет особенности мышления и мировосприятия человека. В свою очередь, народ на ранних этапах своего развития и становления языка так же включает в свой язык некоторые особенности, исходя из специфики окружающей среды: климата, ландшафта. Примером особенностей словарного состава языка, подтверждающим данное явление, может служить огромное количество названий снега и льда в языке эскимосов (несколько десятков), что объясняется условиями жизни этого народа (в РФ – Чукотский автономный округ, север Канады, Аляска, Гренландия).

Различия в восприятии мира носителями разных языков хорошо видны в словах, непереводимых с одного языка на другие. Например, в русском языке это **воля** (в то время как **свобода** имеет перевод), **хохот** (в то время как **смех** имеет перевод), **тоска** (в то время как **грусть** и **печаль** имеют перевод). К буквально не переводимым словам русского языка относятся многие другие, выражающие особенности интеллектуальной жизни России, которые семантически расходятся с их лингвистическими эквивалентами в английском языке. Например, это **душа** и **духовность**, существующие и используемые как лексические единицы в рамках совершенно разных культурных парадигм. В английском языке эти слова ассоциируются с традицией индивидуализма, а в русском – с религиозно-коллективистским мировоззрением. Высказывая свое мнение о человеке, англичане обычно говорят не о его душе или сердце, а о его уме (mind) и интеллекте (intelligence).

Известны примеры с обозначением цвета в разных языках. Прилагательное «голубой» в русском языке не имеет прямого перевода на английский. В английском языке можно встретить «светло-синий», но голубой не выделяется как самостоятельный цвет. В то же время в русском языке существует большое количество слов, обозначающих красный цвет, что указывает на значимость этого цвета в русской культуре: «алый, чермный, червленой, кирпичный, малиновый, огневой и прочие разных оттенков и густоты» [5, с.187]. Отличия существуют и в других языках, например, при рассмотрении феномена понятия «дом» в русском и французском языках на примерах пословиц и поговорок [8]. Сравнивая слова «дом» и «maison», можно отметить, что у французов это слово связано, в первую очередь, с местом проживания, это пространство физического и психологического комфорта («Выбрать соседа важнее, чем выбрать дом»), у русских «дом» ассоциируется с семьей («Без хозяина дом – сирота»).

Особенности мышления выражаются не только в словарном составе языка, но и в особенностях грамматики. Так, в русском языке категория рода имени существительного является грамматической, в английском языке – лексической [1]. Наиболее ярко этнокультурные языковые различия проявляются на примере времен английского глагола. В русском языке основная информация о действии заключается в том, **кто** и **когда** действовал,

в английском языке важно **как** действие происходит. Поэтому одной из самых трудных грамматических тем для русских, изучающих английский язык, является употребление времен английского глагола. В этой связи, нам представляется заслуживающими внимания и практического использования принципы толкования грамматических форм, которые могут применяться при изучении английского языка студентами в вузах [6,7].

Трудности, связанные с различиями в системах контактирующих языков и культур, существуют и при обучении русскому языку иностранных студентов. Например, в языке дари, являющемся одним из государственных языков в Афганистане, имена существительные и прилагательные не имеют важного морфологического признака, отличающего их от всех других знаменательных частей речи, кроме глагола. Одно и то же слово может относиться к различным частям речи в зависимости от роли, выполняемой в предложении. Афганским студентам, обучающимся в вузах РФ, необходимо объяснить, что в русском языке эта грань между различными частями речи четкая, и части речи характеризуются не только грамматическим значением, но и наличием внешних выразителей этого значения.

Результатом освоения содержания обучения иностранному языку является сформированная межкультурная коммуникативная компетенция, в состав которой входит социокультурная компетенция, предполагающая знания социальной и культурной жизни; познание и опыт не только своей, но и чужой культуры; владение своим и чужим языком [15]. По мнению ряда исследователей, социокультурная компетенция означает «готовность к интерактивному социально значимому обмену информацией; умение организовать общение с учетом правил, норм и традиций речевого и неречевого поведения, свойственных носителям изучаемого языка и культуры» [12, с.250].

Формирование социокультурной компетенции должно базироваться на специально подготовленном методическом инструментарии, включающем в себя, в том числе, упражнения, развивающие умения общения на иностранном языке на основе аутентичных источников информации, текстов, отражающих социокультурные нормы функционирования данного языка [4]. При отборе языкового материала следует руководствоваться такими принципами, как универсальность, частотность для данного языка, коммуникативная направленность лексических и грамматических единиц. Текстовый материал должен иметь социокультурную направленность, то есть включать тексты специальные и бытовые при их оптимальном соотношении. Информация, содержащаяся в тексте, должна носить сопоставительный характер, что позволит лучше понять особенности языка и культуры. С учетом социокультурного компонента при изучении иностранного языка следует также давать задания, направленные на развитие коммуникативно-познавательной мотивации обучаемых [18]. На содержание и характер обучения иностранному языку важное влияние оказывает используемая учебная литература. В контексте данной статьи заслуживает внимания, по нашему мнению, точка зрения, согласно которой наиболее эффективные учебные пособия – «это материалы, основанные на научном описании подлежащего изучению языка при тщательном сопоставлении с параллельным описанием родного языка учащегося» [2]. Данный подход позволит обеспечить усвоение лингвострановедческих знаний, сформировать навыки и умения адекватно использовать языковой материал.

Подводя итог вышесказанному, следует отметить, что преподавание иностранного языка в современных условиях невозможно без учета национально-специфических особенностей менталитета носителей языка и знания их культуры. Наличие социокультурного компонента является необходимым условием эффективности процесса обучения иностранным языкам в высшей школе.

***

1. Аракин В.Д. Сравнительная типология английского и русского языков: учебное пособие. 3-е изд. – М.: Физматлит,2005. – 239 с.

2. Бердичевский А.Л. Как написать современный межкультурный учебник иностранного языка // Иностранные языки в школе,2016, №10. – С.12-19.
3. Гумбольдт В. Язык и философия культуры. – М.: Прогресс, 1985. – 449 с.
4. Гусева А.В. Формирование умений социолингвистического и межкультурного анализа текстов в процессе подготовки преподавателей иностранных языков // Вестник МГЛУ. Серия: Актуальные вопросы профессиональной Подготовки преподавателей иностранного языка. Вып.3(582). – М.:2010. С.52-63.
5. Даль В.И. Толковый словарь живого великорусского языка. Т.2. – М.: Гос. изд-во иностранных и национальных словарей, 1956. – 779 с.
6. Дружинин А.С. Английский перфект: понять и объяснить // Иностранные языки в школе, 2016, №2. – С.49-53.
7. Дружинин А.С. «Продолженное время»: понять и объяснить // Иностранные языки в школе, 2016, №9. – С.46-50.
8. Жаркова Т.И. Феномен «дом» в межкультурной коммуникации сквозь призму французских и русских пословиц и поговорок // Иностранные языки в школе, 2016, №10. – С.45-50.
9. Колыхалова О.А. Роль языковой коммуникации в диалоге культур // Иностранные языки в школе, 2016, №12. – С.39-45.
10. Комиссаров В.Н. Современное переводоведение. Курс лекций. – М.: ЭТС,1999. – 192с.
11. Леонтович О.А. Русские американцы: парадоксы межкультурного общения. Монография. – Волгоград, изд-во «Перемена», 2002. – 434с.
12. Лингвистическая и лингводидактическая компетенции: учебное пособие по практическому курсу английского языка / Г.М.Фролова и др. – М.: ИПК МГЛУ «Рема», 2010. – 436с.
13. Пассов Е.И. Метод диалога культур. Эскиз-размышление о развитии методической науки. – Елец: МУП «Типография», 2011. – 72с.
14. Ратмайр Р. Прагматика извинения: Сравнительное исследование на материале русского языка и русской культуры / перевод с нем. Е.Араловой. – М.: Языки славянской культуры, 2003. – 272с.
15. Сафонова В.В. Социокультурный подход: основные социально- педагогические и методические положения // Иностранные языки в школе, 2014, №11. – С.2-13.
16. Тер-Минасова С.Г. Язык и межкультурная коммуникация. – М.: Слово, 2008. – 264с.
17. Халеева И.И. Основы теории обучения пониманию иноязычной речи (подготовка переводчиков). – М.: Высшая школа, 1989. – 238с.
18. Чигашева М.А. Вавилон: почему немецкий язык такой разный // Иностранные языки в школе, 2016, №8,9. – С.33-38; С.40-46.
19. Этнопсихолингвистика / отв.ред. Ю.А.Сорокин. – М.: Наука,1988. – 192 с.
20. Universal Declaration of Linguistic Rights, UNESCO. – Barcelona. – June, 1996.

Шапкарина Е.И.

Стратегическая компетенция как компонент конечной цели обучения языку профессионального общения

ФГБОУ ВО Московский государственный лингвистический университет (Россия, Москва)

doi: 10.18411/trnio-04-2022-202

Аннотация

В статье рассматривается стратегическая компетенция как одна из составляющих межкультурной коммуникативной компетенции. Дается характеристика ее особенностей. Анализируются место и роль стратегической компетенции в развитии профессионального межъязыкового общения.

Ключевые слова: стратегическая компетенция, цель обучения, профессиональное общение, профессионально компетентностный подход, коммуникативное обучение, самостоятельная работа, вторичная языковая личность, коммуникативная компетенция.

Abstract

The article considers strategic competence as one of the parts of intercultural communicative competence. There is given a characteristic of its peculiarities. The place and role of strategic competence in the development of professional interlanguage communication are analyzed.

Keywords: strategic competence, a goal of education, professional communication, professional competence approach, communicative teaching, autonomous work, secondary language personality, communicative competence.

Одним из основных принципов, лежащих в основе структуры и содержания высшего профессионального образования в РФ, является принцип обеспечения мобильности выпускников высшей школы на рынке интеллектуально труда. Современные государственные стандарты высшего профессионально образования основаны на компетентностном подходе, предполагающем в процессе профессиональной подготовки студентов формирование их коммуникативно-профессиональной компетентности.

В новом типе образовательных стандартов определена совокупность компетенций, которые положены в основу квалификационных требований, детерминирующих подготовку специалистов различных областей. Результаты образования рассматриваются как готовность выпускника продемонстрировать соответствующие компетентности, то есть осуществлен переход с языка знаний на язык компетентностей.

Важное место в процессе модернизации образовательного процесса в вузах занимает обучение иностранному языку, оказывающее сильное влияние на формирование общекультурных и профессиональных компетенций. Эта проблема будет рассмотрена в данной статье.

По нашему мнению, основополагающей компетенцией при обучении языку профессионального общения является стратегическая компетенция. Процессы, происходящие в современном мире, замкнутом на глобальные сети информационного пространства, предполагают высокий уровень коммуникации. Коммуникативная способность обучаемых развивается посредством их вовлечения в решение широкого круга значимых профессиональных задач [4]. Коммуникативное обучение языку профессионального общения является важным для осуществления профессиональной коммуникации. Одним из видов компетенций, детерминирующих коммуникативность, является стратегическая компетенция, основополагающая при формулировании конечны целей обучения.

Стратегическая компетенция – это «способность использовать вербальные и невербальные стратегии для заполнения (компенсации) пробелов в знании кода пользователем; основной целью стратегической компетенции является восполнение недостатка знаний в других компетенциях» [2, с.251]. Как термин, стратегическая компетенция используется для характеристики ментальных способностей личности с целью применения компонентов языковой структуры при контекстуально-коммуникативном использовании иностранного языка.

Стратегия формируется определенной серией скоординированных действий с целью достижения поставленных задач, навыков и умений. Она состоит из выбора определенного количества главных и соподчиненных тактик, осуществляемых постепенно, шаг за шагом. В свою очередь, любая составляющая стратегии может быть разделена на под-стратегии. Таким образом, рассматривая понятие «стратегии», необходимо иметь в виду ее многокомпонентную структуру, представляющую собой иерархию целей и средств, составляющих единое целое – саму стратегию.

Относительно стратегической компетенции, необходимо отметить, что различные поведенческие модели предполагают стратегические требования, отличающиеся друг от друга по структуре и содержанию. Стратегические требования могут быть рассмотрены с точки зрения:

— повседневной коммуникации;
— соответствующих средств для заполнения информационного пробела;
— техники планирования высказывания.

При этом выделяются три основные сферы владения иностранным языком:

— владение иностранным языком для повседневного общения;
— профессиональное владение иностранным языком;
— владение иностранным языком для обучения.

Остановимся на сфере профессионального общения, где основное значение имеет обоюдная устная и в ряде случаев письменная коммуникация. В некоторых случаях коммуникация будет осуществляться как между людьми равного положения (коллегами по работе), так и нижестоящими или вышестоящими по статусу. С точки зрения стратегических принципов, данную ситуацию можно соотнести с необходимостью общения в официальных ситуациях в сфере повседневного общения.

Когда сложившаяся ситуация требует применения навыков помимо уже задействованных во взаимной устной коммуникации, в дело вступает «обучающая сфера». Здесь также сильно влияние обоюдной устной коммуникации, но односторонняя коммуникация оказывается приоритетнее, это – чтение заметки, подготовка к устным выступлениям, презентация, написание эссе. Другими словами, в данной сфере обучаемый посвящает большую часть времени деятельности, требующей осознанного планирования и реализации действия.

Таким образом, стратегическая компетенция позволяет привить обучаемым специфические способности методики познания, что предполагает способность оценивать не только речь собеседника, но и свою собственную, возможность использовать языковые ресурсы для осуществления адекватного общения, равно как и умение разрешать различного рода учебные проблемы.

Развитие самостоятельности обучаемого – «learner’s autonomy» также представляет собой немаловажный процесс. Наиболее важной задачей в данном случае является нахождение оптимальных путей с целью подведения обучаемых к постепенно возрастающей самостоятельности и автономности. Это, в свою очередь, предполагает создание необходимых условий в процессе обучения, которые обусловят развитие стратегической компетенции у обучаемых, в частности, создание социально-психологической атмосферы, в которую оказывается вовлеченным изучающий иностранный язык.

Анализ стратегической компетенции применительно к концепту вторичной языковой личности показывает, что данная компетенция проходит через все уровни языковой личности, трансформируясь от уровня к уровню, и на высшем уровне возможно ее совпадение с дискурсивной компетенцией, то есть способностью понять и достичь связности, когерентности высказываний в значимых коммуникативных моделях [3].

Формирование стратегической компетенции на всех уровнях языковой личности невозможно без знания основных черт, являющихся профессионально значимыми для языковой личности. Исследователи выделяют следующие характерные черты: для вербально-семантического уровня характерно владение «специальной терминологией определенной области знаний», тезаурусный уровень отличается способностью «дать определение используемым понятиям» и готовностью «отыскать, извлекать, понимать и перерабатывать необходимую информацию в текстах»; что касается мотивационного уровня, то здесь реализуется «готовность использовать стилистические средства того или иного подъязыка – и в рецептивной, и в продуктивной деятельности» [1, с.14].

Можно утверждать, что стратегическая компетенция как бы «пронизывает» все уровни языковой личности: на вербально-семантическом уровне стратегическая компетенция будет помогать восполнению пробелов в коде языка пользователем; на тезаурусном уровне она способствует выбору средств для осуществления коммуникативных задач; на мотивационном уровне, который является своеобразной вершиной языковой личности, стратегическая компетенция будет способствовать формированию профессионального кодекса поведения, включающего в себя фоновые знания традиций, истории, образования, социокультурный аспект общения.

Подводя итог вышесказанному, следует подчеркнуть, что изложенные в данной статье положения, касающиеся обучения иностранному языку на основе развития стратегической

компетенции обучаемых, позволяют сделать вывод о важной роли стратегической компетенции в развитии профессионального межъязыкового общения, формировании коммуникативно-профессиональной компетентности будущих специалистов.

***

1. Караулов Ю.Н. Русский язык и языковая личность. – М.: Наука. 1987. – 264 с.
2. Лингвистическая и лингводидактическая компетенция: учебное пособие по практическому курсу английского языка / Г.М. Фролова и др. – М.: ИПК МГЛУ «Рема». 2010. – 436с.
3. Халеева И.И. Основы теории обучения пониманию иноязычной речи. – М.: Высшая школа. 1989. – 238с.
4. Шапкарина Е.И. Использование многоязычной и поликультурной компетенций при обучении иностранному языку (на базе экономической лексики). Научный интернет-журнал «Мир науки» выпуск 1 (3) (январь-февраль). URL: http://mir-nauki.com.

Широкова Г.А., Канниццаро Д.А.

Когнитивная лингвистика. Концепты современных студентов

Пермский государственный национальный исследовательский университет (Россия, Пермь)

doi: 10.18411/trnio-04-2022-203

Аннотация

В статье представлено описание и проанализированы основные принципы, структура в когнитивной лингвистике. Также выделены главные составляющие когниктивизма – объект и предмет данного научного направления.

В рамках статьи были выявлены основные проблемы когнитивной лингвистики, которые приобрели актуальность на современном этапе. К ним относятся: механизм извлечения из знаков знаний; условия возникновения знаков; соотношений знаков и культурных реалий. Кроме того, проанализированы и выявлены культурные концепты современных студентов и способы их объективации. Дано их сопоставление с традиционными пословицами о студенчестве.

Ключевые слова: когнитивная лингвистика, язык, знаковые системы, концептосфера, культурные концепты, поговорки.

Abstract

The present article considers contemporary trends in cognitive linguistics. It is primarily concerned with the major constituent parts of cognitivism – subject-object cognition within the respective academic field.

To clarify its focal point, the investigation aims to outline a number of problematic issues addressed by cognitive linguistics nowadays. Among them are the mechanism of obtaining knowledge from signs; the conditions of sign formation; the ways in which signs refer to cultural realia. Practically, this reasoning is also developed through observation and analysis of some cultural concepts employed by modern students, along with the methods for their objectification. comparison with traditional proverbs is also given.

Keywords: cognitive linguistics, language, sign systems, conceptual sphere, cultural concepts of students, proverbs.

Когнитивной науке в настоящее время посвящается много статей и исследований. В исследованиях, выполненных под руководством профессора Л. А. Шкатовой в рамках психолингвистического, коммуникативного, социолингвистического и лингвокультурологического направлений (всего более 40 работ), основное внимание уделяется смыслопорождению и восприятию в разных типах дискурса, включая институциональный и интернет-дискурс, различными типами языковой личности и ограниченными разнообразными языковыми ситуациями.

Основатель научной школы когнитивного терминоведения профессор Е. И. Голованова (под ее руководством защищено семь кандидатских диссертаций) успешно разрабатывает лингвокогнитивные, когнитивно-коммуникативные и лингвокультурологические аспекты специальных языков, профессионального сознания и профессиональной языковой личности.

В исследованиях профессора Т. А. Воронцовой (научный руководитель двух утвержденных диссертационных работ) анализируются когнитивно-коммуникативные аспекты речевого поведения и речевой агрессии.

Вышедшие в последние годы монографии, коллективные труды и отдельные статьи Н.Д. Арутюновой, А.П. Бабушкина, Н.Н. Болдырева, Г.И. Берестнева, Г.А. Волохина, Е.С. Кубряковой, З.Д. Поповой, Ю.С. Степанова, И.А. Стернина, В.Н. Телия и других исследователей содержат важные теоретические положения по вопросу о том, как хранятся наши знания о мире, как они структурированы в языке в процессе коммуникации. Этим кругом проблем занимается когнитивная лингвистика, лингвистика будущего.

Несмотря на актуальность тематики, не все ученые признавали это направление лингвистики, например, В. Б. Касевич и ряда других отечественных лингвистов, «когнитивной лингвистики не существует - уже потому, что не существует некогнитивной лингвистики» [1. С. 200]. Это мнение было высказано в 1998 г., а к настоящему времени, когнитивная лингвистика представлена в России и мире целым рядом направлений, занимающихся изучением содержательных параметров языка, находящихся в сфере интересов когнитивной семантики, фреймовой семантики, изучения категорий и категоризации, концептов и концептуализации, метафоры и метафоризации и др.

Одно из направлений – когнитивная лингвистика заинтересовала и нас. В данной статье мы выделили актуальные аспекты и направления исследования, а так же представили результаты небольшого исследования на данную тематику на базе студентов нашего университета.

Когнитивная лингвистика – это направление в языкознании, исследующее проблемы соотношения языка и сознания, роль языка в концептуализации и категоризации мира, в обобщении человеческого опыта и познавательные процессы.

Когнитивная лингвистика тесно связана с психологическим, психолингвистическим, ней-ропсихолингвистическим, семантическим, логико-понятийным, логическим анализом концептов и подходом в рамках традиционной лингвистики, отождествляющей термины «понятие» и «концепт», исследование вопроса о взаимодействии языка и сознания.

Когнитивизм как направление является совокупностью наук, объединяющей исследования общих принципов, которые управляют мыслительными процессами. Когнитивная наука основана на следующей фундаментальной идее: мышление представляет собой манипулирование внутренними (ментальными) репрезентациями типа фреймов, планов, сценариев, моделей и других структур знания. Главной идеей когнитивной науки является мышление, которое представляет собой манипулирование ментальными репрезентациями фреймов, планов, сценариев, моделей и других структур знаний. Следовательно, мы мыслим концептами как глобальными квантами хорошо структурированного знания [5].

В основе когнитивной лингвистики лежит положение о том, что поведение и деятельность человека определяются в значительной степени его языковыми знаниями. Язык рассматривается как средство доступа к мыслительным процессам. Именно язык фиксирует опыт человечества, его мышление; язык – тот познавательный механизм, та система знаков, которая специфически кодифицирует и трансформирует информацию.

Поэтому объект когнитивной лингвистики – это язык как механизм познания, предмет – человеческая когниция, то есть взаимодействие систем восприятия, представления и продуцирования информации в слове. Значение единиц языка несет в себе познавательные структуры. Отсюда основная задача когнитивной лингвистики – объяснение механизма обработки естественного языка, построение модели его понимания

Одной из важных причин появления когнитивной науки было изобретение ЭВМ и развитие новых компьютерных дисциплин – теории информации и моделирования искусственного интеллекта, поставившие своей задачей создание программ , способных выполнить такие же виды операция, какие осуществляет человеческий мозг. Отсюда – и термины. Человеческий язык - это нечто двуединое, он одновременно является способом хранения различных знаний (оффлайн) и способом обмена такими знаниями между двумя и более людьми (онлайн).

По мнению В. А. Масловой [6], на современном этапе развития перед когнитивной лингвистикой ставятся три главные проблемы: о природе языкового знания, о его усвоении и о том, как его используют. Поэтому исследования ведутся в основном по следующим направлениям:

а) виды и типы знаний, представленных в этих знаках, и механизм извлечения из знаков знаний, т.е. правила интерпретации (когнитивная семантика и прагматика);
б) условия возникновения и развития знаков и законы, регулирующие их функционирование;
в) соотношение языковых знаков и культурных реалий в них отраженных.

На сегодняшний день предметом изучения в русской когнитивной лингвистике является:

Во-первых, это когнитивная семантика, ибо содержание знака тесно связано с познавательной деятельностью человека. В структуре знаний, стоящих за языковым выражением, в определенной степени отражается способ номинации.

Во-вторых, когнитивная лингвистика устанавливает образные схемы, в рамках которых человек познает мир. С когнитивной точки зрения исследуются метафора и метонимия.

В-третьих, с позиций когнитивной лингвистики ученые пытаются проникнуть в другие формы представления знаний, играющие важную роль в функционировании языка, - фреймы, скрипты, сценарии, пропозиции и т.д.

В-четвертых, предметом исследования в когнитивной лингвистике также являются концепты, точнее, моделирование мира с помощью концептов. Наиболее существенными для построения всей концептуальной системы являются те, которые организуют само концептуальное пространство и выступают как главные рубрики его членения.

Д. С. Лихачев под концептосферой понимал совокупность потенций, содержащихся в словарном запасе как всего языка в целом, так и отдельного человека [7]. Правомерно говорить и о существовании общечеловеческой или международной концептосферы, состоящей из общих констант человеческого бытия [8], таких, как ВРЕМЯ - ПРОСТРАНСТВО, МУЖСКОЕ - ЖЕНСКОЕ, ДОБРО - ЗЛО, ДВИЖЕНИЕ -ПОКОЙ, ЗЕМНОЕ - НЕБЕСНОЕ, ВЫСШЕЕ - НИЗШЕЕ, ТРАДИЦИОННОЕ - НОВОЕ, НРАВСТВЕННОЕ -БЕЗНРАВСТВЕННОЕ и др. Будучи принадлежностью отдельного человека, индивидуальные концепты оригинальнее и разнообразнее коллективных, так как могут содержать неожиданные ассоциации, оценки, не разделяемые данной культурой или социальной группой (например, концептосферы писателей, поэтов, ученых).

Богатство концептосферы национального языка определяется богатством всей культуры нации – ее литературой, фольклором, наукой, изобразительным искусством, религией, помогая понять, что язык это не только способ общения, но и своеобразный концентрат всей культуры. Всю познавательную деятельность человека (когницию) можно рассматривать как развивающую умение ориентироваться в мире. Следовательно, формирование концептов связано с познанием мира, с формированием представлений о нем.

Концептосфера образует картину мира (мировидение, мировосприятие), в которой отражается понимание человеком реальности, ее особый концептуальный "рисунок", на основе которого человек мыслит мир.

Когнитивная лингвистика дополняет анализ языка анализом речи. Следствием наличия в структуре концепта ценностного компонента является его вербализация большим количеством синонимов; это понятие часто становится темой пословиц.

Нами было проведено концептуально-культурологическое исследование, в рамках которого была поставлена *задача выявления культурных концептов студентов*. Число концептуально значимой лексики, с точки зрения культурологии, ограничено, так как не всякое явление реальной действительности служит базой для образования концепта. Так и в результате нашего анализа, из большого разнообразия ответов концептами были признаны только несколько из них.

Принято считать, что культурные концепты - это понятия, являющиеся ценностями культуры. Они выражаются в первую очередь абстрактными именами существительными: вера, радость, закон, любовь, добро, зло, судьба, творчество. Таким образом, концепты – «ключевые слова» данного языка и культуры. [Степанов 2007: 23]

Существует много поговорок, пословиц и шуток, связанных со студенческой тематикой. Через студенческие поговорки можно проследить отношение студентов к таким процессам и явлениям как *обучение в вузе, преподаватели* и *учебные предметы*. Нам было интересно понять, насколько общенациональный культурный концепт соотносится с концептом коллективным и индивидуальным студентов.

Мы провели опрос студентов, в котором приняли участие более 200 учащихся ПГНИУ. В анкете мы попросили их ответить на вопрос: «Какие три слова, по вашему мнению, являются концептами периода вашей жизни и учебы в университете?». При этом, в анкете было дано определение концепта, как единицы описания картины мира, которая отражает опыт постижения жизни, социализации. В результате анкетирования были получены разные концепты, которые мы проанализировали и выделили наиболее распространенные.

Важность высшего образования неоспорима в наши дни. Молодые люди понимают, что это залог их благополучия в будущем: *Университет – всему голова*. Однако, с другой стороны, человек, который не учится в вузе, считается недалеким: *Смех без причины – признак неоконченного высшего*. С этим согласны и наши студенты: их концепт Возможности. В проанализированных нами поговорках, четко прослеживается и ирония по отношению к учебе: *Ученье – свет! В его лучах уж не один студент зачах.* В концептах студентов видно, что процесс обучения в вузе часто постигается через усилия и труд. Большинство опрошенных студентов понимают, что *Преподавателя на экзамене баснями не кормят* и чтобы хорошо сдать сессию, нужно заниматься и готовиться. Это подтверждается и концептами «Труд» и «Знания», и находит отражение в таких пословицах, как *Тяжело в учении – легко в сессии; Не зная историю, не суйся в аудиторию*.

Концепт Сессия и Deadline играют значимую роль, и они также отражаются в пословицах: *Иногда студенты имеют огромное желание учиться. Но на следующий день наступает экзамен.*

Одна из любимых тем студенческого фольклора – несданные зачеты и экзамены. Концепт «Долги» указали и наши студенты. И в пословицах часто можно слышать: *Студент без хвоста – что деревце без листа*. Смысл их в том, что несданный вовремя зачет или контрольная точка – обычное дело для учащихся. Даже у отличников могут вырасти хвосты: *У Змея Горыныча три головы, а все равно хвост есть*. Но, не смотря на то, что некоторые студенты проявляют беспечность и определяют своим концептом учебы в вузе «Беззаботность», основная масса молодежи адекватно оценивают риски: *Рыба с головы гниет, а студент – с хвоста, Пятихвостый студент пострашнее Горыныча.* Они осознают тот факт, что это может грозить отчислением. Об этом говорят следующие пословицы: *Студент, как воробей – не сдал сессию – вылетит, Студентов после сессии считают.*

Стоит упоминания и жизнь студентов помимо занятий. Пословицы часто описывают студента как вечно голодное и сонное явление. Нехватка сна - это лейтмотив студенческой жизни: *Дайте студенту точку опоры, и он уснет* – не является исключением и для пермских

студентов. «Недосыпание», как явление, с которым ассоциируется жизнь в университете, часто звучал в ответах студентов. Поговорка *Сколько студента не корми, он все в буфет смотрит* актуальна и для пермских учащихся. «Буфет» или «Столовая» звучал в ответах ребят.

Абсолютное большинство студентов определили как важное- общение со сверстниками и возможность найти друзей. Концепт «Друзья» озвучил каждый пятый опрошенный.

Итак, когнитивная наука постулирует следующее: благодаря изучению языка возможно анализировать мыслительные процессы. Информация представляется в словах говорящего. Таким образом, проанализировав тематику и социокультурное содержание студенческих пословиц и концептов, мы смогли выделить специфические, присущие только данной социальной группе людей, концепты, узнать об интересах и их ценностных ориентирах.

***

1. Питина С.А. Когнитивная лингвистика и смежные лингвистические науки о взаимодействии языка и мышления. Вестник Челябинского государственного университета. 2013. № 24 (315). Филология. Искусствоведение. Вып. 82. С. 35-37.
2. Актуальные проблемы современной лингвистики / сост. Л. Н. Чурилина. М., 2009. 410 с.
3. Босова Л.Л., Зубченок Н.Е. Электронный учебник: вчера, сегодня, завтра. Образовательные технологии и общество, 2013. № 3. С. 697 – 713.
4. Хамдамов У. Э. Место самостоятельной работы студентов в учебном процессе [Текст] / У. Э. Хамдамов, Ш. Е. Хидирбаев // Молодой ученый. —2014.— 11. — С. 426-427. URL: http://www.moluch.ru/archive/70/11968/
5. Маслова В. А. Когнитивная лингвистика: учеб. пособие/ В. А. Маслова. – 2-е изд. – Мн.: ТетраСистемс, 2005. – 256 с.
6. Маслова В. А. Введение в когнитивную лингвистику: Учеб. пособие.-2-е изд., испр. М.: Флинта: Наука, 2006. С. 24-25.
7. Лихачев Д. С. Концептосфера русского языка // Изв. РАН – СЛЯ – 1993, №1. – С. 5.
8. К.Г. Лебедева Понятие концепта и некоторые средства репрезентации концепта «терроризм» в языке на современном этапе. Электронное издание. https://www.pglu.ru/upload/iblock/5a7/26.pdf
9. Джордж Лакофф О смысле и роли контекстов и значений, URL: https://skeptimist.livejournal.com/1784481.html
10. Е.Н. Васильева Студенческие пословицы и поговорки: тематика и социокультурное содержание / Вестник Новгородского Государственного Университета / №77-2014
11. Степанов Ю.С. Концепты. Тонкая пленка цивилизации. М. Языки славянских культур, 2007.-248 с.

РАЗДЕЛ XIV. ЮРИДИЧЕСКИЕ НАУКИ

Бялт В.С., Чимаров С.Ю.

Актуальные проблемы классификации правоотношений

Санкт-Петербургский университет МВД России
(Россия, Санкт-Петербург)

doi: 10.18411/trnio-04-2022-204

Аннотация

В статье рассматривается классификация правовых отношений и анализируются критерии данной классификации. Также авторы формулируют и обосновывают ряд выводов по исследуемой проблематике.

Ключевые слова: право, правоотношения, виды правоотношений, критерии классификации правоотношений.

Abstract

The article discusses the classification of legal relations and analyzes the criteria for this classification. The authors also formulate and substantiate a number of conclusions on the issues under study.

Keywords: law, legal relations, types of legal relations, criteria for the classification of legal relations.

Необходимость регулирования отношений в обществе очевидна и бесспорна. Важнейшим социальным регулятором на сегодняшний день выступает право как система формально определенных и охраняемых государством правил поведения в обществе. Урегулированные правовыми нормами общественные отношения приобретают статус правоотношений и выступают одним из важнейших условий формирования партнерской модели взаимоотношений между людьми, организациями, объединениями и государственными органами [7, с. 22]. Не случайно Президент Российской Федерации В. В. Путин подчеркивает важность нормативного упорядочения функционирования органов государственной власти в сфере оказания услуг населению в свете дальнейшего построения в Российской Федерации правового государства [1]. Это в свою очередь позволяет утверждать, что рассмотрение вопросов, касающихся теоретико-правовой характеристики правоотношений, является весьма актуальным.

В научной литературе встречаются различные подходы к классификации правоотношений.

В. К. Бабаев полагает, что целесообразно выделить следующие виды правоотношений: 1) регулятивные и охранительные правоотношения (основание классификации – функции права); 2) отраслевые правоотношения (основание классификации – деление права на отрасли); 3) абсолютные и относительные правоотношения; 4) общие и конкретные правоотношения [9, с. 511-513].

С точки зрения М. Н. Марчекно одним из наиболее простых и распространенных критериев классификации правоотношений является отраслевая принадлежность норм, на основе которых они возникают, изменяются или прекращаются. С учетом данного критерия все правоотношения подразделяют на административно-правовые, уголовно-правовые, гражданско-правовые, трудовые и т. д. Широко распространена классификация правоотношений в зависимости от количества участвующих в них сторон и характере распределения между ними прав и обязанностей. По этому критерию различают односторонние, двусторонние и многосторонние правоотношения. Существуют и другие критерии классификации правоотношений. Таково, в частности, подразделение

правоотношений на регулятивные, связанные с установлением субъективных прав и обязанностей сторон и их реализацией, и на охранительные, возникающие в случае нарушения субъективных прав и обязанностей сторон и способствующие их восстановлению [4, с. 590-591].

В. С. Нерсесянц считает, что классификация правоотношений в основном совпадает с делением норм права на различные виды (по отраслям права, по особенностям регулятивных функций и т. д.). Но вместе с тем, также уместно выделить односторонние и двусторонние правоотношения, относительные и абсолютные правоотношения [6, с. 520-522].

Н. И. Матузов классифицирует правоотношения по отраслевому признаку на государственные, административные, финансовые, гражданские, трудовые, семейные и т. д.; по степени конкретизации и субъективному составу – на абсолютные, относительные и общерегулятивные; по характеру обязанностей – на активные и пассивные; также различаются простые правоотношения (между двумя субъектами) и сложные (между несколькими или даже неограниченным числом); кратковременные и долговременные [5, с. 376].

А. Ф. Черданцев указывает, что по своему характеру правоотношения могут быть регулятивными или охранительными. В зависимости от характера обязанностей правоотношения подразделяются на активные и пассивные. Правоотношения кроме того подразделяются по отраслевому признаку (конституционные, административные, гражданские, трудовые, земельные и т.п.), а также на материальные, урегулированные материальными отраслями права, и процессуальные [10, с. 288-292].

С. А. Комаров определяет следующие критерии классификации правоотношений: отраслевая принадлежность (государственно-правовые правоотношения, гражданско-правовые, административно-правовые и т. д.); субъекты правоотношений (конкретные правоотношения, общие и абсолютные); генетическая и функциональная связь (материальные правоотношения и процессуальные); характер воздействия (регулятивные правоотношения и охранительные); цели воздействия (статические правоотношения и динамические); содержание (простые правоотношения и сложные) [3, с. 248-250].

Л. И. Спиридонов утверждает, что подразделение правовых отношений на виды в общем совпадает с классификацией юридических норм [8, с. 92].

С нашей точки зрения для более точного уяснения сущности правоотношений их классификацию целесообразно осуществлять по следующим критериям:

- по отраслям права (конституционно-правовые, гражданско-правовые, административно-правовые, уголовно-процессуальные и т. д.);
- по степени определенности субъективного состава (абсолютно-определенные, относительно-определенные);
- по степени сложности (простые, сложные);
- по функциям права (регулятивные, охранительные);
- по характеру обязанностей (активные, пассивные);
- по сроку действия (краткосрочные, долговременные) [2, с. 244-246].

Таким образом, подводя итог вышесказанному, можно констатировать следующее:

1) рассмотрение вопросов, связанных с классификацией правоотношений и анализом критериев этой классификации, имеет существенное значение с точки зрения систематизации теоретико-правовых знаний в данной области;
2) юридическая наука выделяет несколько подходов к классификации правоотношения;

3) на наш взгляд классифицировать правоотношения, безусловно, следует с учетом диалектического метода познания государственно-правовых явлений.

***

1. Послание Президента Российской Федерации Федеральному Собранию Российской Федерации от 21 апреля 2021 года // Российская газета, 2021, 22 января.
2. Бялт В. С. Теория государства и права в схемах: Учебное пособие. – М.: Издательство Юрайт, 2021.
3. Комаров С. А. Общая теория государства и права: Учебник, 8-е изд. дополн. – СПб.: Издательство Юридического института (Санкт-Петербург), 2010.
4. Марченко М. Н. Теория государства и права: Учебник. – 5-е изд., перераб. и доп. – Москва: Проспект, 2020.
5. Матузов Н. И., Малько А. В. Теория государства права: Учебник, 6-е изд., испр. и доп. М.: Изд. дом «Дело» РАНХиГС, 2020.
6. Нерсесянц В. С. Общая теория права и государства: Учебник. – М.: Норма: ИНФРА-М, 2020.
7. Сарапкин В. А. Культурный аспект понимания правоотношения // Альманах молодого исследователя. 2021. № 10. С. 22 25.
8. Спиридонов Л. И. Теория государства и права: Учебник / под ред. В. П. Сальникова. – СПб.: Фонд «Университет», 2004.
9. Теория государства и права: Учебник для бакалавров / под ред. В. К. Бабаева. – 8-е изд., перераб. и доп. – М.: Издательство Юрайт, 2021.
10. Черданцев А. Ф. Теория государства и права: Учебник для вузов. – М.: Юрайт, 2015.

Бялт В.С., Чимаров С.Ю.

К вопросу о понятии и признаках нормы права

Санкт-Петербургский университет МВД России
(Россия, Санкт-Петербург)

doi: 10.18411/trnio-04-2022-205

Аннотация

Статья посвящена исследованию понятия и признаков нормы права как одного из важнейших элементов системы права. Авторы, анализируя существующие подходы ученых правоведов к пониманию правовой нормы, обобщают их мнения, а также формулируют и обосновывают собственные выводы касательно рассматриваемых вопросов.

Ключевые слова: право, норма права, система права, признаки правовых норм.

Abstract

The article is devoted to the study of the concept and features of the rule of law as one of the most important elements of the legal system. The authors, analyzing the existing approaches of legal scholars to understanding the legal norm, summarize their opinions, as well as formulate and substantiate their own conclusions regarding the issues under consideration.

Keywords: law, rule of law, system of law, signs of legal norms.

Дальнейшее построение в России правового государства и формирование развитого гражданского общества предполагает и объективно обусловливает совершенствование механизма правового регулирования общественных отношений. Важнейшим элементов механизма правового регулирования выступают нормы права, которые регулируют наиболее важные общественные отношения, и от того, как и в какой форме это сделано, в немалой степени зависит сама возможность достижения социально значимых целей, для осуществления которых созданы соответствующие нормы [1, с. 187]. Теоретико-правовое исследование норм права, как основополагающих правовых категорий, имеет существенное значение для повышения эффективности процесса правотворчества. Таким образом, следует констатировать, что актуальность рассматриваемых вопросов не вызывает сомнений.

Среди ученых правоведов встречаются различные определения понятия «норма права». Л. И. Спиридонов утверждает, что норма права – это общеобязательное правило поведения, являющееся мерой свободы, ответственности формально равных субъектов общественных отношений и обеспечивающееся принудительной силой государственной власти. В качестве особенностей правовой нормы можно назвать то, что: во-первых, правовая норма – это такое правило поведения, которое выражает общественное требование, веление общества, императив; во-вторых, правовая нома – формальное правило поведения, устанавливающее конкретные права и обязанности участников общественных отношений; в-третьих, правовая норма – общее правило поведения; в-четвертых, правовая норма – правило поведения, общеобязательность которого обеспечивается организованной принудительной силой государства: социальная значимость права делает обеспечение его соблюдения делом всего общества, а реализация общих дел – функция государства [7, с. 68-70]. С. А. Комаров определяет норму права как правило поведения, установленное или санкционированное государством, элементарную частицу права, относящиеся к нему как часть к целому (или как единичное к общему). Норме права присущи следующие специфические признаки (свойства): во-первых, норма права представляет собой отвлечение от признаков индивидуализации и указывает лишь на те характерные черты поведения, которые являются существенными, то есть рассматривает поведение как вид общественного поведения; во-вторых, норма права является повелительным предписанием независимо от того, каков его характер: запрет, обвязывание или дозволение; в-третьих, норма права представляет собой определенный метод воздействия на регулируемые отношения; в-четвертых, норма права – общеобязательное правило поведения; в-пятых, абстрактность нормы права вовсе не означает неопределенность ее содержания; в-шестых, содержание правовой нормы определяется объективной природой того вида общественных отношений, на упорядочение которых она направлена [3, с. 219-221]. А. Ф. Черданцев указывает, что норма права – это волевое, общеобязательное, формально-определенное правило поведения, регулирующее общественные отношения путем предоставления прав и возложения обязанностей, соблюдение которого обеспечено возможностью государственного принуждения. На его взгляд норма права – это прежде всего правило поведения, которое: а) является социально-волевым правилом поведения; б) норма права – это общеобязательное правило поведения; в) норма права – это регулятор общественных отношений, которое проявляется в поведении, в действиях людей; г) норма права – формально определенные правила поведения; д) принудительность норм права – наиболее специфическое их свойство (признак), отличающее эти нормы от иных социальных норм [9, с. 208-209]. А. В. Малько обозначает норму права как общеобязательное, формально определенное правило поведения, установленное или санкционированное государством и направленное на урегулирование общественных отношений. К признакам нормы права относится: общеобязательный характер; формальная определенность; связь с государством; представительно-обязывающий характер; микросистемность [5, с. 269]. В. С. Нерсесянц считает, что норма права – это общее правило регулирования общественных отношений, согласно которому его адресаты должны при определенных условиях (гипотеза) действовать как субъекты определенных прав и обязанностей (диспозиция), иначе последуют определенные невыгодные для них последствия (санкция). Основными признаками нормы права как формы (меры, масштаба) являются общий характер, системность, формальная определенность [6, с. 391, 394]. С точки зрения М. Н. Марчекно норма права определяется как правило или мера должного поведения. Характерными признаками нормы права являются следующие: 1) всеобщий характер; 2) содержание и выражение в ней государственной воли; 3) представительно-обязывающий характер; 4) системность и иерархичность норм права по отношению друг к другу, а также строго формальная определенность; 5) охрана правовых норм и обеспеченность государственным принуждением [4, с. 569-573]. В. К. Бабаев полагает, что норма права – это общеобязательное веление, выраженное в виде государственно-властного предписания и регулирующее общественные отношения. По его

мнению, правовая норма обладает следующими характерными чертами: 1) отражает наиболее важные, имеющие ценность для общества, личности или социальной группы общественные отношения; 2) представляет собой модель регулируемых общественных отношений; 3) отражает и закрепляет типичность социальных процессов, явлений, связей как следствие их повторяемости; 4) обладает общеобязательным характером [8, с. 457-461].

Мы полагаем, что для более точного уяснения понятия норма права целесообразно выделить следующие ее признаки: общезначимость; непосредственная связь с государством; типичность (нормативность); формально-юридическое закрепление; микросистемность [2, с. 181].

Таким образом, норму права можно определить как установленное или санкционируемое государством и обеспечиваемое его принудительной силой общезначимое, формально-определенное правило поведения субъектов, содержащее меру их свободы и ответственности, регулирующее типовые общественные отношения.

Обобщая все вышеизложенное, можно сформулировать следующие выводы:

— в научных кругах нет единой общепринятой точки зрения касательно понятия и признаков нормы права;
— на наш взгляд определение признаков правовых норм должно осуществляться с позиции раскрытия их сущности и содержания;
— по нашему мнению вопросы, связанные с исследованием понятия и признаков нормы права как как важнейшего элемента механизма правового регулирования, нуждаются в дальнейшем комплексном рассмотрении и анализе с позиции систематизации имеющихся теоретико-правовых знаний в данной сфере.

***

1. Большаков Е. В. Проблема определения понятия «норма права» // Наукосфера. 2021. № 9-1. С. 186 190.
2. Бялт В. С. Теория государства и права в схемах: Учебное пособие. – М.: Издательство Юрайт, 2021.
3. Комаров С. А. Общая теория государства и права: Учебник, 8-е изд. дополн. – СПб.: Издательство Юридического института (Санкт-Петербург), 2010.
4. Марченко М. Н. Теория государства и права: Учебник. – 5-е изд., перераб. и доп. – Москва: Проспект, 2020.
5. Матузов Н. И., Малько А. В. Теория государства права: Учебник, 6-е изд., испр. и доп. М.: Изд. дом «Дело» РАНХиГС, 2020.
6. Нерсесянц В. С. Общая теория права и государства: Учебник. – М.: Норма: ИНФРА-М, 2020.
7. Спиридонов Л. И. Теория государства и права: Учебник / под ред. В. П. Сальникова. – СПб.: Фонд «Университет», 2004.
8. Теория государства и права: Учебник для бакалавров / под ред. В. К. Бабаева. – 8-е изд., перераб. и доп. – М.: Издательство Юрайт, 2021.
9. Черданцев А. Ф. Теория государства и права: Учебник для вузов. – М.: Юрайт, 2015.

Георгиева П.А.

К вопросу о понятии особо охраняемых природных территорий России

Санкт-Петербургский университет МВД России
(Россия, Санкт-Петербург)

doi: 10.18411/trnio-04-2022-206

Аннотация

В статье рассмотрены основное понятие особо охраняемых природных территорий, задачи, формы подчинения. А так же перечислены условия создания особо охраняемых природных территорий.

Ключевые слова: природа, охрана, особо охраняемые природные территории, форма подчинения.

Abstract

The article considers the basic concept of specially protected natural territories, tasks, forms of subordination. The conditions for the creation of specially protected natural territories are also listed.

Keywords: nature, protection, specially protected natural territories, form of subordination

Охрана природы еще с давних времен рассматривалась теоретиками права как одна из основных функций любого государства. Ухудшение экологической обстановки, вследствие которой увеличивается смертность, ухудшается качество жизни, появляются новые виды заболеваний, уменьшается площадь лесных массивов, численность животного и растительного мира, так или иначе дает шанс задуматься человечеству о необходимости сохранения и преувеличения природных объектов, расширения природных территорий, а также рассмотреть эту проблему детально и проработать пути решения.

К 1970 – м годам в СССР появились охраняемые природные территории. В 1974 г. издана Красная книга СССР. В 1978 г. ученые-биологи предложили создать единый законодательный режим – особо охраняемых природных территорий (далее – ООПТ). С 1983 г. в соответствии с законом «Об охране и использовании животного мира» все виды, внесенные в Красную книгу СССР, переходят в категорию особо охраняемых. Для восстановления их численности и сохранения генофонда дополнительно к существующим создаются заповедники, заказники и др.

27 ноября 1989 г. Верховный Совет СССР принял Постановление «О неотложных мерах экологического оздоровления страны», в котором Госкомприроде СССР, Советам министров союзных республик поручалось разработать систему ООПТ. Из-за распада СССР 26 декабря 1991 г. эти планы не были реализованы.

Особо охраняемые природные территории - участки земли, водной поверхности и воздушного пространства над ними, где располагаются природные комплексы и объекты, которые имеют особое природоохранное, научное, культурное, эстетическое, рекреационное и оздоровительное значение, которые изъяты решениями органов государственной власти полностью или частично из хозяйственного использования, и для которых установлен режим особой охраны. Такое определение дается в одном из главных природоохранных законов Российской Федерации от 14 марта 1995 года № 33-ФЗ «Об особо охраняемых природных территориях». Иными словами, ООПТ – это территориальная форма охраны природы. В законе так же указано, что особо охраняемые природные территории относятся к объектам общенационального достояния.

Очень часто складывается не совсем верное представление о том, что на особо охраняемых природных территориях охраняются только какие-то уникальные природные сообщества или объекты. Это не так.

Задача ООПТ намного сложнее: сохранение не только уникальных, но и типичных природных комплексов, которые вместе являются средой обитания для всего разнообразия животного и растительного мира, в том числе и для человека[5, с.34].

Для ООПТ установлен законом режим особой охраны и на их территории действует особый правовой режим использования земельных участков, который определяется в зависимости от категорий ООПТ, а также функции, которую данная территория выполняет[4, с.740].

Форма подчинения в соответствии с действующими нормативно-правовыми актами делится на федеральную, региональную и местную.

Федеральная форма подчинения предусматривает создание федеральных ООПТ, которые по закону имеют федеральное значение и находятся в ведении федеральных органов исполнительной власти (с 2008 г. – Минприроды РФ), при этом форма собственности при таком подчинении - федеральная [1, с. 108]. Такие ООПТ учреждаются постановлением Правительства РФ, создается типовое Положение для каждой категории и оно утверждается федерльным органом исполнительной власти, в ведении которого он находится

(Минприроды РФ). Примерами такой ООПТ могут быть Кандалакшский и Лапландский государственные природные заповедники, расположенные на территории Мурманской области. Ведение и контроль (надзор) в области охраны и использования ООПТ на этой территории осуществляется федеральным органом исполнительной власти (Минприроды РФ). Управление государственными природными заповедниками, национальными парками и государственными природными заказниками осуществляется федеральными государственными бюджетными учреждениями (ФГБУ).

Региональная форма подчинения предусматривает создание ООПТ, которые имеют региональное значение, и находятся в ведении органов исполнительной власти субъектов РФ, при этом форма собственности при таком подчинении – региональная (собственность субъектов РФ) [2, с.10]. Органы государственной власти субъектов РФ согласовывают решения о создании ООПТ регионального значения с уполномоченным федеральным органом исполнительной власти в области охраны окружающей среды. Примерами таких ООПТ являются природные парки «Полуострова Рыбачий и Средний» и «Кораблекк», расположенные на территории Мурманской области.

Местная форма подчинения предусматривает создание ООПТ, которые имеют местное значение и находятся в ведении органов местного самоуправления, при этом форма собственности при таком подчинении – муниципальная. Примером такой территории может послужить памятник природы «Загородный парк города Североморска», расположенный на территории Мурманской области.

При создании ООПТ учитывают: во-первых, важность данной территории для сохранения биоразнообразия, т.е. могли быть риски исчезновения животных и растительных видов при непринятии решений о создании ООПТ; во-вторых, наличие культурного, эстетического и научного значения такой территории для РФ; в-третьих, наличие на территории объектов, которые могут также представлять различного рода ценность для РФ; в-четвертых, наличие уникальных природных объектов и комплексов на территории, которую необходимо взять под охрану[3, с.12].

Федеральные и региональные ООПТ России обеспечивают сохранение биологического разнообразия и поддержания в естественном состоянии охраняемых природных комплексов и уникальных объектов, их ценность в современном мире постоянно растет.

К числу охраняемых ресурсов можно отнести различные виды ресурсов: биосферный ресурс, научный ресурс, эколого-просветительский ресурс, туристско-рекреационный ресурс и духовно-эстетический ресурс.

Таким образом, можно сделать вывод, что ООПТ это уникальные природные территории, требующие установления режима особой охраны. Без охраны такие территории потеряют находящиеся на этих территориях природные объекты и комплексы, представляющие особую ценность для Российской Федерации.

***

1. Боголюбов С. А. Актуальные проблемы охраны окружающей среды в Российской Федерации (Материалы научно-практической конференции) / С. А. Боголюбов // Государство и право. 2004. - № 4. - С. 108.
2. Боголюбов С. А. Соотношение федерального и регионального законодательства в области охраны окружающей среды / С. А. Боголюбов // Журнал российского права. 2003. - № 2. - С. 10.
3. Колбасов, О.С. Эффективность особо охраняемых природных территорий в охране окружающей среды: автореф. дисс. канд. юрид. наук / О.С. Колбасов. – 2015. – С. 12.
4. Лукьянченко Н. Ю. Особо охраняемые природные территории России // Молодой ученый. – 2015. – №24. – С. 740.
5. Экологическое право учеб. пособие / Ю.И. Исакова. – Ростов н/Д: Издательский центр ДГТУ, 2015. – С. 34.

Давиденко К.Е.

Пределы свободы сторон в гражданском процессе: история вопроса

Кубанский государственный аграрный университет им. И. Т. Трубилина (Россия, Краснодар)

doi: 10.18411/trnio-04-2022-207

Аннотация

В данной статье рассмотрены пределы свободы сторон в гражданском процессе. Также автор статьи сделал акцент больше на исторический аспект данного вопроса и изложил как развивалась данная отрасль права не только в России, но и во всем мире. Отмечено, что публичные институты гражданского судопроизводства не могут допускать такое поведение субъектов, которое ориентировано против правосудия, посягающее на его социальную ценность. Пресекая злоупотребление процессуальными правами, мы тем гарантируем защиту личной свободы от частного произвола. Автор научного исследования упомянул, что и главными средствами в достижении цели должны стать не карательные меры, а действенная организация процесса, способная водворить в РФ суд скорый и правый. Важен не только теоретический, но и практический аспект данного вопроса. Исследуется научная литература по заданной проблеме.

Ключевые слова: право, гражданский процесс, суд, международный договор, ГПК РФ, состязательность, права и свободы.

Abstract

This article examines the limits of freedom of the parties in civil proceedings. Also, the author of the article focused more on the historical aspect of this issue and outlined how this branch of law developed not only in Russia, but also around the world. It is noted that public institutions of civil justice cannot allow such behavior of subjects that is oriented against justice, encroaching on its social value. By suppressing the abuse of procedural rights, we thereby guarantee the protection of personal freedom from private arbitrariness. The author of the scientific study mentioned that the main means to achieve the goal should not be punitive measures, but an effective organization of the process capable of establishing a speedy and just court in the Russian Federation. Not only the theoretical, but also the practical aspect of this issue is important. The scientific literature on a given problem is being investigated.

Keywords: law, civil procedure, court, international treaty, Code of Civil Procedure of the Russian Federation, competition, rights and freedoms.

Исследование правовых явлений подразумевает анализ не только работающего законодательства, но и знакомство с историей его развития [1]. До того, как использовать закон, необходимо предварительно его изучить. Взор, обращенный в глубину веков, помогает исследователю поглубже раскрыть дилемму, получить материал для сопоставления с современными понятиями, представлениями и прийти к выводам теоретического и практического значения.

Отметим, что существует неувязка субъективной свободы - одна из центральных в правовой науке, сопровождающая юриспруденцию на протяжении всей ее истории. Вместе с требованиями по форме процесса существовали правила, направленные на сдерживание недобросовестности сторон в осуществлении процессуальных прав.

Отметим, со времен Юстиниана общая присяга стала неотклонимым условием начала процесса. Истец присягал в отсутствии с его стороны кляузы, а ответчик - клялся, что возражает против иска добросовестно. Обе стороны должны были также пообещать воздерживаться от шиканозных действий в ходе процесса.

В свою очередь, принцип индивидуальной самостоятельности, составлявший сердцевину римского права, в гражданском процессе требовал нужного сочетания с

общественным началом: «государство призвано удерживать эксцессы эгоизма, когда они угрожают социальному благосостоянию» [2].

С падением римского государства предается забвению и римское право. Также понятие о гражданских правах еще не определилось, потому неосуществим спор о них. Конфликты в основном разрешались по правилам самосуда. В целом судопроизводство сохраняло нрав старого процесса. Свобода тяжущихся ограничивалась неразвитостью судебных органов, не отделенных от администрации. Стоит упомянуть, что последовавшие потом судебные реформы Петра I, Екатерины II, окончившиеся изданием Свода законов (1832 г.), не решили главную дилемму - независимость судебных органов. Результатом этого стало повсеместное ущемление прав тяжущихся на объективное разбирательство, а бюрократическая волокита и формализм сводили на нет свободу действий сторон. Отметим, неопределенность законодательства, его разрозненное состояние открывали простор неограниченному произволу со стороны органов судебной власти. Это сказывалось на общем нраве правосудия в РФ первой половины XIX века как неравного, несправедливого судилища.

В свою очередь, свобода сторон имеет определяющее значение в отправлении правосудия, и неважно какая преграда, учиненная на их пути, скажется нехорошим образом на ходе процесса [3]. Данное суждение поставило правовую науку перед сложной проблемой о сути гражданского процесса: должен ли суд стремиться к отысканию материальной правды в ущерб состязательности или же должен довольствоваться формальной правдой. Поэтому следовало пересмотреть взгляд на природу цивилистического процесса, признать публичный характер процессуальных правоотношений [4]. Данные вопросы являются дискуссионными в цивилистической доктрине [5].

Данная позиция отыскала собственных приверженцев, критиковавших состязательный процесс за бессчетные злоупотребления и фактическое неравенство сторон. Реформистская юриспруденция требовала, чтобы процесс и система доказательств были построены по принципу материальной правды. Соответственно дискуссировался вопрос о средствах обеспечения материальной правды в процессе, исходя из учения об «обязанности правды», научно разработанное иным немецким юристом Конрадом Геллвигом [6]. Ученый исходил из тезиса, что гражданский процесс ценнее, чем уголовный. Тут и существует граница предоставленных сторонам процессуальных прав. Если деяния сторон имеют целью препятствовать суду в отправлении правосудия, то они недопустимы.

Идеи Геллвига отыскали более полное отражение в австрийском Уставе гражданского судопроизводства. На 1-ый план было вынесено принципиальное требование к тяжущимся о правдивости в сообщении фактов. Нововведения австрийского Устава [7] отыскали положительные отзывы среди российских юристов, которые, отмечая пробелы российского процессуального законодательства говорили, что в РФ существует процесс не состязательный, а «истязательный». Названные принципы реализуются в иных нормах гражданского законодательства [8].

В числе основных обстоятельств процессуальных злоупотреблений назывались не проработанность положений, определяющих право на предоставление отсрочки, институт встречного иска, спор о подлоге, участие лжесвидетелей и пр.

Таким образом, исходя из всего вышеперечисленного, по воле истории реформистским планам и предложениям не суждено было реализоваться. Но развитие современного цивилистического процесса указывает актуальность воззрений юристов прошлой эпохи. С укреплением основ публичной власти правительство узурпирует свободу личности и практически не признает субъективного права, лишая носителя гарантий реализации и защиты его права. С началом формирования объективного права, построенного на признании и уважении свободы личности, правительство вступает на путь цивилизованного развития, и оно должно также предоставить право на равное и справедливое судебное разбирательство. Следовательно, публичные институты гражданского судопроизводства не могут считаться с таким поведением субъектов, которое

ориентировано против правосудия, посягающим на его социальную ценность. Пресекая злоупотребление процессуальными правами, мы тем гарантируем защиту личной свободы от частного произвола. Автор считает, что главными средствами в достижении этой цели должны стать не карательные меры, а эффективная организация процесса, т.е. совокупные действия, ведущие к образованию и совершенствованию взаимосвязей между частями целого. Например, предлагается ввести процедуру авторизации для участников судебных разбирательств. Для авторизированных пользователей нужно будет размещать на сайте суда общей юрисдикции судебные акты в их полном первозданном виде, не прошедшие процедуру деперсонализации. Это введение позволит непосредственным участникам процесса знакомиться с полным текстом судебного акта и не будет нарушать права граждан.

***

1. Лебедев М. Ю., Барсукова В. Н., Шаяхметова М. Н. Гражданский процесс. Учебник и практикум для вузов. М.: Юрайт, 2019. 446 с.
2. Иеринг Р. Цель в праве. Т. 1. СПб., 1881. С. 53.
3. Николюкин С.В. Международный гражданский процесс и международный коммерческий арбитраж: учебник. Москва: Юстиция, 2017. 256 с.
4. Крашенников Е. А. Гражданское право и процесс. Избранные труды. М.: Юрайт, 2020. 1125 с.
5. Петров, И. В. Новеллы гражданского кодекса России по обеспечению исполнения обязательств / И. В. Петров, И. И. Дементеева // Актуальные проблемы реформирования гражданского и предпринимательского права : Материалы Всероссийской очно-заочной научно-практической конференции с иностранным участием, Краснодар, 02–03 октября 2015 года / СКФ ФГБОУВО «Российский государственный университет правосудия». – Краснодар: Общество с ограниченной ответственностью "Издательский Дом - Юг", 2015. – С. 35-42.
6. Цит. по: Азаревич Д. Правда в гражданском процессе // Журнал гражданского и уголовного права. 1888. N 1. С. 5.
7. Австрийский устав гражданского судопроизводства. СПб., 1896. [Электронный ресурс] https://constitutions.ru/?p=26835 .
8. Петров, И. В. Социально-правовая ответственность в предпринимательской деятельности / И. В. Петров, И. И. Де-ментеева // Национальные экономики в условиях глобальных и локальных трансформаций : Сборник статей между-народной научно-практической конференции, Москва, 23–28 октября 2018 года / Под ред. Г.Б. Клейнера, Х.А. Кон-стантиниди, В.В. Сорокожердьева. – Москва: АНО "Научно-исследовательский институт истории, экономики и права", 2018. – С. 77-80.

Давудов Д.А., Лайкова И.И.

Сходства и различия правового регулирования корпораций в России и в Великобритании

Волгоградский государственный университет
(Россия, Волгоград)

doi: 10.18411/trnio-04-2022-208

Аннотация

В представленной статье был произведен анализ корпоративного законодательства Российской Федерации и Великобритании. В ходе анализа устанавливаются все различия и сходства между корпоративным правом двух стран, а так же рассматривается практика внедрения норм из-за рубежа.

Ключевые слова: корпорация, корпоративное право, компания, правовое регулирование.

Abstract

In the article presented an analysis has been made of the corporate law of the Russian Federation and the UK. The analysis establishes all the differences and similarities between the corporate law of the two countries, as well as examines the practice of implementation of rules from abroad.

Keywords: corporation, corporate law, company, legal regulation.

Современное государство и гражданское общество России пребывает в поиске собственной национальной идеи, а так же наиболее адекватной формы ее государственно-правовой реализации.

В нынешнее время корпорации – это один из важнейших элементов в экономике и международных экономических отношениях. Если проводить сравнение с законодательством, например Великобритании, то законодательство России развивается довольно небольшой период времени.

Лишь в середине 90-х годов в РФ были приняты акты, которые полноценно направлены на регулирование определенных форм организаций – федеральные законы. Это такие законы как: «О производственных кооперативах», «Об акционерных обществах» и т.д.

На сегодняшний день, корпоративное право развивается на вполне высоком уровне, но проблем в регулировании права остается также много.

Что касается положений, которые возникают в корпоративных юр. лицах, то их можно контролировать с помощью ГК РФ, а так же федеральными законами. В отдельных случаях можно использовать определенные нормативно-правовые акты.

Сегодня корпоративное право России полностью регулируется огромным количеством нормативно-правовых актов, такими как – кодексы, отдельные ФЗ. Как показывает практика последних годов, с наличием пробелов, корпоративное законодательство нуждается в изменениях, и внедрении дополнительных зарубежных норм.

Корпоративное право зарубежья всегда имело отличия с правом РФ, стоит рассмотреть сходства и различия корпоративного права Российской Федерации и Великобритании.

Обратим внимание на корпоративное законодательство Великобритании, которое считается один из самых старейших. Уже с 12 века начали появляться первые акционерные компании. В середине 1980-х годов был создан первый законодательный акт, который в полной мере мог регулировать отношения между компаниями.

Главным нормативно-правовым актом в Англии является - «Закон о компаниях». Именно он полноценно выполняет функцию регулирования правоотношений между корпорациями. Он состоит из: 1300 статей и 17 приложений. Именно при помощи данного закона было введено огромное число норм, частью которых является кодификацией права.

Стоит отметить, что источником права в Англии являются судебные решения, хоть на сегодняшнее время они уже не пользуются такой силой и не становятся не значимыми.

Так же стоит отметить, что в Англии все особенности корпоративного права очень наглядно проявляются, как например – ликвидация корпорации. Как только появляется заявление о ликвидации корпорации, директор или же директора обязаны провести собрание, где будет принята декларация. Данная декларация подтверждает, что была проведена особая проверка состояния дел в корпорации, а так же что есть возможность погашения всех долгов.

Данная декларация обязательно должна быть принята в течение 5 недель, со дня принятия резолюции о ликвидации компании. Но если спустя установленное время компания не уплачивает долги, автоматически директора могу привлечь к уголовной ответственности или наложению большого штрафа.

Подводя итоги анализа корпоративного законодательства РФ и Великобритании, можно отметить, что у законодательств двух стран есть как сходства, так и различия. Опираясь на анализ, в будущем можно попробовать внедрить некоторые нормы зарубежного корпоративного законодательства, чтобы постараться исключить все слабые места корпоративного законодательства РФ.

***

1. Гражданский кодекс Российской Федерации (часть первая) от 30.11.1994 № 51-ФЗ (ред. от 01.01.2019) // Собрание законодательства РФ. 1994. № 32. Ст. 3301.
2. Андреева А. Р. Правовое регулирование корпоративных конфликтов в зарубежных странах (на примере Великобритании и США) // Государство и право. Юридические науки. 2010. С. 127–128.

3. Иншакова, А.О. Перспективы корпоративного регулирования: ЕС и СНГ / А.О. Иншакова / Саратовская государственная академия права; рец.: д.ю.н., проф. В.В. Безбах, д.ю.н., проф. Н.А. Баринов. – Саратов; Волгоград, 2008.
4. Давудов Д.А. Политико-правовые воззрения Михаила Никифоровича Каткова //Автореферат диссертации на соискание ученой степени кандидата юридический наук, Сочи, 2013
5. Фролов В. В. Экономическая сущность корпораций и их роль в экономике // Вестник Волжского университета им. В. Н. Татищева. 2010. С. 1–6.

Дадаева М.С.

Правовые и политические факторы элитообразования в Российской Федерации

ФГБОУ ВО «Чеченский государственный университет им. А.А.Кадырова»
(Россия, Грозный)

doi: 10.18411/trnio-04-2022-209

Аннотация

Происходящие систематически перестановки региональной элиты в связи с приходом к власти новых региональных лидеров могут служить примером внедрения новых моделей во взаимоотношениях национального региона и федерального центра. Политические элиты в России традиционно являются самыми влиятельными субъектами политического процесса. Данная особенность во многом обусловлена слабым развитием демократических начал в современной России, в результате чего сохраняется высокая политическая значимость элит и значимость ее роли в развитии регионов, поскольку негосударственные факторы играют подчиненную роль в структуре политической системы страны.

Ключевые слова: политика, право, элита, Россия, власть, государство.

Abstract

The systematic reshuffling of the regional elite in connection with the coming to power of new regional leaders can serve as an example of the introduction of new models in the relationship between the national region and the federal center. Political elites in Russia are traditionally the most influential subjects of the political process. This feature is largely due to the weak development of democratic principles in modern Russia, as a result of which the high political significance of the elites and the importance of its role in the development of regions remain, since non-state actors play a subordinate role in the structure of the country's political system.

Keywords: politics, law, elite, Russia, power, state.

Изучение и анализ возникновения и развития партийно-номенклатурной системы советского периода позволяет сделать вывод о взаимосвязи с политической элиты с программно-целевым методом управления государства. Данный тип управления был выражен в процессе конкурентной борьбы за место у власти, а в последующем в использовании государственной власти для решения экономических, социальных, военно-политических задач развития государства.

В ходе дальнейшего преобразования и дробления задач данного комплекса происходила структуризация партийно-номенклатурной системы. Данная структуризация происходила вследствие неэффективности партийно-номенклатурной системы в условиях меняющей системы. Однако, процессы, начатые властно-политической элитой М.С. Горбачева, и обозначенные как «перестройка» всех сфер жизнедеятельности общества, создали предпосылки для перехода к социально-представительскому типу управления взамен программно-целевого [5]. Сутью социально-представительского типа управления является отражение и реализация социально-экономических интересов различных слоев населения.

В сфере взаимоотношений властных политических элит центра и регионов можно констатировать, что происходящая в турбулентный период отечественной истории трансформация российского государственного устройства не позволяла Кремлю делать

решительные шаги для укрепления централизованного влияния в регионах, поскольку опасалась спровоцировать радикализацию сепаратистских настроений, усилить политические риски, угрожавшие целостности российскому федерализму.

Центр выбрал политику умеренно лояльного отношения к этнократической активности региональных лидеров, чтобы заполучить их политическую и экономическую поддержку, особенно, в таких национальных республиках донорах, как Республика Татарстан и Республика Башкортостан. Дихотомия политических отношений «регион – федеральный центр» в первые годы постсоветского периода, несомненно, обусловила их значительный прогресс в институциональном оформлении и независимости региона от федерального центра, что противоречило интересам российской государственности. Федеральным элитам, в свою очередь, удалось ослабить центробежные тенденции на местах и тем самым уделить внимание другим политическим проблемам [4].

В дальнейшем произошло окончание процесса формализации отношений между федеральной элитой и региональными элитами, что знаменует собой переход их взаимоотношений на новую стадию, имеющую свои особенности. Завершается данный этап трансформацией отношений «центр-регионы» и переходом к централизованной модели федерализма. Степень автономии политических элит Федераций России от Центра становится все более условной остаётся по-прежнему высокой, тем не менее, данный этап имеет свои особенности. Так, если в 1990-1994 гг. основное внимание уделялось подписанию документов и соглашений регионов с центром, то на данном этапе происходит укрепление региональных элит.

Федеральные элиты, в свою очередь, полагали, что авторитарные тенденции в стиле правления регионов стабилизируют политическую обстановку и обеспечат социальное спокойствие в регионах. Российская властно-политическая элита стала приобретать все более выраженные черты замкнутого образования. Также наблюдалось завершение процессов стихийного рекрутирования, а подбор ключевых руководящих должностей снова стал приобретать черты советской номенклатуры. «Процесс вхождения в политико-административную элиту называется инкорпорацией, выход из состава политико-административной элиты – экскорпорацией» [3].

Также, по мнению политических аналитиков, большое влияние бизнес-структур на политику в Российской Федерации связано как с ресурсной поддержкой самих олигархов, так и ослаблением государственной политической машины [2]. То есть можно констатировать, что чем слабее государство, тем более заметную и активную роль играют в нем бизнес-элита. И также наблюдается обратная тенденция: чем сильнее политическая власть страны, тем менее заметную роль в ней играют бизнесмены и предприниматели, сосредотачивая свои возможности на экономических плоскостях. Политические амбиции бизнес-элиты являются своеобразным барометром состояния политической власти в стране. «Властный тандем представляет собой неформальное горизонтальное объединение лидеров различных властных структур административной элиты, имеющее целью согласованное координированное воздействие на процесс принятия и реализации политических решений» [1].

Таким образом, эмпирические исследования региональных и федеральных властно-политических элит, проведенные в разные годы, позволили сделать вывод о том, что к подлинной политической элите могут быть отнесены далеко не все представители российского истеблишмента, которые непрерывно сменяют друг друга в медийном пространстве публичной политики. Причем, отнесение к политической элите происходит по критериям стратегического видения политической ситуации, ее прогноза и внутренней мотивации политического деятеля.

***

1. Винокуров М.А., Рачков М.П., Суходолов А.П. Тандемность власти как феномен государственного управления Россией // Известия Иркутской государственной экономической академии. 2011. № 2. С. 11-16.
2. Гельман В. Региональные режимы: завершение трансформиции? // Свободная мысль. 1996. № 9. С. 13-23.

3. Крыштановская О.В. Анатомия российской элиты. М., 2004.
4. Насыров Р.Р. Тандемократия как феномен власти: политологический аспект // Евразийский юридический журнал. 2012. № 10 (53). С. 144-147.
5. Хабаров И.А. Трансформация субрегиональной политико-административной элиты в современной России (на материалах Тамбовской области) 1990-2007 гг.: автореф. дис. …канд. полит. наук. М.: МГУ им. М.В. Ломоносова, 2010.

Дадаева М.С.

Рекрутизация региональных элит как индикатор российского федерализма

ФГБОУ ВО «Чеченский государственный университет им. А.А.Кадырова»
(Россия, Грозный)

doi: 10.18411/trnio-04-2022-210

Аннотация

Рекрутизация региональных элит в качестве научной дефиниции, применяемой в отечественной элитологии и многопрофильных политологических исследованиях для определения и анализа специфической компоненты управленческого процесса, стартовые этапы восхождения власти, складывается на стыке 20 и 21 веков. Обогащение исследовательского тезауруса трансформирует традицию исследования элиты как особой консервативно складывающейся номенклатурной общности в ограниченных циклах ее циркуляции возникновения, становления, формирования на современные и демократичные форматы конфигурирования власти, отвечающие цивилизованной логике политико-правовых процессов в России и в мире.

Ключевые слова: право, политика, элита, система управления, бизнес-элита, региональные власти.

Abstract

Recruitment of regional elites as a scientific definition used in domestic elitology and multidisciplinary political science research to determine and analyze a specific component of the management process, the starting stages of the ascent of power, takes shape at the turn of the 20th and 21st centuries. The enrichment of the research thesaurus transforms the tradition of studying the elite as a special conservative emerging nomenklatura community in the limited cycles of its circulation of emergence, formation, formation into modern and democratic formats for configuring power that meet the civilized logic of political and legal processes in Russia and in the world.

Keywords: law, politics, elite, management system, business elite, regional authorities.

На современном этапе развития российская политико-правовая научная сфера концентрирует свое внимание на исследовании генезиса формирования политических элит в призме регионального аспекта их деятельности, суммы общественно-политических, национальных и этноконфессиональных факторов, способных оказывать влияние на принятие административно-политических и управленческих решений.

В современном политико-правовом устройстве страны возникают «темные туманности», в которых могут сгинуть в небытие результативные на сегодняшний день усилия политико-правового и экономического истеблишмента России. Разновекторность сложившейся конфигурации региональных элит приводит к политическому калейдоскопу, в котором просматриваются диссонирующие между собою лоббистские структуры на уровне состыковки интересов федеральных, корпоративных и региональных элит, и соответственно преломляющих их в спектре расстановки подчиненных им управленческих кадров. На наш взгляд, к ним в первую очередь можно отнести [4]:

— патриотически ориентированные силы и харизматичные личности, нацеленные на государственнические стратегии, и относящихся к своей правовой и политической деятельности, как миссии по возрождению

величия России, ее многомерных статусов и влияния в мире, даже на уровне межрегионального диалога согласно подхода «regiontoregion». Особое место в рекрутинге региональных элит занимает политический феномен личности главы Республики Крым С.В. Аксенова, когда в критически неоднозначной ситуации, он выступал как активный гражданин, не связанный с иерархией власти, и сумевший исходя из чувства долга, ментальности преданности вековым идеалам, харизматичности и популярности среди местного населения мобилизовать своих соотечественников для вхождения крымского полуострова под российский триколор;

— топ-менеджеры, длительное время находившиеся в орбите государственного или корпоративного управления, обычно к их числу следует отнести выходцев из крупного бизнеса или известных государственных корпораций, силовых структур (ФСБ, ФСО, СК РФ, МВД РФ);

— рыночная бизнес-элита, а также либерально ориентированная элита, которая чаще всего воспринимается в обществе с приставкой «анти», и готовая подчинить интересы региона глобальным тенденциям, и в принципе не заинтересованная в обеспечении благосостояния населения страны. Несмотря на определенное сокращение ее присутствия в эшелоне региональных политических элит, эта когорта сильна на среднем уровне (заместители премьер-министров, министры региональных правительств). Она продолжает рекрутироваться во власть, поскольку имеется острый дефицит высококвалифицированных управленческих кадров на местах. Вместе с тем, отсутствие действенных лифтов и вариантов траекторий непрерывного образования и профессиональной социализации региональных элит приводит к риску возникновения политических диссонансов [3].

Объективной опасностью в формировании современных систем управления является проявление определенного лоббизма в рекрутинге региональной элиты, обеспечивающей самопроизводство по замкнутому циклу без участия широкого гражданского представительства, всестороннего контроля общественных институтов в дополнение к официальным инструментам контроля и надзора (директивы, стандарты, нормы, инструкции, надзор и др.), в первую очередь, за финансово-хозяйственной деятельностью правящей элиты.

В настоящее время на установление степени участия региональных властей в решении масштабных социальных задач (доведение заработной платы учителей до средней по экономике, полное решение проблемы очередности в детские сады, перевод школ на односменный характер обучения, снижение младенческой смертности и увеличение рождаемости, развитие социальной инфраструктуры и т.д.), а также выявление и осуждение закупок из предметов роскоши (приобретение автомобилей и предметов премиум класса для нужд власти) нацелена деятельность Общероссийского народного фронта, Общественной палаты региона и подобных гражданских институциональных структур, ассоциированных в федеральные сети НКО.

Этнополитический фактор институционализирует рекрутинг региональной элиты не только в социокультурном и аксиологическом измерениях, поскольку благодаря его воздействию в последующем происходит конвертация ее экономического влияния, социальных благ и иных преференций в определенные территории, землячества и т.д. Этнократические элиты привержены исключительно своим националистическим воззрениям, и находятся в состоянии перманентной конфронтации с российскими подходами укрепления российской государственности даже в рамках российского федерализма. В качестве основополагающих мы выдвинем комплекс следующих параметров, определяющих базовые предпосылки для проведения рекрутинга региональных элит, и способных оказывать последующее влияние на формирование их политической траектории:

— этническую и конфессиональную принадлежность, которые на руководящих постах и освещаемых масс-медиа мероприятиях приходится публично демонстрировать и даже выступать, посещая в обязательном порядке, например, православные (Рождество, Пасха) или мусульманские (Ураза-байрам, Курбан-байрам) праздники, национальные фестивали (праздник славянской письменности и культуры, масленица, сабантуй и т.д.). Как минимум, являясь носителем светской этики региональному лидеру проявлять лояльность, и оказывать поддержку проведению этнокультурных и религиозным праздникам [2];
— предыдущий опыт профессиональной социализации в корпоративных, муниципальных и государственных органах власти (региональных и федеральных) оказывает большое влияние на исполнение должностных обязанностей, позволяет лучше разбираться в широком спектре хозяйственных вопросов, волнующих людей, выстаивать партнерские отношения с инвесторами, основными энергетическими, строительными, промышленными, сельскохозяйственными компаниями, действующими на территориях региона;
— аксиологические установки, формирующие мировоззренческий портрет регионального лидера, оказывающие влияние на его идейно-политический выбор, нацеленность на преемственность или конфронтацию с прежними политическими или этнократическими элитами, делегирование на праймериз или съездах, исходя из партийной принадлежности;
— обобщенные маркеры, подчеркивающие общность с населением (потенциальным электоратом), выражают социальный статус, так как для людей важно, выходцем из какой этносоциальной общности региона является региональный лидер. В частности, они указывают на то, будет ли он распространять равномерную поддержку всем территориям региона или предпочтет оказывать преференции по национальному признаку, фактически проводя политику сегрегации, как это было в 90-х – нулевых [1].

Исходя из приведенных вышесказанного, мы приходим к выводу о том, что складывающаяся в современной России система политико-правового рекрутинга элит при известных недостатках по сравнению с принятой в советский период номенклатурной системой выдвижения является более системной, открытой и динамичной, учитывающей базовые правовые и политические запросы граждан РФ.

***

1. Тимофеева, А.А. История государства и права России: Практикум / А.А. Тимофеева. - М.: Флинта, МПСУ, 2010. – 152 с.
2. Крыштановская О. Анатомия российской элиты. – М., 2015.
3. Проблема «элиты» в сегодняшней России. – М.: Фонд Либеральная миссия. ГУ- ВШЭ., 2007.
4. Российские властные институты и элиты в трансформации: Материалы восьмого Всероссийского семинара «Социологические проблемы институтов власти в условиях российской трансформации» / Отв. ред. А.В. Дука. СПб.: Интерсоцис, 2011.

Елфимова Е.В.

Правовое регулирование электронного документооборота: российские нововведения и зарубежный опыт

Уральский государственный экономический университет
(Россия, Екатеринбург)

doi: 10.18411/trnio-04-2022-211

Аннотация

В статье отмечается современное правовое регулирование и актуальность электронного документооборота; раскрываются его преимущества и недостатки;

поднимается проблема использования электронной подписи руководителя организации иным лицом; приводится алгоритм перехода на электронный документооборот и зарубежный опыт использования электронной подписи.

Ключевые слова: электронный документооборот, цифровая платформа, электронная подпись, трудовые правоотношения, цифровизация.

Abstract

The article notes the modern legal regulation and the relevance of electronic document management; reveals its advantages and disadvantages; raises the problem of using the electronic signature of the head of the organization by another person; the algorithm of transition to electronic document management and foreign experience of using an electronic signature is given.

Keywords: electronic document management, digital platform, electronic signature, labor relations, digitalization.

В рамках реализации Указов Президента Российской Федерации от 7 мая 2018 г № 204 «О национальных целях и стратегических задачах развития Российской Федерации на период до 2024 года» и от 21.07.2020 г. № 474 «О национальных целях развития Российской Федерации на период до 2030 года», в том числе с целью решения задачи по обеспечению ускоренного внедрения цифровых технологий в экономике и социальной сфере, Правительством Российской Федерации сформирована национальная программа «Цифровая экономика Российской Федерации» утвержденная протоколом заседания президиума Совета при Президенте Российской Федерации по стратегическому развитию и национальным проектам от 4 июня 2019 г. № 7. Одной из целей Национальной программы «Цифровая экономика Российской Федерации» выступает подготовка кадров для работы в цифровой среде. Изложенное позволяет сделать вывод, что электронный документооборот (далее – ЭКДО) стремительно врывается в нашу жизнь. В частности, в настоящее время активно используются электронные трудовые книжки и электронные больничные листы, о преимуществах и проблемах введения которых мы писали ранее [1]. Также Федеральным законом от 22.11.2021 № 377-ФЗ «О внесении изменений в Трудовой кодекс Российской Федерации» в Трудовой кодекс РФ внесены изменения в части регулирования электронного документооборота в сфере трудовых отношений.

Так, в соответствии с ч. 1 ст. 22.1 ТК РФ под ЭКДО в сфере трудовых отношений понимается создание, подписание, использование и хранение работодателем, работником или лицом, поступающим на работу, документов, связанных с работой, оформленных в электронном виде без дублирования на бумажном носителе. То есть работодатели смогут отказаться от бумажных кадровых документов и использовать, передавать и хранить их в электронном виде. Обмениваться электронными документами можно теперь со всеми работниками, в том числе с дистанционными, в случае согласия перехода на ЭКДО.

Переход на ЭКДО, как для работодателя, так и для работника, добровольный. Организации и работники вправе отказаться от перехода и продолжить вести кадровый бумажный документооборот. При этом, в случае отказа работника от ЭКДО, работодатель не вправе обязать его оформить документы в электронном виде. Однако данное требование не распространяется на работников, которые будут трудоустраиваться с 1.01.2022 года, согласие данной категории получать не нужно, на них будет распространяться ЭКДО автоматически.

Требования по ЭКДО относятся к оформлению трудовых договоров, приказов о приеме и переводе работников, различных уведомлений, ознакомлений, служебных записок, распоряжений. Не распространяются правила ЭКДО на трудовые книжки, приказы об увольнении, акты о несчастном случае, справки о прохождении инструктажа по охране труда.

В качестве цифровой платформы кадрового взаимодействия должна быть либо информационная системы работодателя, в том числе с использованием единого портала

государственных и муниципальных услуг, либо платформа "Работа в России", если работодатель ее применяет в своей деятельности. Распоряжением Правительства РФ от 06.11.2021 года № 3144-р утверждена программа цифровой трансформации социальной сферы, которая позволит использовать указанную цифровую платформу с 01.09.2022 года. "Работа в России" будет бесплатной, регистрация, создание личного кабинета будет осуществляться через сайт госуслуг и не потребует покупки электронной цифровой подписи, однако у работодателя все равно она должна быть, поскольку с помощью усиленной квалифицированной или неквалифицированной электронной подписи работодатель обязан подписывать кадровые документы. Работники же будут подписывать документы простой электронной подписью, полученной от сайта госуслуг. При этом законодатель позволяет работодателю создать собственную цифровую платформу ЭКДО, с учетом соблюдения всех установленных требований. Однако это потребует больше времени и средств, вместе с тем, своя база позволит оперативно расширять возможности платформы с учетом нужд организации.

Изложенное, позволяет выделить как плюсы, так и минусы ЭКДО. В частности, отметим следующие преимущества: в период пандемии безопасно работать дистанционно; удобно рассматривать резюме кандидатов на работу и, при необходимости, посредством электронного трудового договора принимать на работу; электронная база сохраняет все документы и позволяет ими воспользоваться, в случае необходимости, что исключает возможности его утраты или порчи.

Однако выделим и недостатки, с которыми может столкнуться работодатель: во-первых, в случае отказа некоторых работников от электронного документооборота, работодатель вынужден будет выполнять двойную работу, как в базе, так и вручную; во вторых, в случае принятия решения работодателем о покупке собственной цифровой платформы необходимо будет позаботиться о покупке цифровых подписей всем работникам предприятия, чтобы у них была возможность знакомиться с кадровыми документами; в третьих контролирующие органы вправе свободно осуществить проверку ЭКДО организации, в целях выявления нарушений законодательства. Однако в случае приобретения работодателем собственной платформы такой доступ для проверки будет закрыт, но потребуются усиленные электронные подписи для работников.

Таким образом, в случае принятия решения о переходе на ЭКДО необходимо: 1. Разработать приказ о назначении ответственного за переход организации на ЭКДО. 2. Уведомить всех работников о переходе на ЭКДО и довести до них право их отказа от ЭКДО. 3. Проконтролировать наличие электронных подписей у работников. 4. Собрать с работников заявления о согласии или отказе от ЭКДО. 5. Выбрать систему документа оборота: «Работа в России» или собственная цифровая платформа. 6. Подготовить положение организации о переходе на ЭКДО и ознакомить всех сотрудников.

Проблемой при введении ЭКДО выступает процедура подписи кадровых и иных документов посредством использования электронной подписи, которую руководитель вправе делегировать другому работнику, например, своему заместителю, поэтому определить, кто именно подписал кадровый документ, не всегда представляется возможным, так как участники электронного документооборота будут иметь лишь доступ к информации о руководителе, являющемся владельцем данной подписи, в связи с чем могут наступить неблагоприятные последствия, и в данном случае право доказать противоположное, в целях установления автора подготовки документа, будет возложена на руководителя-владельца.

Однако складывающаяся судебная практика позволяет сделать вывод, что альтернативой электронной подписи может выступить электронная переписка. Так, несмотря на то, что в случае заключения трудового договора с дистанционными работниками путем обмена электронными документами (ч. 1 ст. 312.2 ТК РФ) должны использоваться усиленные квалифицированные электронные подписи (ч. 4 ст. 312.1 ТК РФ), в Постановлении Пленума ВС РФ указано, что электронная переписка может служить доказательством трудовых отношений даже в том случае, когда отсутствует электронная

подпись [2]. В частности, Верховный Суд признал фактические трудовые отношения со ссылкой на п. 9 Рекомендации МОТ от 15 июня 2006 г. № 198 **[3]**, в соответствии с которым трудовые правоотношения определяются в первую очередь на основе фактов, подтверждающих выполнение работы и выплату вознаграждения работнику, невзирая на то, каким образом эти правоотношения характеризуются. Таким образом, наличие признаков трудовых отношений доказывает, что работник осуществлял трудовую функцию, однако во избежание риска непризнания фактически сложившихся отношений трудовыми считаем необходимым заключать трудовой договор о дистанционной работе с использованием электронной подписи.

Остановимся на опыте зарубежных стран в области электронного документооборота, большая часть которого осуществляется с помощью электронной подписи.

Так, предложенный в 1991 году стандарт цифровой подписи (digital signature standard), был ориентирован на использование электронной подписи преимущественно в документообороте государственных органов власти США. Указанный стандарт предполагает симметричное шифрование, означающее необходимость наличия зашифрованного ключа электронной подписи, который имеет автор документа, то есть его отправитель и адресат, то есть получатель документа. По мнению специалистов в области применения электронной подписи, симметричная система шифрования увеличивает вероятность утраты ключа, поэтому на государственном уровне этот стандарт закреплен не был [4].

В настоящее время в США используется модель, предполагающая прикрепление отдельным файлом документа - сертификата, в которым отражены полные данные о владельце электронной подписи и организации, выдавшей ключ и сертификат. После направления документа, получатель документа проверяет с помощью открытого ключа электронную подпись. По мнению разработчиков системы электронного документооборота, открытые ключи гарантируют достоверность, целостность и конфиденциальность электронной подписи, что позволяет оперативно и без особых затрат обмениваться сообщениями с прикрепленными документами. Помимо этого, в США практикуется простое уравнивание собственноручной и электронной подписей, полагаясь на судей [4]. В Китае же судьи не обладают такими правами. При формировании электронной подписи в Китае используются как симметричная, так и ассиметричная системы. Чаще используется инфраструктура открытых ключей, служащая для функционирования ассиметричной системы [4]. В Китае отсутствует единая нормативная база по электронному документообороту, в связи с чем возникают проблемы в области информационного взаимодействия. Кроме того, нет единой системы удостоверяющих центров для всей страны.

В Австралии электронная подпись, как и в Китае, является одной из составляющих бизнеса. Аналитики в области использования электронной подписи в Австралии выделяют открытую, закрытую модели документооборота, а также открытую, но ограниченную. По мнению аналитиков (Гомалеев А., Фураков А, Храмцовская Н.) в открытой модели документооборота достаточно простого обмена ключами, в закрытой модели необходимо предварительное соглашение сторон. В третьей модели (открытой, но ограниченной), между участниками электронного взаимодействия, находится посредник – удостоверяющий центр.

В Тунисе, в отличие от Австралии, по законодательству необходима обязательная аккредитация всех удостоверяющих центров страны. Удостоверяющие центры в Тунисе подчиняются Национальному Агентству по Электронной Сертификации (NAES), которое в свою очередь, подчинено Министерству телекоммуникаций [4]. Таким образом, в Тунисе высокая степень защиты электронной подписи уже определена на государственном уровне. Также предусматриваются разграничения ответственности удостоверяющего центра и владельца электронной подписи, предусматриваются финансовые гарантии и защиту от несанкционированного доступа.

Европа считается регионом, где наиболее развит ЭКДО, использующий открытую модель предполагающую наличие удостоверяющего центра.

Наиболее развит подход к использованию электронной подписи и межведомственному электронному взаимодействию в Сингапуре [5]. В частности, в Сингапуре создается открытая цифровая платформа для участников внешнеэкономической деятельности, позволяющая сервис-провайдерам размещать и продвигать сервисы по логистике, перевозке, страхованию, таможенным операциям, взаимодействию с государственными органами, предоставлению отчетности. Цифровая платформа электронного взаимодействия в этой стране строится с использованием инфраструктуры открытых ключей (PKI) и на основе международных стандартов [6].

В Южной Корее в целях реализации трансграничных безбумажных сервисов, группа компаний по безбумажной торговле (KTNET) сотрудничает с Паназиатским альянсом электронной коммерции (Pan Asian E-Commerce Alliance, PAA) – объединением сервис-провайдеров в сфере трансграничной безбумажной торговли. В настоящее время их 12 участников [7]. Однако при трансграничном электронном обмене данными установление доверия может быть затруднено из-за различий в законодательстве стран, в стандартах электронного обмена и хранения данных, а использование облачных вычислений приводит к получению данных, находящихся в нескольких юрисдикциях. Новейшие технологии, например, блокчейн или искусственный интеллект, приводят к увеличению типов и источников данных.

В современный период активного развития цифровых технологий введение ЭКДО более, чем актуально, а значит позволит упростить кадровое делопроизводство, повысить его эффективность, сделать прозрачным механизм взаимоотношений между работодателями, работниками и государственными и контрольно-надзорными органами, а также судами.

В заключение отметим, что стремительный рост ЭКДО в сфере трудового права несомненно потребует наличие в организациях не только специалистов в IT-индустрии, но также и качественную подготовку кадров в области организации управления, т.е. в сфере системной организации взаимодействия экосистемы людей и машин, где рутинные операции будут выполнять машины, а интеллектуальную контрольно-регулирующую функцию – менеджмент [8].

***

1. Елфимова Е.В. «Вопросы цифровизации трудового права в современный период». Экономико-правовые проблемы обеспечения экономической безопасности [Текст]: материалы Международн. науч.-практ. конф. (Екатеринбург, 19 марта 2020 г.) / [отв. за вып. : Е.Б. Дворядкина, Г. З. Мансуров] ; М-во науки и высш. образования Рос. Федерации, Урал. гос. экон. ун-т. — Екатеринбург: Изд-во Урал. гос. экон. ун-та, 2020 -300с. С. 162-166.
2. Пункт 18 Постановления Пленума ВС РФ от 29 мая 2018 г. № 15 «О применении судами законодательства, регулирующего труд работников, работающих у работодателей – физических лиц и у работодателей – субъектов малого предпринимательства, которые отнесены к микропредприятиям». [Электронный ресурс] – Режим доступа: http://www.consultant.ru
3. Определение Судебной коллегии по гражданским делам ВС РФ от 16 сентября 2019 г. по делу № 75-КГ19-5. [Электронный ресурс] – Режим доступа: http://www.consultant.ru
4. Туркин Р. Сравнительный анализ использования ЭП в России и за рубежом./Туркин Р. // URL: https://zakon.ru/blog/2013/3/29/sravnitelnyj_analiz_ispolzovaniya_ep_v_rossii_i_za_rubezhom (дата обращения 15.01.2021).
5. Бондаренко А.В. Открытая платформа ВЭД: опыт Сингапура и перспективы создания в России./ Бондаренко А.В. //PKI – Форум 2020. XVIII международная конференция по проблематике инфраструктуры открытых ключей и электронной подписи //URL: https://odin.mgimo.ru/nov-pod-mgimo/3482-aleksej-bondarenko-vystupil-na-xviiimezhdunarodnoj-konferentsii-po-problematike-infrastruktury-otkrytykh-klyuchej-i-elektronnoj-podpisi. (дата обращения 22.03.2022).
6. ISO/IEC 14888-3:2018. Information technology - Security techniques- Digital signatures with appendix - Part 3: Discrete logarithm based mechanisms.
7. ISO/IEC 14888-1:2008. Information technology - Security techniques- Digital signatures with appendix - Part 1: General.
8. Свистунов В. М., Лобачев В. В. «Трудовые отношения в условиях цифровизации экономики». Управление № 4 (18) / 2017. 47: 29–33.

Исаева В.С., Орнацкая Т.А.

Обзор общепринятых подходов к оценке объекта

Российский государственный университет правосудия
(Россия, Хабаровск)

doi: 10.18411/trnio-04-2022-212

Аннотация

Статья посвящена анализу сравнительного, доходного и затратного подхода, которые применяются при определении стоимости объектов. В статье раскрыты условия применения подходов, а также их преимущества и недостатки.

Ключевые слова: сравнительный подход, доходный подход, затратный подход, объект недвижимости, оценка недвижимости.

Abstract

The article is devoted to the analysis of comparative, income and cost approaches used in determining the value of objects. The article reveals the conditions for applying the approaches, as well as their advantages and disadvantages.

Keywords: comparative approach, income approach, cost approach, real estate object, real estate estimation.

Согласно Федеральным стандартам оценки («ФСО № 1», «ФСО №2» и «ФСО №3», утверждённым приказами Минэкономразвития России №297, №298 и №299 от 20.05.2015 г., обязательны к применению подходы: *сравнительный, доходный* и *затратный*. В большинстве случаев оценка проводится с использованием всех трех подходов. Это позволяет определить стоимость объекта оценки тремя различными путями, каждый из которых имеет свои ограничения в конкретном использовании. Однако в ряде случаев некоторые подходы по тем или иным причинам не могут быть применены. При выборе учитываются следующие факторы: цель оценки, вид оцениваемой стоимости, надежность, полнота и достаточность исходной аналитической информации, как уникальной для объекта оценки, так и общего характера. Проанализируем возможности применения указанных подходов.

Затратный подход заключается в том, что стоимость любого имущества зависит от затрат на воспроизводство аналогичного имущества. Согласно ему, стоимость объекта недвижимости определяется как сумма предварительной стоимости вещных прав на земельный участок и восстановительной стоимости или стоимости замещения улучшений за вычетом накопленного износа. Под восстановительной стоимостью оцениваемого объекта понимается стоимость объекта оценки.

Затратный подход применяется, когда существует возможность заменить объект оценки другим объектом, который либо является точной копией объекта оценки, либо имеет аналогичные полезные свойства.

Преимущества затратного подхода: При оценке новых объектов затратный подход является наиболее надежным; является целесообразным или единственно возможным в следующих случаях: технико-экономический анализ стоимости нового строительства; обоснование необходимости обновления действующего объекта; оценка зданий специального назначения; при оценке объектов в «пассивных» секторах рынка; анализ эффективности использования земли; решение задач страхования объекта; решение задач налогообложения; при согласовании стоимостей объекта недвижимости; полученных другими методами.

Недостатки затратного подхода: затраты не всегда эквивалентны рыночной стоимости; попытки достижения более точного результата оценки сопровождаются быстрым ростом стоимости; несоответствие затрат на приобретение оцениваемого объекта

недвижимости затратам на новое строительство точно такого же объекта, т.к. в процессе оценки и стоимости строительства вычитается накопленный износ; проблематичность расчета стоимости воспроизводства старых строений; сложность определения величины накопительного износа старых строений и сооружений; отдельная оценка земельного участка от строений; проблематичность оценки земельных участков

Сравнительный подход основывается на предпосылке, то стоимость любого имущества зависит от цен, которые сложились к настоящему моменту на аналогичное или схожее имущество. Согласно сравнительному подходу, стоимость объекта оценки определяется ценами недавних сделок купли-продажи или ценами предложений, схожих по своим характеристикам объектов, после внесения к этим ценам поправок, компенсирующих отличия между объектом оценки и аналогами.

Условия применения сравнительного подхода: объект не должен быть уникальным, информация должна быть исчерпывающей, включающей условия совершения сделок, факторы, влияющие на стоимость сравниваемых аналогов оцениваемой недвижимости, должны быть сопоставимы

Основными этапами сравнительного подхода к оценке недвижимости являются: изучение рынка, сбор информации об аналогах оцениваемого объекта, предлагаемых на продажу или недавно проданных; выбор единиц и элементов, по которым будут сравниваться объект оценки и его аналог; сравнительный анализ объекта и всех аналогов по элементам сравнения; корректировка значения единиц сравнения для всех элементов сравнения объекта-аналога с обоснованием корректировочной шкалы; согласование полученных результатов корректировки для установление цены объекта оценки.

К преимуществам сравнительного подхода относятся: итоговая стоимость является отражением мнения типичных покупателей и продавцов; цена продажи включает изменение финансовых условий и инфляцию; статистическая обоснованность расчёта; внесение корректировок на отличия с аналогом; простота применения данного метода оценки недвижимости, при условии надёжности получаемого результата.

К недостаткам сравнительного подхода к оценке недвижимости относятся: не существует абсолютно одинаковых продаж; сбор информации о практических ценах продаж сложен, особенно это касается нежилых помещений; сбор информации о специфике условий сделки проблематичен; зависимость от активности рынка, и от его стабильности; согласовать данные о существенно различающихся продажах сложно.

Доходный подход основывается на предпосылке, что стоимость любого имущества зависит от величины дохода, который, как ожидается, оно принесет. Доходный подход применяется, когда существует достоверная информация, позволяющая прогнозировать будущие доходы, которые объект оценки способен приносить, а также связанные с объектом оценки расходы.

Основными этапами доходного подхода к оценке недвижимости являются: расчёт суммы всевозможных поступлений от оцениваемого объекта; расчёт действительного валового дохода; расчёт доходов, которые связанны с объектом оценки (условно-постоянные, условно-переменные и резервы); определение величины чистого операционного дохода; преобразование ожидаемого от объекта дохода и текущую стоимость путем прямой капитализации или капитализации доходов по норме отдачи на капитал (дисконтирование денежных потоков; капитализация по расчётным моделям).

Доходный подход оценивает стоимость недвижимости в данный момент как текущую стоимость будущих денежных потоков, т.е. отражает: качество и количество дохода, который объект недвижимости может принести в течение своего срока службы; риски, характерные как для оцениваемого объекта, так и для региона.

В рамках доходного подхода возможно применение одного из двух методов: прямой капитализации доходов и дисконтированных денежных потоков. При использовании капитализации доходов недвижимости преобразуется доход один временной период, при использовании дисконтированных денежных потоков – доход от ее предполагаемого

использования за ряд прогнозных лет, а также выручка от перепродажи объекта недвижимости в конце прогнозного периода.

Достоинства и недостатки метода определяются по следующим критериям: возможность отразить действительные намерения потенциального покупателя (инвестора); тип, качество и обширность информации, на основе которой проводится анализ; способность учитывать конкурентные колебания; способность учитывать специфические особенности объекта, влияющие на его стоимость (месторасположение, размер, потенциальная доходность).

Метод капитализации доходов используется, если: потоки доходов стабильны длительный период времени, представляют собой значительную положительную величину; потоки доходов возрастают устойчивыми, умеренными темпами.

Основные проблемы данного метода: не рекомендуется использовать, когда объект недвижимости требует значительной реконструкции или же находится в состоянии незавершенного строительства, т.е. в ближайшем будущем не представляется возможным выход на уровень стабильных доходов; в российских условиях основная проблема, с которой сталкивается оценщик, - «информационная недвижимости, непрозрачность» рынка прежде всего отсутствие информации по сделкам реальным объектов продажи (аренды) недвижимости, эксплуатационным расходам, отсутствие статистической информации по коэффициенту загрузки на каждом сегменте рынка в различных регионах. В результате расчет чистого операционного дохода и ставки капитализации становится очень сложной задачей.

Метод дисконтированных денежных потоков (далее – ДДП) более сложен, детален и позволяет оценить объект случае получения от него нестабильных денежных потоков, моделируя характерные черты их поступления. Метод ДДП позволяет оценить стоимость недвижимости на основе текущей стоимости дохода, состоящего из прогнозируемых денежных потоков и остаточной стоимости. Применяется метод ДДП, когда: предполагается, что будущие денежные потоки будут существенно отличаться от текущих; имеются данные, позволяющие обосновать размер будущих потоков денежных средств от недвижимости; потоки доходов и расходов носят сезонный характер; оцениваемая недвижимость - крупный многофункциональный коммерческий объект; объект недвижимости строится или только что построен и вводится (или введен в действие).

***

1. Цуканов, С.С., Вертопрахов, Л.В. Принцип законности в современном законодательстве / С.С. Цуканов, Л.В. Вертопрахов // Мир в эпоху глобализации экономики и правовой сферы: роль биотехнологий и цифровых технологий: материалы V междунар. науч. -практ. конфер. М., 2021. С. 109-111.
2. Цуканов, С.С. Сущность и понятие права: современные тенденции / С.С. Цуканов // Правовые акты и правовые договоры: проблемы теории и практики. Материалы XV междунар. науч.-практ. конфер. М., 2021. С. 214-216.
3. Милежик, А.В., Усов, А.В. Шабельникова, Н.А. Власть, общество и реформы в России: традиции и современность. / А.В. Милежик, А.В. Усов, Н.А. Шабельникова. Владивосток: ДВФУ, 2017.

Ковалев О.Г.

Виды взаимодействия при обеспечении безопасности учреждений УИС и пути повышения их эффективности

Псковский филиал Академии ФСИН России
(Россия, Псков)

doi: 10.18411/trnio-04-2022-213

Аннотация

В статье рассматриваются основные виды взаимодействия между отделами, службами и подразделениями учреждений УИС при обеспечении безопасности персонала и спецконтингента. Выявлены факторы, негативно влияющие на взаимодействие, предложены

основные направления повышения эффективности взаимодействия в данной сфере пенитенциарной практики.

Ключевые слова: учреждения УИС, взаимодействие, безопасность, персонал, спецконтингент, эффективность, пенитенциарная практика.

Abstract

The article deals with the main types of interaction between departments, services and divisions of the institutions of the UIS in ensuring the safety of personnel and special agent. The factors that negatively affect the interaction are identified, the main directions for improving the effectiveness of interaction in this area of penitentiary practice are proposed.

Keywords: penal institutions, interaction, security, personnel, special agent, efficiency, penitentiary practice.

Успешное решение конкретных оперативно-служебных задач, достижение поставленных целей, зависят от видов взаимодействия служб и подразделений учреждений УИС. Оно может быть временным и постоянным, однородным и специфичным, горизонтальным и вертикальным, совместным и самостоятельным.

Постоянное взаимодействие осуществляется в повседневной оперативно-служебной деятельности сотрудников подразделений учреждений УИС. Оно носит плановый, системный характер и во многом определяет эффективность функционирования учреждения в штат ном режиме.

Временное взаимодействие проявляется в различных, часто экстремальных ситуациях пенитенциарной практики. Так постоянное взаимодействие режимных, надзорных, оперативных подразделений, отделов безопасности и охраны, воспитательных, дежурной службы корректируется чрезвычайными ситуациями побега и розыска сбежавших осужденных и лиц, содержащихся под стражей. Чрезвычайными ситуациями природного и техногенного характера. Фактами дезорганизации деятельности учреждения и массовыми беспорядками. При этом к взаимодействию подключаются силы и средства отрядов специального назначения, МВД и МЧС России, других правоохранительных органов [1].

Однородное взаимодействие предполагает сотрудничество подразделений, выполняющих схожие функции (проведение обыскной и досмотровой работы режимными и оперативными отделами). Его преимущество заключается в том, что сотрудники знакомы со спецификой деятельности представителей других подразделений, выполняют однородные по содержанию профессиональные задачи.

Взаимодействие между подразделениями, выполняющими различные по содержанию задачи, предполагает учет особенностей их компетенций, мобильный и творческий подход к сотрудничеству (например, отделами безопасности и воспитательной работы с осужденными в исправительной колонии).

Горизонтальное взаимодействие проявляется между одноуровневыми субъектами управления учреждения УИС (оперативным подразделением и отделом безопасности).

Вертикальное – между вышестоящими и нижестоящими должностными лицами (совместное обсуждение и решение вопросов обеспечения безопасности в учреждении между заместителем начальника ИК по безопасности и оперативной работе и сотрудниками отделов безопасности и оперативным).

При совместном взаимодействии, сотрудники отделов, служб и подразделений решают поставленные задачи вместе, одновременно используя административный ресурс и компетенции, более быстро и успешно добиваясь поставленных целей [2].

Самостоятельное взаимодействие характерно для так называемого управленческого подхода руководством «ансамблем индивидуальностей», когда сотрудники подразделений самостоятельно решают задачи, лишь планируя возможные направления взаимодействия и его формы.

Таким образом, основными направлениями повышения эффективности взаимодействия служб, отделов и подразделений учреждений УИС являются:

— дополнение и корректировка должностных инструкций сотрудников положениями, определяющими порядок и условия их взаимодействия с другими структурными подразделениями;
— совершенствования контроля за законностью использования сил, средств, форм и методов профессиональной деятельности при осуществлении взаимодействия [3];
— совместное с пенитенциарными психологами использование в системе служебной подготовки, переподготовки и повышения квалификации современных технологий, деловых и ролевых игр по моделированию предупреждения, купированию и разрешению пенитенциарных конфликтов, возникающих в деятельности учреждений [4];
— совершенствование информационного обеспечения взаимодействия, проведения совместных оперативных совещаний с представителями его субъектов, анализом и оценкой оперативной обстановки, результатов оперативно-служебной деятельности.

***

1. Закон РФ «Об учреждениях и органах, исполняющих уголовные наказания в виде лишения свободы» от 21.07.1993 № 5473-1//consultant.ru [сайт]. - URL.:http://www. consultant.ru/documer (дата обращения 31.01.2022).
2. Ковалев О.Г., Щербаков А.В. Совершенствование деятельности подразделений исправительных учреждений, применяющих технические средства обеспечения охраны и надзора \\ Право и образование. 2021. № 11. С.123.
3. Настольная книга прокурора (под общ. ред. С.Г. Кехлерова и О.С. Капинус). – М.: Академия Генеральной прокуратуры Российской Федерации, Издательство Юрайт, 2020. С. 211.
4. Ковалев О.Г., Кулакова С.В. Роль профессиональной компетенции пенитенциарных психологов в контроле профилактики профессионального выгорания//В сборнике: Цифровые технологии, наука и образование: теоретические и практические исследования. Материалы Всероссийской научно-практической конференции аспирантов, соискателей, докторантов, научных руководителей, молодых ученых, специализирующихся в области образования. Сер. «Библиотека аспиранта» Санкт-Петербург, 2021. С. 95.

Ковалев О.Г.

Влияние принципов формирования кадрового состава сотрудников подразделений безопасности учреждений УИС на их социальную защищенность

Псковский филиал Академии ФСИН России
(Россия, Псков)

doi: 10.18411/trnio-04-2022-214

Аннотация

В статье рассматривается организационно-правовой механизм влияния принципов формирования кадрового состава сотрудников подразделений безопасности учреждений УИС на их социальную защищенность. Описаны основные направления социальной защищенности сотрудников, наиболее часто используемые в пенитенциарной практике, их содержание и особенности.

Ключевые слова: принципы, кадровый состав, безопасность, учреждения УИС, сотрудники, социальная защищенность.

Abstract

The article deals with the organizational and legal mechanism of the influence of the principles of the formation of the personnel of the employees of the security units of the institutions

of the penal system on their social security. The main directions of social protection of employees, most often used in penitentiary practice, their content and features are described.

Keywords: principles, personnel, security, UIS institutions, employees, social security.

В основных нормативно-правовых актах, регулирующих деятельность современной пенитенциарной системы, уделяется значительное внимание различным проблемам формирования кадрового состава УИС [1, 2].

Проведенное теоретическое исследование методами сравнительного и контент-анализа законодательных, ведомственных и иных нормативных правовых актов, специальной литературы по теме, статистических данных показало их взаимосвязь с обеспечением безопасности сотрудников подразделений учреждений, их социальной защищенности на данном направлении оперативно-служебной деятельности.

В ходе исследования установлено, что социальная защищенность сотрудников подразделений безопасности учреждений УИС определяется не только регулируемыми Федеральным законом 19.07.2018 № 197 социальными гарантиями, но также следующими принципами формирования кадрового состава учреждений УИС:

— профессиональным отбором для службы в подразделениях безопасности на основе равного для всех граждан доступа к службе в УИС;
— совершенствованием профессиональных знаний и навыков сотрудников подразделений безопасности в системе профессиональной служебной и первоначальной подготовки, повышения квалификации, получение специального среднего и высшего профессионального образования по профилю профессиональной подготовки, физической подготовки, обучения по дополнительным профессиональным программам, осуществляемое не реже одного раза в 5 лет. В то же время Федеральный закон предусмотрел обязанность сотрудника по окончании обучения, которое осуществлялось из средств федерального бюджета, продолжить службу в УИС не менее 5 лет;
— дифференцированным подходом к назначению на должности подразделений безопасности учреждений УИС сотрудников, имеющих соответствующие квалификации, опыт оперативно-служебной деятельности, развитыt психологическиt характеристикb, коррелирующие с компетенциями;
— последовательности прохождения службы в УИС, присвоения специальных званий, категорий, развитых компетенций, сложности и напряженности выполнения профессиональной деятельности.

При этом законодатель особо акцентирует внимание на элементах защищенности сотрудников к основным из которых относит:

— создание и развитие механизма планового замещения должностей, в том числе в подразделениях безопасности учреждений УИС для создания сотрудникам реальных перспектив служебного и карьерного роста, кадровой стабильности в службе;
— применение эффективной системы оценки оперативно-служебной деятельности сотрудников для их последующего продвижения по службе, включения в кадровый резерв для назначения на вышестоящие должности;
— использование перечня должностей, замещаемых по конкурсу.

Также в целях обеспечения гарантий социальной защищенности, законодатель в статье 79 указанного Федерального закона предусмотрел порядок увольнения сотрудников из уголовно-исполнительной системы. При этом сделан справедливый акцент на соблюдении их прав и законных интересов, на страже которых постоянно находятся прокуроры в субъектах федерации и Генеральной прокуратуры РФ [3].

Важная роль в обеспечении защищенности сотрудников подразделений безопасности учреждений УИС принадлежит службе собственной безопасности, наряду с другими

функциями обеспечивающей физическую защиту сотрудников и членов их семей, в адрес которых поступают угрозы физической расправы и причинения физического и морального ущерба, а также планируется совершение противоправных действий, угрожающих их жизни, здоровью и имуществу.

Также важнейшим гарантом соблюдения законных прав и интересов сотрудников подразделений безопасности учреждений УИС являются органы прокуратуры, осуществляющие постоянный системный надзор на этом направлении, осуществляющими прокурорские проверки и вносящими по выявленным нарушениям анализируемого и других законов акты прокурорского реагирования [4].

Таким образом, социальная защищенность является важнейшей характеристикой, влияющей на эффективность обеспечения безопасности сотрудников учреждений УИС. Во всем ее многообразии особо выделяются принципы формирования кадрового состава, а также такие ее направления как профотбор, совершенствование профессиональных знаний и навыков, дифференцированный подход к назначению на должности, последовательности прохождения службы в УИС, присвоения специальных званий, категорий, сложности и напряженности, замещения должностей и другие.

***

1. Распоряжение Правительства РФ от 29.04.2021 № 1138-р «О концепции развития уголовно-исполнительной системы Российской Федерации на период до 2030 года» //consultant.ru [сайт]. - URL.:http://www. consultant.ru/documer (дата обращения 11.03.2022). С. 21.
2. Федеральный закон от 19.07.2018 № 197-ФЗ (ред. от 17.02.2021) «О службе в уголовно-исполнительной системе Российской Федерации и о внесении изменений в Закон Российской Федерации «Об учреждениях и органах, исполняющих уголовные наказания в виде лишения свободы»//legalacts.ru [сайт]. - URL.:http://www. legalacts.ru (дата обращения 10.03.2022).
3. Настольная книга прокурора (под общ. ред. С.Г. Кехлерова и О.С. Капинус). – М.: Академия Генеральной прокуратуры Российской Федерации, Издательство Юрайт, 2020. С. 223.
4. Ковалев О.Г. Роль органов прокуратуры в обеспечении законности в учреждениях уголовно-исполнительной системы // Вестн. Псков. гос. ун-та. Сер. Экономика, право и управление. 2020. № 11. С.38.

Ковалев О.Г.

Гарантии социальной защиты сотрудников подразделений безопасности учреждений УИС

Псковский филиал Академии ФСИН России
(Россия, Псков)

doi: 10.18411/trnio-04-2022-215

Аннотация

В статье рассматриваются основные гарантии социальной защиты сотрудников подразделений безопасности учреждений УИС. Анализируется порядок вещевого, продовольственного и пенсионного обеспечения сотрудников и членов их семей. Защиты прав сотрудников посредством законодательно регламентированных служебного спора и восстановления на службе, в специальном звании.

Ключевые слова: безопасность, учреждения УИС, сотрудники, защита, социальные, правовые, служебный спор, восстановление на службе, гарантии.

Abstract

The article deals with the main guarantees of social protection of employees of security departments of the institutions of the UIS. The order of clothing, food and pension provision of employees and their family members is analyzed. Protection of the rights of employees by means and legally regulated service dispute and reinstatement, in a special rank.

Keywords: security, UIS institutions, employees, protection, social, legal, service dispute, reinstatement, guarantees.

К важнейшим гарантиям социальной защиты сотрудников подразделений безопасности учреждений УИС Федеральный закон от 19.07.2018 № 197 «О службе в уголовно-исполнительной системе Российской Федерации относит их вещевое, продовольственное и пенсионное обеспечение [1].

Осуществленный теоретический и сравнительный анализ современной правовой регламентации указанных гарантий социальной защиты сотрудников УИС выявил преемственность их правового регулирования, более конкретное и предметное законодательное закрепление прав, в том числе в интересах обеспечения безопасности в учреждениях УИС.

В зависимости от условий служебной деятельности в УИС, Правительством России установлены нормы и общие положения вещевого и продовольственного довольствия, регулирующие их объемы, структуру и особенности. Нормативные правовые акты ФСИН России регулируют в свою очередь порядок учета, хранения, выдачи и списания имущества.

Сотрудникам, в зависимости от особенностей служебной деятельности, не использующим форменную одежду, выплачивается денежная компенсация, размеры и порядок которой определяются нормативно-правовыми актами Правительства и ФСИН России.

При прохождении службы в особых условиях, в соответствии со ст. 35 Федерального закона от 19.07.2018 № 197 может выдаваться продовольственный паек, нормы и порядок выдачи которого определяются Правительством РФ, также устанавливающее порядок и нормы продовольственного пайка для курсантов и слушателей образовательных организаций ФСИН России.

Важнейшей гарантией социальной защиты сотрудников подразделений безопасности учреждений УИС является их пенсионное обеспечение. Стаж службы в системе закреплен в законодательстве одним из основных факторов, влияющих на размер устанавливаемой пенсии за выслугу лет наряду с другими: должностным окладом сотрудника, который он имел до выхода на пенсию, служба в районах Крайнего Севера и приравненных к ним регионам.

К другой группе гарантий социальной защиты относится законодательное закрепление института служебного спора, восстановления на службе, и в специальных званиях.

Служебный спор в УИС, трактуемый законодателем как неурегулированные разногласия между сотрудниками и руководителями по применению нормативных правовых актов в сфере деятельности УИС, направлен на защиту социальных прав, получение справедливого решения от непосредственного или прямого руководителя, к которым обращается сотрудник в письменной форме в установленном Федеральным законом порядке. При этом закон обязывает руководителей рассмотреть рапорт сотрудника (заявление уволенного работника) в 30-ти дневный срок и представить письменно мотивированный ответ, который может быть обжалован в суде в течении 10 дней со дня вручения копии решения.

Другой важной гарантией социальной защищенности сотрудников, охраны их прав и законных интересов, выступает институт восстановления в прежней должности и специальном звании сотрудников, признанных в установленном порядке незаконно уволенными, отстраненными от должности, переведенными на другую должность в УИС, лишенными специального звания [2].

Закон закрепил следующие основания восстановления сотрудника: решение руководителя федерального органа УИС или уполномоченного руководителя, а также решение суда, вступившее в законную силу. При этом сотрудник, с его согласия, может быть назначен на равноценную должность, а время его вынужденного прогула засчитывается в стаж службы в УИС, срок выслуги в специальном звании. Ему также выплачивается в

установленном порядке недополученное им за время вынужденного прогула денежное довольствие или компенсируется разница не полученного во время занятия им другой должности.

Более того, предусматривается дисциплинарная и материальная ответственность руководителей УИС, принявших незаконное решение в отношении конкретного сотрудника. При этом в надзорной практике прокуроры ориентируются на выявление, профилактику и устранение нарушений закона, связанных с увольнением и перемещением сотрудников на другие должности [3].

Таким образом, данные теоретического исследования показывают актуальность и значение в системе социальной защиты сотрудников подразделений безопасности учреждений УИС таких групп гарантий как их вещевое, продовольственное и пенсионное обеспечение, разрешение служебных споров и восстановление на службе и в специальных званиях. Нормативно-правовые акты, изданные в рассматриваемой сфере не только формализуют указанные гарантии, но и закрепляют механизмы их эффективной реализации, контроля исполнения и надзора за их выполнением органами прокуратуры.

***

1. Федеральный закон от 19.07.2018 № 197-ФЗ (ред. от 17.02.2021) «О службе в уголовно-исполнительной системе Российской Федерации и о внесении изменений в Закон Российской Федерации «Об учреждениях и органах, исполняющих уголовные наказания в виде лишения свободы»//legalacts.ru [сайт]. - URL.:http://www. legalacts.ru (дата обращения 10.03.2022).
2. Настольная книга прокурора (под общ. ред. С.Г. Кехлерова и О.С. Капинус). – М.: Академия Генеральной прокуратуры Российской Федерации, Издательство Юрайт, 2020. С. 228.
3. Ковалев О.Г. Роль органов прокуратуры в обеспечении законности в учреждениях уголовно-исполнительной системы // Вестн. Псков. гос. ун-та. Сер. Экономика, право и управление. 2020. № 11. С.38.

Ковалев О.Г.

Основные направления реализации психолого-педагогической парадигмы обеспечения безопасности учреждений УИС

Псковский филиал Академии ФСИН России
(Россия, Псков)

doi: 10.18411/trnio-04-2022-216

Аннотация

В статье анализируются основные направления реализации психолого-педагогической парадигмы обеспечения безопасности учреждений УИС в современных условиях ее реформирования. Влияние таких механизмов как профессиональная деформация, профессиональное выгорание, социально-психологическая обстановка в среде осужденных на организацию безопасности в учреждениях УИС.

Ключевые слова: психолого-педагогическая парадигма, безопасность, учреждения УИС, сотрудники, подозреваемые, обвиняемые, осужденные, психологическое обеспечение, психодиагностика, психокоррекция.

Abstract

The article analyzes the main directions of the implementation of the psychological and pedagogical paradigm of ensuring the security of the institutions of the penal system in the modern conditions of its reform. The influence of such mechanisms as professional deformation, professional burnout, the socio-psychological situation among convicts on the organization of security in the institutions of the penal system.

Keywords: psychological and pedagogical paradigm, security, penal institutions, employees, suspects, accused, convicted, psychological support, psychodiagnostics, psychocorrection.

Проведенный анализ Концепции развития уголовно-исполнительной системы Российской Федерации на период до 2030 года позволил выделить важнейшие направления (парадигмы) обеспечения безопасности учреждений УИС [1].

К ним относятся: правовое, организационное, оперативно-режимное, психолого-педагогическое, инженерно-техническое, информационное и компьютерное, которые сочетают в себе различные формы, методы, приемы и техники организации безопасности в условиях изоляции лиц от общества, а также мест лишения свободы [2].

Проводимое комплексное изучение проблемы, сравнительный анализ литературных источников и статистических данных, содержащихся в обзорах, формах отчетности ФСИН России, а также пенитенциарной практики показывает актуальность исследования психолого-педагогического направления (парадигмы) обеспечения безопасности учреждений УИС.

В современных условиях функционирования УИС целесообразно реализовывать психолого-педагогическую парадигму в ходе проведения:

- системной, своевременной и полной психодиагностики сотрудников, подозреваемых, обвиняемых и осужденных;
- мероприятий по выявлению и постановке на профилактический учет лиц, склонных к побегам, агрессивным действиям, фрустрации, депрессии и суициду, имеющим психические отклонения;
- психокоррекционных мероприятий с указанными категориями подозреваемых, обвиняемых и осужденных;
- систематического психологического и воспитательного воздействия на перечисленные категории лиц;
- прогноза и профилактики групповых форм деструктивного поведения;
- мероприятий по мониторингу и формированию устойчивой позитивной социально-психологической обстановки в среде осужденных;
- психологического обеспечения персонала;
- профилактики профессиональной деформации и выгорания сотрудников учреждений УИС;
- мероприятий по формированию положительного психологического климата в коллективах сотрудников подразделений учреждений УИС.

Необходимо отметить, что если психодиагностические и психокоррекционные мероприятия осуществляются пенитенциарными психологами системно и на достаточно высоком методическом и организационном уровнях, то такие направления как мониторинг и формирование позитивной социально-психологической обстановки в среде осужденных, профилактика профессиональной деформации и выгорания сотрудников, нуждаются в активизации и совершенствовании.

Так, за последние 4 года отмечается тенденция на снижение количества проводимых психологами в учреждениях УИС социально-психологических исследований. Во многом на снижение показателей повлиял объективный процесс ликвидации или перепрофилирования ИУ.

В данной связи целесообразно активизировать применение метода включенного наблюдения, индивидуальных и групповых мероприятий по мониторингу и формированию устойчивой позитивной социально-психологической обстановки в среде осужденных. Вполне закономерно, что рассматриваемом контексте ФСИН России ориентирует пенитенциарных психологов на проверку психометрических показателей анкет на предмет их соответствия установленному алгоритму, стандартизацию процедуры исследования в различных видах ИУ, автоматизацию процессов обработки данных, активного внедрения методов математической статистики в процедуру анализа результатов.

Вместе с тем, данные социально-психологических исследований показывают, что большая часть (87%) осужденных, содержащихся в учреждениях УИС высоко оценивают

свое физическое и эмоциональное состояние, демонстрируя при этом законопослушное поведение, наличие позитивных жизненных планов после освобождения.

Также необходимо отметить возрастающую роль органов прокуратуры, осуществляющих надзор за законностью исполнения уголовных наказаний в части профессионального влияния пенитенциарных психологов на эффективность функционирования учреждений УИС, обеспечения их безопасности. Выявления и предупреждения деструктивного поведения подозреваемых, обвиняемых и осужденных, профилактики их суицидальных попыток, законности постановки и снятия с профилактического учета, проведения регламентированных психодиагностических и психокоррекционных мероприятий [3].

Таким образом, установленные в ходе исследования психолого-педагогические направления обеспечения безопасности оказывают непосредственное влияние на организацию безопасности в учреждениях УИС, некоторые из них нуждаются в активизации и совершенствовании с учетом потребностей пенитенциарной практики, организационных и методических моделей реализации в условиях изоляции и лишения свободы.

***

1. Распоряжение Правительства РФ от 29.04.2021 № 1138-р «О концепции развития уголовно-исполнительной системы Российской Федерации на период до 2030 года» //consultant.ru [сайт]. - URL.:http://www. consultant.ru/documer (дата обращения 02.04.2022). С. 21.
2. Ковалев О.Г., Кононова Е. Н., Семенова Н.В. Применение организационной парадигмы обеспечения безопасности в учреждениях УИС в сфере профилактики повторной и рецидивной преступности//Chronos.2022. Т. 7. № 1 (63). С. 31.
3. Настольная книга прокурора (под общ. ред. С.Г. Кехлерова и О.С. Капинус). – М.: Академия Генеральной прокуратуры Российской Федерации, Издательство Юрайт, 2020. С. 232.
4. Ковалев О.Г., Семенова Н.В. Современные подходы в обеспечении безопасности осужденных в ИУ и лиц, содержащихся в СИЗО//Тенденции развития науки и образования. 2022. № 82-4. С. 79.

Ковалев О.Г.

Социальные и правовые проблемы защиты сотрудников службы безопасности в учреждениях УИС

Псковский филиал Академии ФСИН России
(Россия, Псков)

doi: 10.18411/trnio-04-2022-217

Аннотация

В статье анализируются некоторые социальные и правовые проблемы организации защиты сотрудников службы безопасности в учреждениях УИС. Рассматриваются нормативно-правовые механизмы, влияющие на обеспечение их безопасности. Особо выделяются и описываются гарантии социальной и личностной защиты сотрудников.

Ключевые слова: безопасность, учреждения УИС, сотрудники, защита, социально-правовые, гарантии.

Abstract

The article analyzes some social and legal problems of the organization of the protection of security service employees in the institutions of the criminal justice system. The regulatory and legal mechanisms affecting their safety are considered. Guarantees of social and personal protection of employees are highlighted and described.

Keywords: security, institutions of the criminal justice system, employees, protection, social and legal guarantees.

В Концепции развития УИС на период до 2030 г. обеспечение безопасности в учреждениях УИС определено как важное направление совершенствование системы

исполнения наказаний, зависящее от многих факторов, в числе которых особо выделяются гарантии социальной защиты сотрудников [1].

Данные проводимого теоретического исследования позволили выявить наличие в последнее время ярко выраженной тенденции совершенствования нормативно-правового регулирования механизмов защиты сотрудников, в том числе подразделений безопасности в учреждениях УИС.

Если до 2018 г. социальные гарантии, порядок прохождения службы регламентировались Положением о прохождении службы в ОВД, которое распространялось и на сотрудников УИС, то с принятием Федерального закона «О службе в уголовно-исполнительной системе Российской Федерации», внесшим изменения в Закон Российской Федерации «Об учреждениях и органах, исполняющих уголовные наказания в виде лишения свободы», регламентация обрела законодательное закрепление, существенно повысив статус рассматриваемого явления [2].

Указанный федеральный закон четко и однозначно определил основные гарантии социальной защиты сотрудников УИС, к которым отнес такие их важнейшие виды как:

— денежное довольствие;
— жилищное, медицинское и санаторно-курортное обеспечение;
— страховые выплаты по возмещению ущерба, причиненного в связи с исполнением служебных обязанностей;
— выплаты в связи с увольнением со службы в УИС;
— вещевое и продовольственное обеспечение;
— пенсионное обеспечение сотрудника и членов его семьи.

Рассмотрим подробнее перечисленные виды гарантий. Денежное довольствие сотрудников, его системность, периодичность и объем устанавливаются законодательством Российской Федерации, актами Правительства, Минюста и ФСИН России, предусматривая денежные выплаты за оклад по должности, специальное звание, особые условия труда, сложность и напряженность, надбавки за классность, эффективность, работу с документами ограничительного доступа и др.

Социальные гарантии в сфере обеспечения жильем, медицинским и санаторно-курортным лечением кроме анализируемых нормативных правовых актов, устанавливаются Федеральным законом «О социальных гарантиях сотрудникам некоторых федеральных органов исполнительной власти и внесении изменений в отдельные законодательные акты Российской Федерации, а также другими федеральными законами.

Так, нуждающиеся в улучшении жилищных условий сотрудники в установленном порядке решениями специальных жилищных комиссий, функционирующих в территориальных органах УИС ставятся на учет и в порядке очереди им предоставляются жилые помещения (в том числе служебные), а также выделяются денежные субсидии на приобретение жилья с учетом территориального коэффициента, количества членов семьи, наличия у них дополнительных льгот.

Медицинское обеспечение сотрудников также осуществляется в соответствии с общими законодательными, а также межведомственными и ведомственными нормативными правовыми актами. Например, оказание медицинских услуг в поликлиниках и больницах подведомственных ФСИН России, а также МВД России на основании соглашения, подписанного между ведомствами.

Страховые выплаты сотрудникам УИС по возмещению ущерба, причиненного в связи с исполнением служебных обязанностей, являются важными социальными гарантиями их защиты и обеспечения безопасности осуществления профессиональной деятельности. Закон устанавливает обязательные условия признания сотрудника исполняющим служебные обязанности, независимо от времени суток и места его нахождения:

— предупреждает и пресекает правонарушения [3];

— оказывает помощь лицам, находящимся в беспомощном состоянии, опасном для их жизни и здоровья;
— совершает действия в интересах общества и государства;
— направляется к месту службы, командирования, медицинского лечения или освидетельствования;
— находится на лечении в медицинской организации в связи с увечьем или иным повреждением (заболеванием), полученным при исполнении служебных обязанностей;
— захвачен и содержится заложником [4];
— участвует в сборах, учениях, соревнованиях или других служебных мероприятиях.

В то же время, к обстоятельствам, исключающим признание сотрудника исполняющим служебные обязанности закон относит: добровольное приведение в состояние алкогольного, наркотического или токсического опьянения; совершение умышленного преступления, а также доказанное в ходе служебной проверки, расследования органов дознания и предварительного следствия и судом факта суицида или покушения на него.

Таким образом, сотрудникам УИС и членам их семей обеспечивается государственная защита в соответствии с законодательством Российской Федерации если им угрожают, либо посягают на жизнь, здоровье, имущество и тем самым препятствуют законной деятельности сотрудника, требуя ее изменения, в том числе по мотивам мести. Гарантом всесторонней и своевременной реализации гарантий социальной защиты сотрудников являются органы прокуратуры, осуществляющие надзор за законностью исполнения указанных и других законов, обеспечения прав и законных интересов сотрудников УИС [5].

***

1. Распоряжение Правительства РФ от 29.04.2021 № 1138-р «О концепции развития уголовно-исполнительной системы Российской Федерации на период до 2030 года» //consultant.ru [сайт]. - URL.:http://www. consultant.ru/documer (дата обращения 11.03.2022). С. 21.
2. Федеральный закон от 19.07.2018 № 197-ФЗ (ред. от 17.02.2021) «О службе в уголовно-исполнительной системе Российской Федерации и о внесении изменений в Закон Российской Федерации «Об учреждениях и органах, исполняющих уголовные наказания в виде лишения свободы»//legalacts.ru [сайт]. - URL.:http://www. legalacts.ru (дата обращения 03.03.2022).
3. Ковалев О.Г., Щербаков А.В. Применение физической силы к осужденным в рамках международных стандартов// Право и образование. 2021. № 8. С.89-90.
4. Настольная книга прокурора (под общ. ред. С.Г. Кехлерова и О.С. Капинус). – М.: Академия Генеральной прокуратуры Российской Федерации, Издательство Юрайт, 2020. С. 217.
5. Ковалев О.Г. Роль органов прокуратуры в обеспечении законности в учреждениях уголовно-исполнительной системы // Вестн. Псков. гос. ун-та. Сер. Экономика, право и управление. 2020. № 11. С.38.

Кожевникова П.А.

Актуальные проблемы возмещения убытков в договорных обязательствах

Дальневосточный федеральный университет
(Россия, Владивосток)

doi: 10.18411/trnio-04-2022-218

Аннотация

Данная статья посвящена рассмотрению актуальных проблем возмещения убытков при нарушении договорных обязательств. Автор делает обзор соответствующего законодательства и статистики рассмотрения судом исков о возмещении убытков. Статистика показывает, что суд склонен лишь частично удовлетворять суммы возмещения убытков. К причинам относятся трудность доказывания суммы убытков в суде и размытость формулировок в законодательстве.

Ключевые слова: убытки, возмещение убытков, договорная ответственность, договорное право, ГК РФ.

Abstract

This article describes topical problems of compensation for losses in case of violation of contractual obligations. The author makes an overview of the relevant legislation and statistics on the consideration of claims for losses by the court. Statistics show that the court is inclined to satisfy the number of losses only partially. The reasons include the difficulty of proving the number of losses in court and the vagueness of some terms in the legislation.

Keywords: loss, compensation, contractual liability, contract law, Civil Code.

В российском законодательстве возмещение убытков регулируется ст. 15 «Возмещение убытков» и ст. 393 «Обязанность должника возместить убытки».

Ст. 15 закрепляет, что лицо, право которого нарушено, может требовать полного возмещения причиненных ему убытков, если законом или договором не предусмотрено возмещение убытков в меньшем размере [1].

Там же дается определение убыткам – это расходы, которые лицо, чье право нарушено, произвело или должно будет произвести для восстановления нарушенного права, утрата или повреждение его имущества (реальный ущерб), а также неполученные доходы, которые это лицо получило бы при обычных условиях гражданского оборота, если бы его право не было нарушено (упущенная выгода). Если лицо, нарушившее право, получило вследствие этого доходы, лицо, право которого нарушено, вправе требовать возмещения наряду с другими убытками упущенной выгоды в размере не меньшем, чем такие доходы [1].

Ст. 393 ГК РФ закрепляет роль убытков как формы договорной ответственности. Так, должник обязан возместить кредитору убытки, причиненные неисполнением или ненадлежащим исполнением обязательства. При этом использование кредитором иных способов защиты нарушенных прав, предусмотренных законом или договором, не лишает его права требовать от должника возмещения убытков, причиненных неисполнением или ненадлежащим исполнением обязательства [2].

По данным с сайта «Судебная статистика РФ» (http://stat.xn----7sbqk8achja.xn--p1ai/) за 2020 год было рассмотрено 9236 дел о возмещении убытков за неисполнение или ненадлежащее исполнение обязательств. 6777 исков было удовлетворено, что составило 73% от общего количества дел. При этом доля удовлетворенных требований составила 37% [3]. Из этого можно сделать вывод, что несмотря на большой процент удовлетворения исков, возмещаемы суммы в результате ниже требуемых. Это говорит либо об изначальном завышении требований, либо о проблемах с доказательной базой для обоснования суммы убытков.

Право суда уменьшить сумму неустойки по заявлению ответчика при ее несоразмерности последствиям нарушения обязательств закреплено ст. 393 ГК РФ. При этом суд вправе снижать не только договорную, но и законную неустойку [2].

Согласно рассмотренной выше ст. 15 ГК РФ убытки делятся на реальный ущерб, вызванный нарушением договорных обязательств, и убытки упущенной выгоды – то есть неполученную из-за нарушения обязательств прибыль. В сумму реального ущерба входят произведенные расходы или расходы, которые необходимо будет произвести для восстановления нарушенного права, а также утрата и повреждение имущества. Что касается упущенной выгоды, то она состоит из неполученных доходов, а также доходов, полученных контрагентом, нарушившим право. То есть, как отмечают А.В. Латынцев и О.В. Латынцева, сумма убытков в договорном праве отражает отрицательную разницу не в стоимости имущества на конец и на начало определенного периода (что имеет место в экономике), а между стоимостью имущества, которое принадлежит стороне, потерпевшей от нарушения контрагентом условий договора, в реальной действительности и предполагаемой стоимостью

имущества, которая могла бы иметь место, если бы должник надлежащим образом исполнил свои договорные обязательства [4].

Чтобы привлечь лицо к ответственности и добиться возмещения убытков, требуется доказать следующие три пункта:

1. наличие убытков и их сумму;
2. противоправное поведение, повлекшее за собой убытки;
3. причинно-следственную связь между противоправным поведением и убытками.

Из первого пункта следует, что истец обязан доказать не только само наличие убытков, но и сумму, что и вызывает определенные сложности и снижение судом заявленной суммы убытков, если не отклонение иска. До внесения поправок в ст. 393 ГК РФ «Обязанность должника возместить убытки» у суда не было права определять размер убытков в тех случаях, когда сам факт причинения убытков доказан, но нет возможности установить их точную сумму. О.В. Савенкова отмечает, что в отечественном праве суды никогда не были наделены такой дискрецией, хотя разговоры об отрицательных последствиях этого велись еще на основе дореволюционного законодательства [5]. Так А. Пестржецкий обращал внимание на последствия обязательства истца доказать сумму убытков: истцы доходов и убытков, будучи признаны самими судебными местами правыми, тем не менее представляются на деле обвиненными сторонами, потому что на них ложится обязанность платить штраф за неправый иск или судебные издержки [6].

Данная проблема была решена введением в ст. 393 ГК РФ п. 5, согласно которому в случае невозможности доказать размер убытков, размер подлежащих возмещению убытков определяется судом с учетом всех обстоятельств дела исходя из принципов справедливости и соразмерности ответственности допущенному нарушению обязательства [2]. В связи с эти возникает проблема расплывчатости понятий «справедливости» и «соразмерности», которая может привести к символическому возмещению ущерба и трудностям с оспариванием подобного решения.

Это соответствует одному из принципов международных коммерческих договоров УНИДРУА, п. 7.4.3 «Достоверность ущерба»: «Если размер убытков не может быть установлен с разумной степенью достоверности, определение их размера осуществляется по усмотрению суда» [7].

Е.Е. Богданова отмечает, что подобное правило следует распространять только на споры с участием между гражданами и гражданами и юридическими лицами. Так как при создании юридического лица должна действовать презумпция надлежащей подготовке персонала для участия в гражданском обороте, то юридические лица обязаны сами определять размер убытков [8].

Мы считаем подобное предлагаемое ограничение для юридических лиц не совсем обоснованным – юридические лица также должны иметь право выбора, оставить ли расчет убытков суду, принимая во внимание возможные последствия в виде минимального и труднооспариваемого возмещения убытков.

Сложность в доказательстве второго пункта – наличие противоправного поведения – заключается в отсутствии полного перечня поведения, попадающего под формулировку «неисполнение или ненадлежащее исполнение договора», так как все случаи предусмотреть невозможно. Поэтому сначала суд выясняет, можно ли отнести действия ответчика к нарушающим договорные обязательства. Здесь большую роль играет качество составления заключенного договора и полнота закрепленных обязательств сторон.

Наибольшую сложность составляет доказывание причинно-следственных связей между нарушением обязательства и понесенным ущербом. Особенно остро это касается возмещения убытков в виде упущенной выгоды. Для оценивания упущенной выгоды учитываются меры, принятые для ее получения и то, какие приготовления были сделаны.

Доказать упущенную выгоду можно путем предоставления суду документов о совершении другой сделки, заменяющей первичную [9] (ст. 524 ГК РФ). При этом суды отмечают, что для применения данной нормы истцу необходимо представить доказательства, которые бы подтверждали факт принятия им мер для совершения сделки взамен расторгнутого договора (определение ВАС РФ от 19.02.2008 № 2397/08). При анализе ст. 524 ГК РФ Н.Н. Иванова отмечает трудности, с которыми придется столкнуться лицу для возмещения упущенной выгоды. Во-первых, истцу придется доказать заменяющий характер сделки, то есть, что сделка являлась не рядовой сделкой, а носила вынужденный характер из-за договора с ответчиком. Истец должен доказать, что сделка была направлена на компенсацию последствий нарушения договора контрагентом. В противном случае недоказанность этого обстоятельства влечет за собой и недоказанность причинно-следственной связи между нарушением договора и причиненного ущерба в виде упущенной выгоды. Во-вторых, явно прослеживается законодательный пробел в норме данной статьи, так как такие понятия как «разумный срок» и «разумная цена» являются общими и их понимание одним лицом может существенно отличаться от понимания данных понятий другим лицом. Исходя из этого, доказать в суде, что договор заключен в разумный срок при соблюдении разумной цены довольно затруднительно. Для подтверждения разумной цены истцы могут предоставлять такие доказательства как результаты ценовой экспертизы или же справки и выписки из территориальной торгово-промышленной палаты о средней цене того или иного товара. При этом такие доказательства нельзя считать полностью бесспорными и достаточными для доказательства разумной цены и возмещения убытков в виде упущенной выгоды [10].

Можно сделать вывод о том, что на сегодняшний день гражданское судопроизводство сталкивается с некоторым количеством проблем в сфере возмещения убытков по договорным обязательствам, которые необходимо устранить для более полного и эффективного ведения судебных разбирательств. К таким проблемам в первую очередь относятся размытость формулировок в законодательстве, приводящее к затруднениям в определении точной суммы убытков – например, отсутствие критериев «разумности» сроков и цены для расчета убытков упущенной выгоды и «справедливости», на которую должен опираться суд при отсутствии доказательств обоснования суммы убытков.

***

1. Гражданский кодекс Российской Федерации. Часть первая: федер. закон от 30.01.1994 № 51-ФЗ (ред. от 08.12.2020) // Собрание законодательства РФ. 1994. №32. Ст. 15.
2. Гражданский кодекс Российской Федерации. Часть первая: федер. закон от 30.01.1994 № 51-ФЗ (ред. от 08.12.2020) // Собрание законодательства РФ. 1994. №32. Ст. 393.
3. Судебная практика РФ, Агентство Правовой Информации. http://stat.xn----7sbqk8achja.xn--p1ai/
4. Латынцев А.В. Расчет убытков в коммерческой деятельности / А.В. Латынцев, О.В. Латынцева // М.: Лекс-Книга. 2002. С. 7.
5. Савенкова О.В. Возмещение убытков в современном гражданском праве / О.В. Савенкова // Убытки и практика их возмещения: сб. статей. М.: Статут. 2006. С. 21.
6. Пестржецкий А. Процесс об убытках / А. Пестржецкий // Журнал гражд. и уголовного права. 1873. Кн. 2. С. 92.
7. Принципы международных коммерческих договоров (принципы УНИДРУА). 1994 // Электронный фонд правовых и нормативно-коммерческих документов. URL: https://docs.cntd.ru/document/901784163
8. Богданова Е.Е. Возмещение убытков в договорных обязательствах / Е.Е. Богданова // Вектор развития юридической науки. Вестник университета им. О.Е. Кутафина. С.26.
9. Гражданский кодекс Российской Федерации. Часть первая: федер. закон от 30.01.1994 № 51-ФЗ (ред. от 08.12.2020) // Собрание законодательства РФ. 1994. №32. Ст. 524.
10. Иванова Н.Н. Актуальные проблемы возмещения убытков в договорных обязательств / Н.Н. Иванова, К.А. Киреева, Ю.А. Киреев. Текст: непосредственный // Юридические науки: проблемы и перспективы: материалы IV Междунар. науч. конф. Казань: Бук, 2016. С. 167-170. URL: https://moluch.ru/conf/law/archive/181/10357/ (дата обращения: 02.03.2022).

Кокина У.Д.

Зарубежный опыт регулирования смарт-контрактов

Дальневосточный федеральный университет
(Россия, Владивосток)

doi: 10.18411/trnio-04-2022-219

Научный руководитель: Корчагин А.Г.

Аннотация

Статья посвящена вопросу правового регулирования смарт-контракта в зарубежных странах. Смарт-контракт является новым инструментом заключения сделок в интернет пространстве. Автор отмечает, что в мире сложилось несколько подходов к правовому регулированию смарт-контрактов и необходимо продолжать совершенствовать законодательство в этой области.

Ключевые слова: смарт-контракт, блокчейн.

Abstract

The paper is devoted to the issue of legal regulation of smart contract in foreign countries. Smart contract is a new tool for making deals in cyberspace. The author notes that there are several approaches to the legal regulation of smart contracts in the world, and that it is necessary to continue to improve legislation in this area.

Keywords: smart contract, blockchain.

С развитием новых информационных технологий вопрос безопасности становится как никогда актуальным. В последнее время многие организации не только в России, но и в мире сталкиваются с несовершенствами в работе системы безопасности. Так, например, в сентябре 2021 года популярная в России поисковая система и интернет-портал “Яндекс” подвергся крупнейшей в истории рунета кибератаке [1]. Активность кибератак наблюдается не только в России, но и в Европе, США, Индии, на Ближнем Востоке, в регионе APAC, в Латинской Америке: от атак страдают крупнейшие банки, e-commerce компаний, интернет-сервисы по всему миру, и ущерб от них уже вышел на уровень миллиардов рублей [2].

Технология блокчейн изначально задумывалась как система обеспечения безопасности криптовалюты. Механизм работы блокчейн был впервые описан Сатоши Накамото в 2008 году в статье “Bitcoin: A Peer-To-Peer Electronic Cash System”. В данной работе автор определяет блокчейн как технологию, которая объединяет записи данных, называемых блоками, в цепочку. Цепочка же представляет собой электронный распределенный список записей, за которыми пользователи или участники могут наблюдать с помощью компьютерной сети [3].

Эффективное использование технологии блокчейн в области криптовалют дало существенный толчок к дальнейшему распространению сферы его применения и появлению смарт-контрактов (от англ. smart contracts).

Сегодня смарт-контракты широко применяются в различных сферах, среди которых: финансовая и банковская сферы, логистика, страхование и тд. Популярность и востребованность смарт-контрактов обусловлены особенностями, лежащими в основе технологии блокчейн: безопасность, надежность, эффективность, независимость.

В настоящей работе рассмотрим опыт законодательного регулирования смарт-контрактов на примере некоторых зарубежных стран.

На сегодняшний день лишь небольшое число стран сформировало специальное законодательство, которое регулировало бы договорные отношения в интернет пространстве. Одной из таких стран являются Соединенные Штаты Америки. Поскольку в США нет федерального договорного права, а также федерального акта, устанавливающего общие положения регулирования блокчейна и смарт-контракта, то соответствующие вопросы

блокчейн технологии определяются на уровне законодательства штатов [4, с. 82]. Первым штатом, закрепившем на законодальном уровне понятие смарт-контракта стала Аризона.

В 2017 году Аризона приняла закон (Билль HB 241712), разъясняющий использование технологии блокчейн, включая смарт-контракты, в коммерческих сделках, связанных с продажей товаров, арендой и тд. Новый закон уточняет, что условия смарт-контрактов, защищенных с помощью технологии блокчейн, считаются электронными и юридически признанными. Закон также предусматривает, что условия смарт-контракта обладают юридической и исковой силой. Помимо этого, закон закрепляет определения блокчейна и смарт-контракта. Так, смарт-контракт — это программа, которая управляет различными событиями и работает в распределенной, децентрализованной, общей и реплицированной книге, которая может контролировать и давать указания о передаче активов в этой книге [5, с. 10].

Позже по пути Аризоны пошли штаты Теннеси и Арканзансас, а также ряд других штатов. Так, в марте 2018 года штат Теннесси принял аналогичный закон (Билль SB 1662), который обеспечивает юридическое признание смарт-контрактов. Теннесси признает, что смарт-контракты действительны и подлежат исполнению в соответствии с законодательством штата и «могут осуществляться в торговле», а также то, что они обладают юридической и исковой силой. Определения блокчейна и смарт-контрактов схожи с законом Аризоны [5, с.10].

В целом, с точки зрения законодательного регулирования смарт-контрактов, штаты США можно разделить на три группы:

1. штаты, которые ограничились созданием рабочих групп для исследования актуальных вопросов смарт-контрактов;
2. штаты, закрепившие основные положения использования смарт-контрактов, а также юридическое признание использования смарт-контрактов в торговле;
3. штаты, наиболее полно и всесторонне закрепившие в законодательстве смарт-контракты [5, с. 9].

Хотелось бы отдельно выделить штат Вайоминг, условно входящий в третью группу и принявший 13 законов по регулированию блокчейн технологии. Такая всеобъемлющая правовая база была разработана для стимулирования инноваций и продвижения индустрии блокчейна в штате. Помимо всего прочего, законодательством Вайоминга закреплен ряд положений по развитию блокчейн, например, создание регулятивной песочницы для финансовых инноваторов, создание нового государственного депозитария для предоставления банковских услуг предприятиям, работающим на блокчейне, и нового «квалифицированного хранителя» для цифровых активов, который распознает прямое владение цифровыми активами в соответствии с правовой конструкцией ответственного хранения. Новый закон штата Вайоминг определяет смарт-контракт как автоматизированную транзакцию, которая состоит из кода, скрипта или языка программирования, а также выполняет условия соглашения и включает функцию передачи актива на основе наступления или ненаступления заданных условий. Согласно определению, смарт-контракт признается конструкцией, выполняющей условия предварительно заключенного юридического контракта [5, с. 11].

Таким образом, даже на примере США можно заметить, как сильно отличается законодательное регулирование блокчейн и смарт-контрактов между отдельными штатами, что свидетельствует об отсутствии единой концепции смарт-контракта, которая включала бы как техническую, так и правовую стороны вопроса.

Далее рассмотрим правовое регулирование смарт-контрактов на примере Республики Беларусь. Беларусь стала одной из первых стран в мире, где на законодательном уровне был принят нормативно-правовой акт, включающий положения о смарт-контрактах. 28 марта 2018 года вступил в силу Декрет Президента Республики Беларусь № 8 от 21 декабря 2017 года «О развитии цифровой экономики», принятый в Республике Беларусь [6]. В

соответствии с п.9 приложения 1 к Декрету, смарт-контракт предлагается понимать как: «программный код, предназначенный для функционирования в реестре блоков транзакций (блокчейне), иной распределенной информационной системе в целях автоматизированного совершения и (или) исполнения сделок либо совершения иных юридически значимых действий» [6]. Заключать сделки, согласно Декрету, посредством смарт-контракта могут только резиденты Парка высоких технологий Республики Беларусь. Позже круг субъектов, использующих смарт-контракты, был расширен. 18.04.2019 года Президентом Республики Беларусь был подписан Указ №148 «О цифровых банковских технологиях», согласно которому «Национальный банк и участники системы идентификации в отношениях между собой и (или) с иными юридическими и физическими лицами вправе совершать и (или) исполнять сделки, иные юридически значимые действия при осуществлении банковских, других финансовых операций и иной деятельности посредством смарт-контракта» [7].

Интересным также представляется то, что согласно п.5.3 Декрета «осуществлять совершение и (или) исполнение сделок посредством смарт-контракта. Лицо, совершившее сделку с использованием смарт-контракта, считается надлежащим образом осведомленным о ее условиях, в том числе выраженных программным кодом, пока не доказано иное» [6]. Таким образом, смарт-контракт представляет собой способ совершения и исполнения сделки, а лицо, заключающее сделку посредством смарт-контракта должно быть осведомлено об условиях сделки и не вправе их оспаривать.

Еще одной страной, которую хотелось бы отметить в рамках данной работы, является Франция. В отличие от США и Республики Беларусь, пошедших по пути формирования новой законодательной базы для регулирования договорных отношений в интернет пространстве, во Франции сделки, заключающиеся посредством смарт-контракта главным образом регулируются положениями договорного права, поскольку понятие «смарт-контракт» не закреплено законодательно, а запрета на его использование в целях заключения и исполнения сделок нет.

Для понимания особенностей регулирования смарт-контрактов во Франции необходимо обратиться к юридической доктрине. Д.В. Чуб, анализируя юридическую доктрину во Франции, говорит о том, что среди французских юристов нет единого подхода к пониманию смарт-контракта и выделяет два главных подхода: 1. смарт-контракты являются настоящими контрактами, договорами; 2. смарт-контракт является компьютерной программой, назначение которой заключается в автоматическом оформлении, исполнении и прекращении какого-либо договора [8, с. 152-153]. При этом автор отмечает, что «подход к смарт-контрактам как к компьютерной программе, а не как к настоящим гражданско-правовым договорам, является преобладающим» [8, с. 154]. Кроме того, автор резонно замечает, что во французской правовой доктрине возникает достаточно большой пласт вопросов, связанных с применением действующих институтов французского обязательственного и договорного права, ответы на которые французское законодательство пока не содержит [8, с. 155-156].

Подводя итог, отметим, что на сегодняшний день наблюдается два основных подхода к регулированию смарт-контрактов в мире: 1. формирование отдельной нормативно-правовой базы для регулирования договорных отношений, возникающих посредством смарт-контракта. 2. регулирование договорных отношений, возникающих посредством смарт-контракта, существующими положениями договорного права. Так или иначе, использование смарт-контрактов неизбежно влечет за собой появление новых вопросов, требующих внесения изменения в текущее договорное право или формирования новой законодательной базы.

***

1. “Яндекс” подвергся крупнейшей в истории рунета кибератаке [Электронный ресурс]. URL: https://www.interfax.ru/russia/789050 (дата обращения: 12.12.2021).

2. «Яндекс» подвергся крупнейшей в истории рунета DDoS-атаке [Электронный ресурс]. URL: https://www.vedomosti.ru/technology/articles/2021/09/07/885664-yandeks-ddos-atake (дата обращения: 12.12.2021).
3. Cole R. Blockchain Technology: Implications for operations and supply chain management / Stevenson M., Aitken J. // Supply Chain Management: An International Journal. 2019.
4. Ефимова Л.Г., Михеева И.Е., Чуб Д.В. Сравнительный анализ доктринальных концепций правового регулирования смарт-контрактов в России и зарубежных странах // Право. Журнал Высшей школы экономики. 2020. №4. С. 78-105.
5. Ferreira A. Regulating smart contracts: Legal revolution or simply evolution? // Telecommunications Policy. 2021. № 45. 16 p.
6. Декрет Президента Республики Беларусь № 8 от 21 декабря 2017 г. «О развитии цифровой экономики». Национальный правовой Интернет-портал Республики Беларусь. 27.12.2017. № 1/17415 [Электронный ресурс]. Режим доступа: http://president.gov.by (дата обращения: 09.03.2022).
7. Указ Президента Республики Беларусь № 148 от 18 апреля 2019 г. «О цифровых банковских технологиях». Национальный правовой Интернет-портал Республики Беларусь. 20.04.2019. №1/18305 [Электронный ресурс]. Режим доступа: http://president.gov.by (дата обращения: 09.03.2022)
8. Чуб Д. В. Правовое регулирование смарт-контрактов во Франции // Актуальные проблемы российского права. 2019. №8 (105). С. 151-158.

Кузнецов А.А., Береза К.Ю.

Проблемы реализации смертной казни в России

Российский государственный университет правосудия
(Россия, Краснодар)

doi: 10.18411/trnio-04-2022-220

Аннотация

В представленной статье рассматриваются проблемы реализации смертной казни в России. В статье анализируется два активных лагеря, которые имеют ряд веских аргументов «за» и «против» того, чтобы использовать лишение жизни, как высшую меру наказания за совершение преступлений. По мнению авторов, смертную казнь необходимо применять в определенных случаях и в строгом соответствии с определенными правилами учитывая принцип равенства всех перед законом и судом.

Ключевые слова: смертная казнь, осужденный, история, отсрочка, аргументы, человеческая жизнь, эволюция, суд присяжных.

Abstract

This article discusses the problems of the implementation of the death penalty in Russia. The article analyzes two active camps, which have a number of strong arguments "for" and "against" in order to use deprivation of life as the ultimate punishment for committing crimes. According to the authors, the death penalty must be applied in certain cases and in strict accordance with certain rules, taking into account the principle of equality of all before the law and the court.

Keywords: death penalty, convict, history, reprieve, arguments, human life, evolution, jury trial.

Жизнь любого человека – важнейшая ценность мировой цивилизации, которая лежит в основе всех других прав и свобод, возникающих в этой сфере, поскольку все остальные права теряют смысл в случае смерти человека.

К сожалению, в наше время человеческая жизнь становится все менее ценной, в результате чего количество преступлений растет из года в год. Важную роль в этом играет наказание, предусмотренное за эти преступления. Вопрос о применении смертной казни стоит остро, ведется много дискуссий и противоречий.

Актуальность данной темы заключается в том, что во многих странах отменяется смертная казнь и создается более гуманное отношение к этому явлению. Возникает вопрос о необходимости и целесообразности применения смертной казни, поскольку эта проблема

очень сложна и многогранна. Затрагиваются политико-правовые, социально-экономические, нравственно-религиозные, культурно-психологические и другие сферы нашей жизни.

История появления института смертной казни – это не только материалистическая сторона, но и история взглядов, то есть самого отношения к смертной казни как государства, так и всего общества в целом.

Если рассматривать смертную казнь в древние времена, то она не являлась наказанием, осуществляемым по воле государства и закона, а являлась институтом кровной мести.

Кровная месть постепенно исчезала, и происходило это благодаря процессу социально-экономического развития. Число «обид», за которые можно было мстить, было ограничено, поэтому и круг «мстителей» сузился. Например, в Краткой редакции «Русской правды» закреплено право кровной мести за убийство, но круг «мстителей» строго определен.

В XV веке число деяний, наказываемых смертной казнью, резко возросло. В Псковской судной грамоте 1467 года упоминаются такие деяния как: кража из церкви, конокрадство, государственная измена, поджог и кража, совершенная в третий раз (квалифицированная).

По Судебнику 1497 года, который принял Иван III, заметно усиление репрессивного характера уголовного права. Смертная казнь начинает преобладать среди наказаний. В первую очередь это связано с возникновением, в то время, единого, централизованного Русского государства, а также начальным периодом юридического закрепощения крестьян. Количество преступлений, за которые Судебник предусматривает смертную казнь, увеличилось до 10: поджог, бунт против государственного строя, ложный донос, или ябедничество, разбой, церковная татьба, злостная клевета, душегубство, головная татьба, простая татьба, но совершенная повторно, убийство своего господина, государственная измена, восстание.

В Судебнике 1550 года к вышеуказанным деяниям прибавилось еще три: подделка документов, сдача города неприятелю, подбрасывание поличного с целью обвинить кого-либо в краже или разбое.

Именно этот период в истории России является ключевым в развитии уголовных наказаний, именно тогда русское правосознание, веками осуждавшее смертную казнь, не только смирилась с ней, но и позволило применять ее в широком масштабе.

Следующим важнейшим этапом в формировании уголовной политики России является Соборное Уложение 1649 года, ставшее крупнейшим законодательным памятником в период уже феодального государства.

В этот период личность и общество не представляли ценности для государства и власти. Количество санкций, предусматривающих смертную казнь, увеличилось в 5–6 раз и насчитывали 63 вида преступления.

Угроза смертной казни была чаще мнимой, а цели устрашения заключались в увеличении не только количества преступных деяний, за которые выносилось такое наказание, но и форм исполнения смертной казни.

Также смертная казнь была самым дешевым и не требующим почти никаких затрат наказанием.

Законодательство эпохи Петра I чаще упоминает смертную казнь по сравнению с Уложением 1649 года. В правовых актах того времени было зафиксировано сто двадцать три преступления, за которые назначалась смертная казнь. При Петре I законы были жестокими и цель смертной казни заключалась в устрашении. Однако, стоит отметить, что смертная казнь назначалась не часто, а заменялась иными наказаниями.

В 1744 году дочь Петра I Елизавета в опубликованном 7 мая сенатском указе предписала прекратить на территории России казни приговоренных, заменив эту меру другими наказаниями. Это приостановление исполнения приговора привело к переполненным тюрьмам.

В эпоху Екатерины II законодательство о смертной экзекуции не перетерпело практически никаких перемен.

В 1813 году был создан новый проект Уголовного уложения. В нем впервые в истории русского уголовного законодательства была разработана система наказаний, включенная в Общую часть. Проект определял семь родов наказаний с подразделением их на разные степени: смертная казнь, лишение всех политических и гражданских прав (гражданская смерть); лишение свободы и чести; бессрочное лишение свободы; денежные пени; церковное покаяние. Однако в 1824 году проект Уголовного уложения не был принят Государственным Советом. Основная причина состояла в том, что имели место серьезные возражения относительно включения смертной казни в систему наказаний.

Восшествие на престол правителя Николая I ознаменовалось восстанием на Сенатской площади, его пресечением и казнью 5 декабристов. Трибунал над ними осуществлялся не высочайшим судебным органом Российской Империи – Сенатом, а сделанным по указанию правителя Особенным судебным пребыванием – Верховным уголовным трибуналом. Смертный приговор был вынесен 36 декабристам. В обоснование применения смертной казни суд ссылался на Уложение 1649 года, Морской устав 1720 года, Воинский устав 1716 года, Полевое уголовное уложение для действующей армии 1813 года и другие акты. В приговоре был определен метод использования смертной экзекуции: четвертование, предусмотренное 19 Артикулом воинского устава 1716 года.

В последние 2 десятилетия XIX века и в начале XX века смертная казнь в России применялась на основе Положения о мерах к охранению муниципального и социального покоя от 4 сентября 1881 года.

В конце концов, 16 мая 1996 года Президентом Российской Федерации Б.Н. Ельциным был издан указ «О поэтапном сокращении применения смертной казни в связи с вхождением России в Совет Европы». Данным указом изначально предполагалось объявить мораторий на исполнение смертных приговоров, но включения в него соответствующего пункта не последовало. Тем не менее, с августа 1996 года, вердикты к смертной казни в исполнение не приводились, поскольку в законе отмечено, что смертный приговор не может быть приведен в исполнение до рассмотрения президентом ходатайства о помиловании, а Б.Н. Ельцин попросту перестал рассматривать подобные ходатайства.

Итак, на каждом этапе своего существования смертная казнь отличается определенными особенностями. При всем этом сохраняются ее существенные черты как наказания, налагаемого по воле государства, которое руководствуется целью удовлетворения чувств потерпевшей стороны или возмездия.

Начиная рассматривать смертную казнь с древности и дойдя до наших времен, можно сделать вывод о том, что смертная казнь эволюционировала благодаря четкому контролю государства. В древности существовала кровная месть, и, пройдя большой путь эволюции, постепенно стала узаконенной мерой правосудия, являясь при этом самой жестокой и исключительной мерой наказания [1, с. 78].

Существуют два активных лагеря, которые имеют ряд веских аргументов «за» и «против» того, чтобы использовать лишение жизни, как высшую меру наказания за совершение преступлений.

Аргументы «за» использование смертной казни:

1) смертная казнь – фактор сдерживания, неотвратимое возмездие за тяжкие преступления, удерживающее многих от таковых деяний;
2) смертная казнь является методом устрашения, контроля над обществом;
3) наказание смертью исключает рецидив. Особо опасные преступники не получают возможность совершить повторное преступление в случае побега. Также это обеспечивает безопасность родственников жертвы или свидетелей;
4) освобождение общества от несправедливых экономических затрат на содержание заключенных. Получая пожизненное заключение, преступник

становится государственным иждивенцем, который будет содержаться до конца своих дней за счет налогоплательщиков, среди которых могут быть и родственники жертв;

5) смертная казнь более гуманна, чем пожизненное заключение, так как пожизненное заключение без права амнистии по сути также является «смертным приговором», но только растянутым по времени;

Аргументы «против»:

1) возможность судебной ошибки – еще ни одна судебная система не работала без ошибок, поэтому известны сотни случаев, когда наказание было применено несправедливо;
2) казнь преступника не решает существенных проблем, а часто подменяет собой реальную борьбу с преступностью. Существует множество способов дать возможность человеку исправиться за совершенное им преступление: исправительные работы, заключение в тюрьме и т.д.;
3) смертная казнь противоречит нормам международного права;
4) наличие в государстве института смертной казни означает обязательное наличие и палачей – людей, которые будут приводить приговоры в исполнение. Они, по сути, тоже будут совершать убийства, однако это будет их работой. В таком контексте, «палач» будет мало чем отличаться от серийного убийцы. [2, с. 3-4].

Как же настоящее российское законодательство относится к проблеме смертной казни?

Смертная казнь вступает в правовую коллизию с гарантированным Конституцией Российской Федерации правом на жизнь.

В национальном законодательстве сохранились нормы, регламентирующие основания назначения и порядок ее исполнения. Указанные нормы содержатся в Уголовном Кодексе Российской Федерации, Уголовно-процессуальном Кодексе Российской Федерации и Уголовно-исполнительном Кодексе Российской Федерации [3, с. 114].

В настоящее время в России смертная казнь, как исключительная мера наказания, согласно ст. 59 УК РФ [4], устанавливается только за особо тяжкие преступления, посягающие на жизнь. Она не назначается женщинам, а также лицам, совершившим преступление в возрасте до восемнадцати лет, и мужчинами, достигшим к моменту вынесения судом приговора шестидесятилетнего возраста. Это означает, во-первых, что законодатель не отказался от мысли использовать смертную казнь как самую жестокую меру уголовной репрессии в борьбе с преступностью. Во-вторых, что он по-прежнему относится к ней как к исключительной мере. В-третьих, что законодателем резко сужен круг преступлений, за совершение которых может быть назначена эта мера. В-четвертых, что он расширил перечень лиц, к которым она применена быть не может.

Смертная казнь есть исключительная мера наказания, заключающаяся в физическом уничтожении осужденного путем расстрела по приговору суда на основании и в порядке, предусмотренном уголовным и уголовно-исполнительным законодательством. В соответствии со ст. 184 УИК РФ осужденный к смертной казни должен содержаться в одиночной камере в условиях, обеспечивающих его усиленную охрану и изоляцию [5].

Смертная казнь предусмотрена за совершение всего пяти преступлений: убийство при отягчающих обстоятельствах (ч. 2 ст. 105 УК РФ), посягательство на жизнь лица, осуществляющего правосудие или предварительное следствие (ст. 295 УК РФ), посягательство на жизнь государственного или общественного деятеля (ст. 277 УК РФ), посягательство на жизнь сотрудника правоохранительного органа (ст. 317 УК РФ), геноцид (ст. 357 УК РФ) [6, с. 98].

Осужденному за перечисленные преступления в Российской Федерации предоставляется:

1) возможность избежать назначения высшей меры наказания изначально;

2) право просить о помиловании в случае высшей меры наказания;

Во втором случае, осужденному предоставляется временной промежуток, в среднем, до 2 с половиной месяцев. Исполнение приговора суда либо приостанавливается до вынесения решения Президента Российской Федерации (ч. 2 ст. 184 УИК РФ), либо приводится в действие при вступлении в законную силу соответствующего приговора суда, а также на основании решения Президента РФ об отклонении ходатайства о помиловании или неприменении помилования к осужденному в случае его отказа от обращения с ходатайством (ч. 4 ст. 184 УИК РФ). Однако два с половиной месяца потенциально не дают следствию изучить материалы того или иного дела с целью установления фактов, указывающих на возможную судебную ошибку. В связи с этим, встает вопрос об отсрочке при назначении смертной казни [7, с. 30].

Отсрочка исполнения приговора установлена ст. 398 УПК РФ [8], но в случае назначения смертной казни она не предусмотрена, что представляется серьезным недостатком. Существует лишь отговорка касательно положений ст. 81 УК РФ, когда к осужденному применяются принудительные меры медицинского характера, а после выздоровления смертный приговор может быть приведен в исполнение, если срок давности обвинительного приговора по делам об особо тяжких преступлениях не истек (согласно ч. 1 ст. 83 УК РФ, этот срок составляет 15 лет).

Ещё один немаловажный фактор – наличие суда присяжных ч. 2 ст. 20 Конституции Российской Федерации [9] определяет, что вынесение смертного приговора в РФ осуществляется только при рассмотрении дела в суде с участием присяжных заседателей, что является достоинством российского законодательства. Сам смысл вынесения смертельного приговора заключается в том, чтобы люди, исходя из принципов соразмерности и должного возмездия за содеянное, приняли соответствующее решение. Государство, в данном случае, играет лишь роль справедливого посредника – исполнителя.

Важно помнить и о методах приведения в исполнение смертных приговоров в РФ. Они должны быть максимально гуманными и не причинять приговоренному страданий. Согласно ч. 1 ст. 186 УИК РФ, единственным видом смертной казни в РФ является расстрел. Именно расстрел - наиболее гуманная и приемлемая форма смертной казни: быстрота, эффективность, полное отсутствие физических страданий. Также расстрел требует минимальных растрат по сравнению с другими формами исполнения смертного приговора.

Каково отношение к смертной казни в зарубежных странах?

На сегодняшний день исключительная мера наказания в виде смертной казни отменена лишь в 92 странах мира: Исландия, Нидерланды, Норвегия, Португалия, Франция, Чехия, Германия, Испания, Италия, Австралия и др. Еще около 30 стран сохранили смертную казнь в законодательстве, но не применяют ее на практике в течение последних 10 и более лет (Алжир, Гамбия, Замбия, Марокко и др.).

Наконец, свыше 60 стран мира до сих пор применяют смертную казнь за различные категории преступлений. К их числу относятся многие бывшие республики Советского Союза, Куба и ряд азиатских стран (Афганистан, Индонезия, Китай, Япония, Индия и др.), целая группа африканских государств (Судан, Уганда, Нигерия и др.), практически все арабские государства (Египет, Сирия, Ливия, Иран, Ирак и др.). В США наказание в виде смертной казни действует в 39 юрисдикциях – в законодательстве 37 штатов, а также в федеральном законодательстве США и в системе военной юстиции [6, с. 101].

Подводя итог всему вышесказанному, вопрос применения смертной казни как исключительной меры наказания остается неоднозначным. Если руководствоваться принципиальным значением смертной казни, то ее применение более чем оправдано, однако если смотреть с точки зрения морали, то такая практика недопустима. Также встает вопрос о том, как законодательное закрепление смертной казни может соотноситься с тем, что каждому человеку гарантировано право на жизнь. По нашему мнению, смертную казнь необходимо применять в определенных случаях и в строгом соответствии с определенными правилами. Требуется, изучая зарубежный уголовно-правовой опыт в обозначенном

направлении, апеллируя к действующему российскому законодательству, исходя из законов логики, выявить существенные недостатки, определить наиболее оптимальные пути их ликвидации [7, с. 33].

***

1. Хорев А.В. Смертная казнь в современном праве: статистика и тенденции ее развития // Известия высших учебных заведений. Поволжский регион. Общественные науки. № 2 (34). 2015. С. 75-81.
2. Волошин И.А., Чайка А.В. Смертная казнь: «за» или «против» // Ученые записки Крымского федерального университета имени В.И. Вернадского. Юридические науки. 2019.
3. Байсарова М.Р. Смертная казнь в России по УК РФ и УИК РФ // Юридические науки. Евразийский научный журнал. 2016.
4. Уголовный кодекс Российской Федерации от 13.06.1996 № 63-ФЗ (ред. от 01.07.2021) (с изм. и доп., вступ. в силу с 01.12.2021) // Собрание законодательства РФ, 17.06.1996, № 25, ст. 2954.
5. Уголовно-исполнительный кодекс Российской Федерации от 08.01.1997 № 1-ФЗ (ред. от 21.12.2021) // Собрание законодательства РФ, 13.01.1997, № 2, ст. 198.
6. Коробеев А.И. Смертная казнь как вид уголовного наказания в России: быть или не быть? // Правовой опыт борьбы с преступностью в зарубежных и национальных системах права. Криминологический журнал. № 4. 2012.
7. Костенко С.Р., Батютина Т.Ю. Вопросы регулирования смертной казни в Российской Федерации // Норвежский журнал развития международной науки. 2020.
8. Уголовно-процессуальный кодекс Российской Федерации от 18.12.2001 № 174-ФЗ (ред. от 30.12.2021) // Собрание законодательства РФ" 24.12.2001, № 52 (ч. I), ст. 4921.
9. Конституция Российской Федерации (принята всенародным голосованием 12.12.1993 с изменениями, одобренными в ходе общероссийского голосования 01.07.2020) // Официальный текст Конституции РФ с внесенными поправками от 14.03.2020 опубликован на Официальном интернет-портале правовой информации. URL: http://www.pravo.gov.ru, 04.07.2020. (дата обращения: 29.05.2021 г.)

Леонова Т.Э., Васильев А.М.

Террористический акт в европейских странах

ФГБОУ ВО Кубанский государственный университет
(Россия, Краснодар)

doi: 10.18411/trnio-04-2022-221

Аннотация

В данной статье рассматриваются вопросы уголовно-правового противодействия терроризму в англо-саксонской и романо-германской правовых систем, на примере законодательства Франции, Германии, Швейцарии, Великобритании и США. Кроме того, авторы аргументируют возможность перевода террористического акта в рамки преступления международного характера.

Ключевые слова: террористический акт, УК РФ, Великобритания, США, романо-германская, международный терроризм.

Abstract

This article examines the issues of criminal law counteraction to terrorism in the Anglo-Saxon and Romano-Germanic legal systems, using the example of the legislation of France, Germany, Switzerland, Great Britain and the USA. In addition, the authors argue for the possibility of transferring a terrorist act into the framework of an international crime.

Keywords: terrorist act, Criminal Code of the Russian Federation, Great Britain, USA, Romano-German, international terrorism.

Терроризм является серьёзной угрозой как для отдельных государств, так и для мирового сообщества в целом. Перед правоохранительными органами, а также органами власти стоит задача разработать соответствующие меры по эффективной борьбе с терроризмом. Все ведущие государства мира пытаются сдерживать и контролировать терроризм, вырабатывать меры по борьбе с терроризмом, пресекать пропаганду

террористической деятельности. Понятие «терроризма» в законодательстве ряда стран позволяет заметить схожесть, а также выявить отличительные признаки и подходы к определению «терроризма».

Согласно УК Франции [1] уголовная ответственность за террористические действия указана в разделе II «О терроризме», а именно в ст. 421-1 - 421-5 гл. I «Об актах терроризма». В соответствии со ст. 421-1 актами терроризма является комплекс преступных действий, которые в диспозиции данной статьи указаны в пунктах 1-3, в каждом из которых свой комплекс видовых объектов, например в первом – жизнь и здоровье, права и свободы человека, общественный порядок, во втором – собственность, порядок управления, в третьем – общественная безопасность. При этом, преступные действия должны быть связаны индивидуальной или коллективной операцией, имеющей целью существенно нарушить общественный порядок путем устрашения или террора.

Диспозиция данной, определяющей статьи сформирована достаточно обширно и соединяет в себе множество самостоятельных составов, кроме того, отсылает к другим разделам (книгам) Уголовного кодекса Франции. В то же время отечественный законодатель не признает такого подхода. Так, ответственность за угон судна воздушного или водного транспорта либо железнодорожного подвижного состава установлена не в ст. 205 УК РФ, а в самостоятельной ст. 211 УК РФ.

Подход российского законодателя представляется более оправданным, поскольку, несмотря на единый родовой и видовой объекты этих преступлений, непосредственный объект у них, все же, отличается.

По уголовному законодательству Германии законодатель несколько иначе рассматривает вопрос уголовной ответственности за терроризм. Так, в ст. 129 а предусматривается наказание за участие в террористической организации в любой форме с цель совершения преступных действий, предусмотренных в различных, статья Германского уголовного уложения. Относительно недавно была принята ст. 129 b, согласно которой ответственность по ст. 129, 129 а наступает и в отношении террористических организаций, находящихся и совершивших теракты за границей [2], аналог ст. 361 УК РФ.

Таким образом, законодатель Германии не предусматривает ответственность конкретно за террористический акт, как в России, наоборот переносит момент оконченного преступления на стадию приготовления (участие с целью). За совершение террористического акта (активные действия, имеющие последствия) ответственность в Германии наступает по другим статьям Уголовного уложения в совокупности со ст. 129 а, 129 b, например, тяжкое убийство ст. 211, убийство ст. 212, геноцид ст. 6 Кодекса международного уголовного права и т.д.

На наш взгляд очень интересно разрешаются вопросы уголовной антитеррористической политики Швейцарии, уголовное законодательство которой базируется на кодифицированном акте – Уголовном кодексе Швейцарии 1937 года [3].

Сейчас к крупным и активным зарубежным террористическим организациям относятся «Талибан», «Исламское государство Ирака и Леванта (ИГИЛ)», «Боко Харам» − данная организация тесно сотрудничает с Аль-Каидой, «Палестинский исламский джихад» и т.д. Однако Швейцария признает террористическими только Аль-Каида и ИГИЛ, при этом даже поддерживает дипломатические связи с «ХАМАС».

Если говорить об уголовной ответственности за терроризм, то по законодательству рассматриваемой страны она наступает по ст. 260 УК Швейцарии за финансирование терроризма. Совершение же взрыва, поджога и др. действий, устрашающих население, с террористической целью наказывается по другим статьям УК Швейцарии, как за преступление против жизни, свободы, порядка в обществе, государственного строя и др. При этом «террористический» мотив является отягчающим обстоятельством.

Теперь рассмотрим законодательство некоторых стран англо-саксонской семьи права и их подходы к определению терроризма.

Великобритания относится к англосаксонской правовой семье. Её особенностью является некодифицрованность законодательства и отнесение судебного прецедента к источникам уголовного права. Также сложность составляет распространение уголовно-правовых норм только на определенной территории, например на территорию Ирландии.

Основные нормы, которые устанавливают ответственность за терроризм, а также регламентируют его основные положения, закреплены в составе нескольких нормативно-правовых актах.

К их числу можно отнести: Закон «О терроризме», Закон «О безопасности, борьбе с терроризмом и преступностью», Закон «О борьбе с терроризмом», Закон «О предотвращении терроризма» [4. С91-97].

Понятие терроризма в Великобритании во многом совпадает с определением, закреплённым в УК РФ, однако в Великобритании оно трактуется несколько шире. Отличие состоит в том, что терроризмом признается и преступное нарушение работы электронных государственных систем.

Объективная сторона террористического акта в Великобритании имеет расплывчатые формулировки. Как правило, объективная сторона выражалась в оценочных категориях, таких как: серьёзные последствия, значительный ущерб и т.д., а также в определённой информированности субъекта: разумные предположения обвиняемого, невозможность заподозрить связь своих действий с терроризмом, невозможность знать что-либо и т.д. В Законе «О борьбе с терроризмом» указаны цели совершения террористического акта, которые так же, как и объективная сторона преступления, имеют расплывчатую характеристику. В связи с тем, что в данном законе само деяния и его цели описаны не конкретно, возникает возможность привлечения лица к ответственности лишь за частичное отношение его к терроризму, в том числе за публичные выступления, так как в обществе это воспринимается как пропаганда терроризма.

По законодательной конструкции совершение террористического акта является формальным составом преступления, оговариваясь, что не имеет значения, оказало лицо на кого-либо воздействие или нет.

Анализ показал, что в Великобритании нет чёткого определения и юридической дефиниции террористического акта, что негативно сказывается на обществе, затрудняется борьба с терроризмом, а также необоснованно ущемляются права граждан, не имеющих отношения к данному преступному деянию. В уголовном законодательстве содержится множество преступлений, связанных с терроризмом, однако применение закона весьма затруднительно в связи с его некодифицированностью и не эффективностью.

Активная работа в плане повышения эффективности борьбы с терроризмом осуществляется законодателем США. Американское сообщество серьёзно относится к проблеме терроризма, а также эффективной борьбе с террористическими угрозами. В Соединённых Штатах Америки выделяют внутренний и внешний терроризм.

Террористическая деятельность, а также борьба с терроризмом закреплена в таких законодательных актах как: «Акт 2001 г., сплачивающий и укрепляющий Америку обеспечением надлежащими орудиями, требуемыми для пресечения терроризма и воспрепятствования ему» (далее − «Акт патриота США 2001 г.»), Примерный Уголовный кодекс США.

Основной законодательный акт США (Свод законов) выработал понятие терроризма, под которым понимается преднамеренное политическое мотивированное насилие, совершаемое против невоюющей стороны национальными группами или тайными агентами с целью оказать влияния на общественность. Следует отметить, что это определение считается официальным и используется государственным департаментом США в качестве основного [5].

Федеральный Уголовный кодекс включает в понятие терроризма: международный терроризм, внутренний терроризм, федеральное преступление терроризма, кибертерроризм и т.д.

Интересно, что такой вид терроризма как «кибертерроризм» был введен в 2001 г. при принятии «Акт патриота США 2001 года». В соответствии с данным законом к кибертерроризму отнесено хакерство; нанесение ущерба компьютерным сетям как граждан, так и организаций и государства; а также деяния, материальный ущерб от которых составляет более 5 тыс. дол. США [6. С. 761-766].

Субъектом преступления является гражданин США, иностранец либо лицо без гражданства, достигшее возраста, установленного законодательством. Форма вины, как правило, выражается прямым умыслом, однако в законе она не указана.

В США ведётся активная борьба с терроризмом, и применяются меры по его предупреждению. В частности, используется прослушка электронных устройств, ведётся наблюдение за определенным кругом лиц, осуществляется наблюдение за глобальной сетью Интернет, а также упрощён порядок получения судебного разрешения для совершения указанных действий. В правоохранительные органы предоставляются данные об абонентах телефонной связи, производятся обыски и осмотр жилища без уведомления владельца [7. С. 187-195].

Анализ законодательства ряда зарубежных государств позволяет сделать вывод, что мировое сообщество нацелено на сотрудничество по борьбе с общеопасными преступлениями, вырабатывает эффективную политику по борьбе с терроризмом и проводит работу по разработке единых понятий, признаков террористического акта и террористических преступлений. Законодательства различных государств во многом схожи, это обусловлено мировыми соглашениями и нацеленностью государств на сотрудничество. Многие государства используют превентивные меры. Мировые соглашения, а также иные международные нормативные документы координируют деятельность государств по борьбе с преступлениями, что способствует взаимопониманию и укреплению международных отношений.

Абстрагируясь от дискуссии относительно корректности использования в уголовном законе понятия «терроризм» отметим, что наиболее удачными нам представляются дефиниции, используемые в УК РФ: террористический акт и акт международного терроризма. Наше мнение основано на том, что использование термина «терроризм» без упоминания термина «акт» (как показателя действия) допустимо лишь в криминологической науке, изучающей терроризм как сложное многозначное явление.

Кроме того отметим, что в структуре транснациональных преступлений, то есть преступлений, в которых в той или иной степени присутствует иностранный элемент, терроризм следует классифицировать, по нашему мнению, как преступления международного характера. Отнесение актов терроризма к группе международных преступлений (здесь терминология имеет важное значение), как это нередко имеет место в юридической литературе, не совсем точно, по нашему мнению, отражает особенности таких деяний и не позволяет использовать весь потенциал как международных, так и уголовно-правовых мер, учитывая, что расширение и усложнение структуры транснациональных преступлений требует их более детальной дифференциации. Дело в том, что преступления международного характера, например, развязывание войны, геноцид, биоцид, посягают в целом на миропорядок, в то время как степень опасности актов терроризма для международных отношений все же несколько меньше, и поэтому его нужно относить к другой группе транснациональных преступлений – преступлениям международного характера.

***

1. Уголовный кодекс Франции (ред. от 09.12.2019) // Российский правовой портал: библиотека Пашкова. – [Электронный ресурс]. URL:https://constitutions.ru/?p=25017 (дата обр.: 29.06.2021).
2. Уголовное уложение Федеративной Республики Германия: научно-практический комментарий и перевод текста закона // Научные труды в области немецкого и российского уголовного права. - [Электронный ресурс]. URL: https://www.uni-potsdam.de/fileadmin/projects/ls-hellmann/ Forschungsstelle_Russisches_

Recht/Neuauflage_der_kommentierten_StGB-%C3%9Cbersetzung_von_Pavel_Golovnenkov.pdf (дата обр.: 29.06.2021).
3. Уголовный кодекс Швейцарии 1937 г. (ред. от 03.03.2020) // Интернет-портал WIPO Lex. – [Электронный ресурс]. URL:https://wipolex.wipo.int/ru/legislation/details/20005 (дата обр.: 29.06.2021).
4. Пиджаков А.Ю., Келеменян А.С. Антитеррористическое законодательство Великобритании // Юридическая мысль. 2007. № 5 (43). С. 91-97.
5. Кодекс Соединенных Штатов (Основной закон) // Office of the Law revision counsel. - [Электронный ресурс]. URL:https://uscode.house.gov/ (дата обр.: 29.06.2021).
6. Pelevin S., Vasiliev A., Taubaev B., Tileubergenov Y. The participation of youth of western countries in political life of the society. the youth in the political life of the society // Journal of Advanced Research in Law and Economics. 2018. Т. 9. № 2 (32). С. 761-766.
7. Sidorova E.Z., Tarubarov V.V., Okruzhko V.Y., Vasiliev A.M., Pelevin S.I. Safety issues of the russian educational system // Journal of Advanced Research in Law and Economics. 2020. Т. 11. № 1. С. 187-195.

Магомадова Э.И., Эльмурзаев С.М.

Правонарушения в сети интернет: нарушения интеллектуальной собственности

ФГБОУ ВО «Чеченский государственный университет им. А.А.Кадырова»
(Россия, Грозный)

doi: 10.18411/trnio-04-2022-222

Аннотация

В данной статье рассмотрена проблема одного из современного вида правонарушения в сети интернет: нарушения интеллектуальной собственности. Также рассмотрена современная интерпретация понятия «интеллектуальная собственность», его роль и значение, а также вопрос охраны интеллектуальной собственности.

Ключевые слова: интеллектуальная собственность, авторское право, интернет, нарушение, контент, незаконное присвоение, инновации.

Abstract

This article discusses the problem of one of the modern types of offenses on the Internet: intellectual property violations. The modern interpretation of the concept of "intellectual property", its role and significance, as well as the issue of intellectual property protection are also considered.

Keywords: intellectual property, copyright, internet, infringement, content, misappropriation, innovation.

Есть много положительных вещей, которые можно сказать об Интернете. Он открыл мир для всех и практически стер границы. Люди могут общаться со всего мира, и благодаря этим связям происходят положительные вещи. Интернет содержит огромное количество знаний и ресурсов, которые помогают сделать мир лучше.

К сожалению, у Интернета есть и отрицательная сторона. Огромный объем информации, которая каждый момент проходит через Интернет, часто содержит важную личную, деловую или финансовую информацию. Это позволило развить новую категорию преступной деятельности: интернет-преступность во многих проявлениях:

Киберпреступность или интернет-преступления включают в себя несколько различных проблем. Некоторые из наиболее распространенных видов киберпреступлений:

— вредоносное программное обеспечение или вирусы;
— взлом компьютера;
— взлом с целью кражи;
— взлом с целью нанесения ущерба;
— кража личных данных;
— киберпреследование;
— киберзапугивание;
— нарушение интеллектуальной собственности.

Про последнее в данном списке преступлений автор пишет в данной статье.

Развитие интеллектуальной собственности было на протяжении существования человека, несмотря на это, в отличие от охраны вещных прав охрана прав на объекты интеллектуальной деятельности признана в мировом сообществе совсем недавно Интеллектуальная собственность относится к любому объекту, созданному в уме человека, будь то произведение искусства, музыка, изображение или дизайн. У человека есть права на интеллектуальную собственность, а также исключительное право собственности и защита от несанкционированного использования своих произведений. Авторское право чаще всего используется для защиты формы физического искусства, музыки или письма, а также для предоставления владельцу защиты собственности, которую он создает.

Надежная система прав ИС гарантирует изобретателям, промышленным дизайнерам и художникам, что их идеи будут защищены. Они могут получать оплату за использование своих творений и продолжать инвестировать в будущие инновации. Кроме того, они заинтересованы в том, чтобы сделать свои инновации доступными для других и поделиться знаниями, которые позволяют другим придумывать новые и передовые решения.

Инновации широко распространены во всем мире. Любой, кто находит проблемы и ищет решения, может создать ИС. Важно поощрять инновации как внутри страны, так и за ее пределами. Поощряя внедрение сильных систем защиты прав интеллектуальной собственности по всему миру, ИС защищает идеи и вознаграждения американских новаторов, а также стимулирует творческий потенциал изобретателей и художников во всем мире.

Термин авторское право используется в качестве юридического термина, позволяющего создателю иметь исключительные права на материал в качестве первоначального создателя контента. После того, подачи заявки на авторское право на свою работу, человек может воспроизводить ее, требовать указания или отображать. Также правообладатель получает защиту от других, использующих его без разрешения.

Интеллектуальная собственность — это нематериальный актив, охватывающий широкий спектр идей, созданных человеческим интеллектом или воображением.

Законы об интеллектуальной собственности

Законы об интеллектуальной собственности были созданы для поощрения прогресса и инноваций, предоставляя авторам защиту их произведений. При надлежащей защите творческие личности смогут публично публиковать свои работы на благо общества. Законы об интеллектуальной собственности действуют аналогично праву собственности и используют эти исключительные права, чтобы побудить творческих людей продолжать свою работу, поскольку они могут быть вознаграждены за свои усилия в виде права собственности.

Нарушение прав интеллектуальной собственности

Случаи нарушения интеллектуальной собственности становятся все более распространенными из-за Интернета, где люди могут легко случайно или преднамеренно использовать интеллектуальную собственность

Способствующим фактором является то, что даже эксперты в области интеллектуальной собственности могут расходиться во мнениях относительно того, что на самом деле представляет собой интеллектуальная собственность. В то время как когда-то стандартным эмпирическим правилом было то, что интеллектуальная собственность включала только письменные и записанные материалы, произведения искусства, логотипы, охраняемые фразы и изобретения, сегодня это могут быть нематериальные вещи, такие как деловая репутация и узнаваемость бренда. Таким образом, установление факта нарушения или кражи прав собственника, а также обеспечение надлежащей защиты от таких требований также усложнились.

Если третье лицо приняло на себя право собственности, скопировало или продало чью-либо ранее написанную авторским правом работу, это по закону будет считаться

нарушением авторских прав. Закон об авторском праве также может применяться, если другие пытаются создать простые отклонения от оригинального исходного материала.

Когда кто-то совершает нарушение или кражу интеллектуальной собственности, это называется нарушением, если оно происходит с патентными авторскими правами или товарными знаками. Термин «незаконное присвоение» будет использоваться, если кража или нарушение происходит с коммерческой тайной и иногда может рассматриваться как уголовное дело в зависимости от набора обстоятельств.

Одним из способов защиты интеллектуальных прав является пресечение действий, нарушающих такое право. С требованием о пресечении действий, нарушающих интеллектуальные права, можно обратиться или непосредственно к нарушителю, совершающему такие действия, или к лицам, которые могут пресечь такие действия. Поскольку в случае совершения нарушения в сети Интернет личность нарушителя зачастую неизвестна, наиболее быстрым и эффективным является именно обращение к лицам, которые имеют фактическую возможность пресечь такое нарушение – информационным посредникам.

На сегодняшний день нарушения интеллектуальной собственности происходят очень часто (в интернете), расследование таких дел часто затягиваются, поскольку, по мнению Васина В.Н. и Казанцева В.И. термин «интеллектуальная собственность «достаточно спорен и вызывает неоднозначное толкование у юристов».

Поскольку дело о нарушении прав не касается материального имущества, потерпевшие часто не знают о происшествии до тех пор, пока власти не уведомят их. Проблема нарушения интеллектуальной собственности является актуальной, острой и болезненной на сегодняшний день.

***

1. Павлычева А.И. Пресечение нарушений интеллектуальных прав в сети Интернет. "Журнал Суда по интеллектуальным правам", № 26, декабрь 2019 г., с. 44-56
2. Смирнов, Д. К. Нарушение интеллектуальной собственности / Д. К. Смирнов, Ж. С. Мухамбетов. — Текст : непосредственный // Молодой ученый. — 2018. — № 10 (196). — С. 128-131. — URL: https://moluch.ru/archive/196/48638/ (дата обращения: 02.02.2022).
3. Поляков, Р. Е. Анализ определения понятия «интеллектуальная собственность» / Р. Е. Поляков. — Текст : непосредственный // Молодой ученый. — 2011. — № 10 (33). — Т. 1. — С. 176-179. — URL: https://moluch.ru/archive/33/3759/ (дата обращения: 02.02.2022).
4. Васин В. Н., Казанцев В. И. Гражданское право России общая часть, особенная часть М. изд. Книжный мир, 2007.,- с.124

Маказиева З.Д.

Защита прав граждан в регионах РФ: существующие проблемы и способы их решений

ФГБОУ ВО «Чеченский государственный университет им. А.А.Кадырова»
(Россия, Грозный)

doi: 10.18411/trnio-04-2022-223

Аннотация

Упоминание об Уполномоченном по правам человека в Российской Федерации в Конституции Российской Федерации есть в пункте «д» статьи 103, в котором перечислены вопросы, относящиеся к ведению Госдумы. Назначение и освобождение федерального омбудсмена есть в числе этих вопросов, то есть, здесь говорится не о правовом статусе омбудсмена, а о полномочиях Думы. Данный принцип в основном распространился и в субъектах РФ, то есть, регионального омбудсмена упоминали лишь перечисляя полномочия региональных представительных органов.

Ключевые слова: защита прав граждан, Конституция РФ, омбудсмен, исполнительная власть, федеральный закон.

Abstract

The mention of the Commissioner for Human Rights in the Russian Federation in the Constitution of the Russian Federation is in paragraph "e" of Article 103, which lists issues related to the jurisdiction of the State Duma. The appointment and dismissal of the federal ombudsman is among these issues, that is, it is not about the legal status of the ombudsman, but about the powers of the Duma. This principle has mainly spread in the constituent entities of the Russian Federation, that is, the regional ombudsman was mentioned only by listing the powers of regional representative bodies.

Keywords: protection of citizens' rights, Constitution of the Russian Federation, ombudsman, executive power, federal law.

До принятия ФЗ № 48 шли серьёзные дискуссии по вопросу, кто должен иметь право на выдвижение кандидата на должность омбудсмена. Нужно подчеркнуть, что данный вопрос имеет огромное значение. Дело в том, что фактически здесь речь идёт о степени его независимости – главного и необходимого условия как смысла существования и учреждения института омбудсмена, так и эффективной его работы. В реальной жизни, в основном, нарушителями прав человека являются исполнительные органы власти. В этом контексте некоторые исследователи, и не без оснований, доказывают нелогичность, когда правом на выдвижение кандидата в омбудсмены обладают исключительно руководители исполнительной ветви власти [2].

Другие исследователи, опираясь на практику, видят в этом и позитивный смысл. Тем не менее, часть субъектов и в новых законах сохранила эту норму. Так, к примеру, эта норма сохранена в Конституционном законе от 28 декабря 2020 г. № 3-РКЗ «Об Уполномоченном по правам человека в Чеченской Республике» [3]. Закон «Об Уполномоченном по правам человека в Хабаровском крае» определяет, что кандидат на должность уполномоченного по правам человека предлагается губернатором края (часть 1 статьи 5) и предложение о прекращении полномочий омбудсмена, в частности, имеет право внести он же (губернатор). Логично предположить, что такой правовой статус ставит регионального омбудсмена, в значительной мере, в зависимое положение от исполнительных органов власти, действия которых он, по определению, должен контролировать на предмет соблюдения ими прав и свобод граждан.

Таким образом, назначение омбудсмена в субъектах Российской Федерации во многом зависит не от региональных парламентариев, а от главы субъекта. В подавляющем большинстве главы субъектов Российской Федерации, как руководители исполнительной власти, в реальности обладают большей властью, чем региональные парламенты. А с учётом такого фактора независимость омбудсмена, как полагают исследователи, может превратиться в фикцию. Одним из инструментов для решения этой действительно реальной проблемы является зафиксированное в ФЗ № 48 положение о необходимости согласовать кандидатуру на должность регионального омбудсмена с федеральным омбудсменом. Насколько данное положение окажется действенным, покажет время.

Когда готовился проект закона ФЗ № 48, некоторые омбудсмены, в том числе и чеченский, предлагали зафиксировать в нём право омбудсмена на законодательную инициативу [4]. В Федеральном законе № 48 такая норма есть, но имеет рекомендательный характер. Как отмечают многие региональные омбудсмены, а также исследователи, таким правом он должен обладать. Одним из направлений деятельности омбудсмена является совершенствование законодательства в области защиты прав и свобод человека и гражданина. А такая деятельность очень затруднительна, если региональный омбудсмен не может инициировать законопроекты. На то, что омбудсмен должен иметь возможность влиять на законотворчество, указывают как некоторые исследователи, так и сами омбудсмены. И это очень даже логично, если исходить из целей учреждения института омбудсмена. Тем не менее отмечаем, что в части субъектов РФ омбудсмены, не имея права

предлагать законопроекты, могут лишь косвенно влиять на изменение существующих и на принятие новых законов.

Все годы существования института омбудсмена в числе нерешённых оставалась проблема неурегулированной системы взаимоотношений между региональным омбудсменом и территориальными органами федеральных органов исполнительной власти в субъекте РФ. В юридическом смысле различались статусы омбудсменов. До сих пор не решён окончательно вопрос финансирования аппарата. Это очень важно с точки зрения обеспечения независимости омбудсмена. Нерешённость этих, а также и других вопросов организационно-материального обеспечения, в реальной жизни ставит под вопрос его независимость, оставляет органам власти, отдельным чиновникам возможность оказывать давление на деятельность омбудсмена. На эти проблемы обращают внимание и исследователи [1].

В этой связи нужно отметить, что принятие федерального закона № 48 решило часть озвученных проблем омбудсменов, но, как видно, проблемы всё ещё остаются в их работе. Так, некоторые из них указывают на неопределённость конкретных субъектов правового просвещения, на правовой нигилизм не только многих граждан, но и чиновников, на попытки препятствовать становлению института омбудсмена, отсутствие во многих регионах взаимопонимания между гражданскими организациями и омбудсменами. Исходя из всего вышесказанного, а также из опыта реальной деятельности омбудсменов регионов России, можно констатировать, что главное условие успешного, эффективного исполнения ими своих государственных функций – это реальная независимость и неподотчётность уполномоченного по правам человека в субъекте Российской Федерации. Можно формально юридически сделать его независимым, но достаточно иметь несколько не столь, вроде бы, значимых пунктов в законодательстве, чтобы независимость и неподотчётность омбудсмена сделать трудно осуществимыми.

Другой пример, когда «независимость и неподотчётность», зафиксированные в законодательстве, подвергаются сомнению. Контролирующие органы, а их, как известно, немало, бессчетное количество раз могут проверять деятельность регионального уполномоченного. Омбудсмен Чеченской Республики предлагал внести в проект ФЗ № 48 пункт о том, чтобы проверка финансово-хозяйственной деятельности уполномоченного по правам человека в субъекте Российской Федерации и его аппарата осуществлялась только Счётной палатой и не более одного раза в 2 (два) года.

Следовательно, для обеспечения независимости омбудсмена важное значение имеет, кто и как формирует бюджет регионального омбудсмена. Отмечается, что для обеспечения независимости регионального омбудсмена необходимо, чтобы при формировании бюджета субъекта РФ предложения по объему финансирования омбудсмена и его аппарата вносились законодательным органом субъекта РФ [5].

Таким образом, можно сделать вывод, что ФЗ №48 в некоторой степени решил часть проблем института омбудсмена. Однако, предстоит большая работа, чтобы и далее совершенствовать его законодательную базу, чтобы сделать этот необходимый нашему обществу механизм защиты прав и свобод человека независимым и неподотчётным в максимальной степени. Институт Уполномоченного по правам человека очень близок непосредственно к самому социуму, а также гражданским организациям по целям своей деятельности. Большинство омбудсменов в субъектах России, действующих в настоящее время, пользуются высоким уровнем доверия граждан, общественных организаций. Это, в свою очередь, повышает уровень доверия граждан к власти в целом. Практически ни один орган власти не может играть такую роль в отношениях с обществом. Теперь, когда уровень доверия к государственным органам, особенно правоохранительным, недопустимо низок, значение института омбудсмена будет только возрастать.

***

1. Бердников Н.В. Институт уполномоченного по правам человека «Омбудсмена» и его роль в обеспечении политических прав и свобод граждан в России // Вестник Академии экономической безопасности МВД России. 2015. № 4.

2. Тхабисимова Л.А., Евлоев И.М. Проблемы правового статуса и деятельности уполномоченных по правам человека в Российской Федерации и её субъектах // Вестник Бурятского госуниверситета. 2012. № 2.
3. Конституция Чеченской Республики (принята всенародным голосованием 23.03.2003, ред. от 25.12.2020) // Вести республики. 2003. № 18; Вести республики. 2020. № 97.
4. Федеральный конституционный закон от 21.07.1994 № 1-ФКЗ (ред. от 09.11.2020) «О Конституционном Суде Российской Федерации» (ред. от 09.11.2020) // Российская газета. 1994. №138-139; Российская газета. 2020. № 253.
5. Федеральный закон от 18.03.2020 № 48-ФЗ «Об уполномоченных по правам человека в субъектах Российской Федерации» // Российская газета. 2020. № 60; Российская газета. 2021. № 96.

Маказиева З.Д.

Основные принципы деятельности института омбудсмена в российском законодательстве

ФГБОУ ВО «Чеченский государственный университет им. А.А.Кадырова»
(Россия, Грозный)

doi: 10.18411/trnio-04-2022-224

Аннотация

Институт омбудсмена может и должен держать граждан в курсе тех действий, решений, которые предпринимаются государственными бюрократическими органами. Омбудсмен таким образом поддерживает прозрачность действий государственных структур, привлекает внимание общества к этим действиям. Таким образом, у гражданина появляется больше возможностей в отстаивании своих прав, в их защите от действий органов власти, ущемляющих его право. Институт омбудсмена был введён только тогда, когда стало ясно, что существующие механизмы защиты прав человека и гражданина недостаточны.

Ключевые слова: омбудсмен, защита прав, Конституция, государственные органы, власть.

Abstract

The institution of the ombudsman can and should keep citizens informed about the actions and decisions taken by state bureaucratic bodies. The Ombudsman thus supports the transparency of the actions of state structures, draws public attention to these actions. Thus, the citizen has more opportunities to defend his rights, to protect them from the actions of the authorities that infringe on his right. The institution of the ombudsman was introduced only when it became clear that the existing mechanisms for the protection of human and civil rights were insufficient.

Keywords: ombudsman, protection of rights, Constitution, state bodies, power.

Институт уполномоченного по правам человека был призван стать дополнительным государственным механизмом защиты прав человека, способствовать формированию новых отношений между гражданином и государством, между человеком и государственными органами. Двадцатипятилетний опыт института омбудсмена показывает, что в целом с такой задачей этот институт справляется. Хотя следует подчеркнуть, что все эти годы в их деятельности возникали проблемы, которые и сегодня остаются.

Институт омбудсмена доступен для граждан. Его офис, сам омбудсмен близки обществу. При приёме граждан нет официальности. Он быстро и оперативно реагирует на обращения. Сама атмосфера в офисе Уполномоченного по правам человека совершенно иная, чем в органах власти, разительно отличается от приёма граждан в судах и прокуратуре [2].

Институт омбудсмена, беря на себя работу с конкретным гражданином, снимает часть забот властных структур, смягчает отношения гражданина и государства. При этом многие чиновники осознают полезность и обоюдную выгодность института омбудсмена. Поэтому в субъектах России, в которых он уже состоялся, региональные власти, чиновники поддерживают его. Являясь государственным институтом, омбудсмен своей эффективной

работой укрепляет доверие граждан к властным структурам. В то же время, оставаясь политически нейтральным, он не является конкурентом в борьбе за власть. И это хорошо осознали государственные чиновники [3].

Как уже отмечено выше, и федеральный, и региональные омбудсмены в целом в своей работе исходят из одних и тех же принципов, о которых речь пойдёт далее.

1. Принцип законности. Омбудсмен осуществляет свою деятельность исключительно в рамках федерального и регионального законодательства, а также ориентируется на нормы международного права в сфере прав человека.
2. Принцип непрерывности функционирования. Так, в статье 5 упомянутого выше закона «Об Уполномоченном по правам человека в Чеченской Республике» говорится, что ни чрезвычайный режим, ни военное положение, ни истечение срока полномочий парламента не влекут прекращение полномочий омбудсмена
3. Алогичность института омбудсмена. Поэтому, используя полномочия, предлагая изменения в законодательные акты, омбудсмен должен руководствоваться исключительно идеей приоритета прав человека [5]. Придание политических функций институту омбудсмена противоестественно его природе. В этом случае он не мог бы служить главному – защите прав граждан, независимо от их политических убеждений.
4. Принцип транспарентности (информационной прозрачности).
5. Принцип независимости. Данный принцип говорит о том, что омбудсмен в своей деятельности подчиняется исключительно закону [7].
6. Принцип территориальности. Означает, что сфера деятельности омбудсмена ограничивается в пределах территории субъекта.
7. Принцип субсидарности (неотменяемости).

Омбудсмен не подменяет и не отменяет деятельность государственных органов. Этот принцип чётко закреплён законодательством. Действия омбудсмена направлены на то, чтобы органы власти, чиновники, допустившие нарушение прав человека, сами добровольно восстановили гражданина в своих правах.

8. Принцип конфиденциальности. Рассматривая обращения граждан, ему становятся известны сведения, касающиеся частной жизни граждан, которые, согласно Конституции Российской Федерации, никто не вправе разглашать. Кроме того, омбудсмен может быть, по необходимости, ознакомлен и с информацией, имеющей государственную тайну, которую он обязан хранить.

Анализируя действовавшие в субъектах Российской Федерации законы об уполномоченных по правам человека, можно увидеть, что вопрос о компетенции омбудсмена рассматривали в них неодинаково. Компетенции омбудсменов субъектов РФ различались по объёму. Такое состояние сохранялось до последнего времени. Конечно, вопрос о компетенциях омбудсмена очень важен. Они должны быть достаточны, чтобы он мог выполнять свои обязанности, достигать целей. Но в то же время расширение его компетенций, как показывает практика, приводила к дублированию функций других государственных органов.

Законы об омбудсменах обязывают их направлять в представительные, исполнительные и судебные органы власти ежегодные доклады о своей деятельности. Ежегодный доклад представляет собой документ, в котором, кроме отражения общих статистических данных о принятых обращениях, их характере, о принятых решениях и т.п., формулируются и текущие проблемы на территории субъекта [1]. В нём также формулируются обращения к исполнительным органам власти, которые имеют рекомендательный характер. Кроме того, омбудсмен вправе направлять в региональные

парламенты доклады по отдельным вопросам нарушений прав и свобод человека и гражданина. Решение о необходимости таких докладов принимает сам омбудсмен. В них рассматриваются проблемы, взятые в конкретной области. Такие доклады в большинстве случаев – результат мониторинга омбудсмена или массовые нарушения прав человека, о которых уполномоченному стало известно или ему удалось выявить вследствие изучения материалов. Ежегодные доклады представляются омбудсменом не позднее трёх месяцев по окончании календарного года. Это положение закреплено в законах об уполномоченном в субъекте России. И ежегодные доклады, и специальные доклады публикуются в обязательном порядке. Важной частью ежегодного доклада являются выводы, предложения, рекомендации омбудсмена. Как сказано выше, они носят рекомендательный характер. Тем более они должны быть обоснованными, убедительными, чётко аргументированными [4; 6].

Таким образом, именно отношение государственных органов к выводам и рекомендациям уполномоченного – один из признаков, определяющих уровень его авторитета. Практика ежегодных докладов уполномоченных показывает, что только в незначительных случаях региональные парламенты или главы исполнительной власти принимали решения, обязывающие органы власти устранить выявленные и отмеченные в докладе омбудсмена нарушения прав граждан, изучить его рекомендации и предложения.

Рассмотрение теоретико-правовых основ деятельности уполномоченных по правам человека в субъектах Российской Федерации показывает, что основная проблема в их деятельности – обеспечение их реальной независимости от органов исполнительной власти, а существующая правовая база уполномоченных в субъектах Российской Федерации, несмотря на очевидный прогресс в её совершенствовании, всё ещё не решила эту проблему. В противном случае существование института омбудсмена теряет всякий смысл. Необходимо дальнейшее изучение природы этого института с целью более ясного и точного определения его места в системе федеральных органов власти, органов государственной власти субъектов Российской Федерации. В первую очередь необходимо развёрнутое закрепление его целей в Конституции РФ, конституциях (уставах) субъектов Российской Федерации.

***

1. Михайловская В.А. Уполномоченный по правам человека в системе разделения властей // Труды Института государства и права Российской академии наук. 2015. № 2.
2. Мустафина Г.А., кандидат педагогических наук, доцент. Конституционный статус уполномоченного по правам человека в субъектах Российской Федерации (сравнительно-правовой анализ) // Актуальные проблемы экономики и права. 2008. № 4.
3. Нездюров Л.Л., Сунгуров Л.Ю. Права человека в России: общественные дискуссии и институт государственного правозащитника // Мир России. 2018. № 3.
4. Потапова А.И. Историко-правовые аспекты становления института уполномоченного по правам человека в Российской Федерации // Вестник Московского университета МВД России. 2013. № 5.
5. Полухина Р.Э. Основные задачи и принципы деятельности уполномоченных по правам человека в регионах российской Федерации / Р.Э. Полухина // Юридический вестник Кубанского государственного университета. 2010. № 5.

Маказиева З.Д.

Правовое регулирование института уполномоченного по правам человека в России

ФГБОУ ВО «Чеченский государственный университет им. А.А.Кадырова»
(Россия, Грозный)

doi: 10.18411/trnio-04-2022-225

Аннотация

Исторически, российская государственность сложилась в качестве полиэтничной, что предполагает федеративные отношений, а также их постоянную модернизацию. Модернизация федеративных взаимоотношений выступает в качестве основного условия, при учете того, что во всем мире постоянно происходят различные события, а также

делаются попытки укрепления согласия между различными народами, имеющими свою культуру и обычаи. Ведь именно в этом и заключается одно из главных условий поддержания единства государства. Процесс формирования в регионах страны института омбудсмена весьма сложен. Определяющим фактором является отношение к нему муниципальных властей, а также политическая культура, уровень политических взглядов муниципальных представителей власти.

Ключевые слова: омбудсмен, Конституция, закон, правовое регулирование, защита граждан.

Abstract

Historically, Russian statehood has developed as a multi-ethnic one, which implies federal relations, as well as their constant modernization. The modernization of federal relations acts as a basic condition, given that various events are constantly taking place all over the world, and attempts are being made to strengthen harmony between different peoples with their own culture and customs. After all, this is precisely one of the main conditions for maintaining the unity of the state. The process of formation of the institution of the ombudsman in the regions of the country is very complicated. The determining factor is the attitude of the municipal authorities towards it, as well as the political culture, the level of political views of the municipal authorities.

Keywords: ombudsman, Constitution, law, legal regulation, protection of citizens.

Впервые в Основном законе России 1993 года появилась глава, посвящённая правам и свободам человека и гражданина, в которой, опираясь на теорию прав человека, опыт их реализации в мире, особенно в европейских странах, сформулированы социальные, политические, экономические, культурные права граждан. В статье 2 Конституции Российской Федерации права и свободы человека определены как высшие ценности. А государству вменяется в обязанность их соблюдение и защита. Соблюдение прав и свобод человека и гражданина гарантируется также судебной защитой.

Было бы нереалистично думать, что декларация прав и свобод автоматически повлечёт за собой их соблюдение и обеспечение государственными органами. Требовалась реформация всей политической системы, формирование новых механизмов обеспечения прав граждан. Согласно Конституции РФ с изменениями, одобренными общероссийским голосованием 1 июля 2020 года, федеральный омбудсмен назначается и освобождается Нижней палатой Федерального Собрания. Но в Конституции РФ отсутствует специальная норма, посвящённая институту омбудсмена. Фактически он закреплён в ней правовой нормой, относящейся к ведению Государственной Думы [2].

Введение в России института омбудсмена проходило в довольно непростой борьбе политических сил как в целом по стране, так и в стенах Государственной Думы. Развернулось довольно-таки нешуточное соревнование за право выдвинуть своего кандидата и утвердить его в должности. Фракции Госдумы долго не могли договориться по данному вопросу, но, в конце концов, нашли компромисс и, не дожидаясь принятия закона об уполномоченном по правам человека в РФ, выполнять обязанности омбудсмена было возложено на известного не только в нашей стране, но и за рубежом правозащитника Сергея Адамовича Ковалёва. Он занимал эту должность с 17 января 1994 года по 10 марта 1995 года [1].

Разработка федерального конституционного закона об уполномоченном по правам человека в Российской Федерации шла несколько лет. Растянутость во времени также объяснялась тем, что политические силы, которые имели иногда диаметрально противоположные взгляды на институт омбудсмена, трудно шли к компромиссным формулировкам статей закона. И вот в декабре 1996 года всё же удалось принять закон о федеральном омбудсмене и его подписал в марте 1997 года Президент РФ [3]. Таким образом, в Российской Федерации впервые в её истории появился институт, который

учреждался представительным органом власти и в то же время не имел властных полномочий, был независим и неподотчетен никаким государственным органам власти.

Можно утверждать, что там, где уполномоченный соответствует назначению этого института, гражданские организации относятся к нему с доверием, как к «своему». В ходе рассмотрения 25-летней практики института омбудсмена в России можно сделать следующий вывод: институт омбудсмена в целом стал уже одним из важных элементов механизма защиты прав и свобод человека. При этом, естественно, данный институт будет и далее совершенствоваться, будет совершенствоваться его правовая база. Нужно отметить, что в марте 2020 года был принят очень важный федеральный закон № 48, который долго обсуждался. В этом законе удалось разрешить часть правовых проблем, с которыми сталкиваются уполномоченные в регионах России. Однако некоторые из этих проблем (о них будет сказано ниже) не получили своего правового разрешения. Это отмечают омбудсмены в субъектах РФ.

Основной закон России определяет только общие принципы правового регулирования, которые дают возможность вырабатывать общие стандарты защиты прав граждан Российской Федерации на территории всех её субъектов. Однако эти положения позволяют учитывать национальные и культурные особенности национальных республик и субъектов РФ, вводить правовые положения, которые могут закреплять эти особенности. Должности омбудсмена в субъекте России, детского омбудсмена, омбудсмена по защите прав предпринимателей утверждены Указом Президента России от 4 декабря 2009 года.

Исходя из законодательства об омбудсмене, учитывая мнение специалистов и различное его определение самими уполномоченными, можно выделить его основные признаки. Это, в первую очередь, лицо, заслуживающее доверие людей, общества, имеющее глубокие знания в области прав человека, – лицо, которое руководствуется в жизни голосом совести и уважение окружающих приобрел всей своей жизнью. Уполномоченный определяется как лицо, осуществляющее опосредованный парламентский контроль за деятельностью государственных органов, институтов

Но уполномоченный не имеет права изменять принятые ими решения. Он воздействует на них своей аргументированностью, убеждённостью, объективностью и всё это вкупе со своим моральным авторитетом. Как уже указывалось в начале работы, институт омбудсмена имеет изначально парламентское происхождение. И сегодня, в основном, как в мире в целом, так и в России парламентский характер омбудсмена (независимо от того, как он называется) закрепился в реальной практике. Поэтому такой характер должности омбудсмена рассматривается в данной работе в качестве основного.

В основном, институт омбудсмена становился таким, каким его видели и понимали руководители исполнительной власти. Институт омбудсмена, обсуждение и принятие его законодательной базы на региональном и федеральном уровнях становились поводом острой борьбы различных политических сил. Глубокие патерналистские традиции нашего общества, отсутствие исторического опыта жизни в демократическом обществе, трудности социально-экономического характера в начале демократических преобразований не могли не оказать влияние на характер становления государственных институтов, в том числе и института уполномоченного по правам человека.

Так как на федеральном уровне статус омбудсмена в регионах до 2020 года не был урегулирован, то вследствие этого в основных законах субъектов Российской Федерации не были однозначно чётко и ясно определены цели создания, порядок его формирования. Не были определены полномочия, гарантии деятельности омбудсмена. Стала очевидной необходимость принятия федерального закона, в котором были бы обозначены общие основы деятельности омбудсменов в субъектах Российской Федерации.

Таким образом, можем утверждать, что отсутствие в Основном законе РФ статьи об омбудсмене, так и в Федеральном конституционном законе «Об Уполномоченном по правам человека в Российской Федерации» – норм, которые закрепили бы его правовой статус, способствовало тому, что в регионах России учреждали институт омбудсмена, исходя из

местных условий, общественно-политической ситуации на тот момент. История становления института уполномоченных по правам человека в регионах России показывает, что процесс его формирования во многом зависел от исполнительной власти.

***

1. Федеральный конституционный закон от 26.02.1997 № 1-ФКЗ (ред. от 09.11.2020) «Об Уполномоченном по правам человека в Российской Федерации» // СЗ РФ. 1997. № 9. Ст. 1011; Российская газета. 2020. № 253.
2. Федеральный конституционный закон от 21.07.1994 № 1-ФКЗ (ред. от 09.11.2020) «О Конституционном Суде Российской Федерации» (ред. от 09.11.2020) // Российская газета. 1994. №138-139; Российская газета. 2020. № 253.
3. Федеральный закон от 18.03.2020 № 48-ФЗ «Об уполномоченных по правам человека в субъектах Российской Федерации» // Российская газета. 2020. № 60; Российская газета. 2021. № 96.

Мамашарип кызы Багдагул

Субъекты семейных правоотношений

Ошский государственный юридический институт
(Киргизия, Ош)

doi: 10.18411/trnio-04-2022-226

Аннотация

В данной статье проведен анализ—правового статуса субъектов семейных правоотношений в Кыргызской Республике.Ни общественные объединения, ни юридические лица, ни другое образование не могут выступать в качестве субъектов семейного права и не могут иметь семейных прав и обязанностей, присущих человеку. По итогам исследования сделан вывод, что семейная правоспособность имеет определенные особенности при сравнении с гражданской правоспособностью.

Ключевые слова: общество, государство, семья, субъект, гражданин, право способности, кыргыз, родители, усыновление, закон, воспитание, действие, правоотношение, обязанность, кодекс, дети, попечитель, опекун, супруги, регулирование, родственники, органы.

Abstract

This article analyzes the legal status of subjects of family legal relations in the Kyrgyz Republic. Neither public associations, nor legal entities, nor any other entity can act as subjects of family law and cannot have family rights and obligations inherent in a person. Based on the results of the study, it was concluded that family legal capacity has certain features when compared with civil legal capacity.

Keywords: society, state, family, subject, citizen, legal capacity, Kyrgyz, parents, adoption, law, upbringing, action, legal relationship, duty, code, children, trustee, guardian, spouses, regulation, relatives, bodies.

У любого субъекта права есть определённые правомочия права и обязанности. Такое требование присущи и субъектам семейных правоотношений

Прежде чем наделить правами и обязанностями законодатель исходить из двух критериев, наличия дееспособности и правоспособности

Необходимо отметить на отсутствия в Семейном кодексе Кыргызской Республики семейно- правовой дееспособности и правоспособности.

Среди ученых семейного законодательства нет единого подхода понимания вышеперечисленных категорий. Проведение анализа относительно данной позиции являются актуальными вопросами в современных условиях правовой действительности.

Субъектами семейных правоотношений могут быть только физические лица, ни общественные объединения, ни юридические лица, ни другое образование не могут

выступать в качестве субъектов семейного права и не могут иметь семейных прав и обязанностей, присущих человеку.

Субъектами семейных правоотношений являются лица, имеющие семейные права и обязанности по отношению друг к другу. Проведя анализ статьи 2 Семейного кодекса [1] Кыргызской Республики, можно сделать вывод, что субъектом семейных правоотношений являются супруги, родители и дети, а также усыновленные, в случаях, предусмотренных законом, другие родственники и другие лица, принимающие на себя семейные правовые обязанности, например, при воспитании и обеспечении несовершеннолетнего ребенка.

Некоторые ученые, например, О.Ю. Косова предлагает широкий перечень субъектов семейного права. По его мнению, субъектами семейного права являются: родители и дети, а также несовершеннолетние; супруги, бывшие супруги; взрослые, родители, внуки; братья и сестры; усыновители и усыновленные; бывшие усыновители и усыновленные, а также родственники усыновителей и потомки усыновленных; пасынки (падчерицы) и пасынки, мачехи; воспитатели и воспитанники; лица, осуществляющие опеку и попечительство; приемные родители и иждивенцы. Правовой статус данных субъектов семейного права закреплены в семейном законодательстве Кыргызской Республики.

По мнению О.С. Иоффе: субъекты семейных правоотношений могут участвовать в любых гражданских правоотношениях независимо от форм семейных правоотношений. Государство, в свою очередь, оказывает помощь субъектам семейных правоотношений в правовом регулировании, содействует и обеспечивает через компетентные органы создание юридических актов, без которых семейные правоотношения не могут возникнуть [2.с.36].

Требует также отдельного рассмотрения различия между семейными правоотношениями и отношениями, которые регулируются нормами семейного законодательства и Семейным кодексом Кыргызской Республики. Семейные правоотношения в строгом смысле отражают отношения между первой и второй степенями родства, входящие в сферу семейно-правового регулирования. Субъектами семейных правоотношений могут быть как граждане Кыргызской Республики, так и лица без гражданства, либо граждане других стран. Родство и брак не могут быть отменены.

Предметом семейного права являются нормы семейного законодательства, в соответствии с которыми субъектами, которые тесно взаимодействуют с субъектами семейных правоотношений являются юридические лица. Например, статьями 109-111 Семейного кодекса КР удержание алиментов из заработной платы плательщика алиментов обязывает руководителя организации по месту работы. В этом участвует юридическое лицо, участвующее в уплате алиментов. Вместе с тем, это не означает, что они являются субъектом семейных правоотношений, в данном случае отношения носят гражданско-правовой характер (с участием получателя алиментов) или гражданско-процессуальный характер.

Примером административно-правовых отношений, входящих в семейную сферу отношения по вопросам регистрации актов гражданского состояния, установления и осуществления опеки и попечительства над детьми. В этих случаях, лица и органы участвующие в семейных правоотношениях не являются субъектами семейных прав.

Наряду с тем, что граждане являются единственными, возможными участниками семейных правоотношений, к ним относятся родители, дети, супруги, опекуны, усыновители и другие в специальном статусе. Одно и то же лицо может одновременно участвовать в разных видах семейных правоотношений. В одном правоотношении гражданин может быть внуком, в другом – сыном, в третьем - отцом, в четвертом - супругом, в пятом – братом. Многие авторы считают, что в названных статусах граждане незаменимы, в связи с чем любые семейные правоотношения рассматриваются как уникальные по своему субъективному составу.

Обязательным условием участия граждан в семейных правоотношениях является их семейная правоспособность. В Семейном кодексе Кыргызской Республики отсутствуют нормы, специально регулирующие правоспособность граждан в сфере семейных прав. На наш взгляд, в этом нет особой необходимости, так как статья 57 Гражданского кодекса

Кыргызской Республики [3] содержит общее понятие гражданской правоспособности, данное понятие может быть использовано в семейном праве по аналогии.

Семейно-правоспособность - это юридическая способность гражданина приобретать семейные права и обязанности. Правоспособность может быть ограничена только при обстоятельствах и порядке, прямо установленных законом. Значение правоспособности в семейном праве составляют права и обязанности граждан, приобретаемые в сфере семейных отношений. Многие из них закреплены непосредственно в семейном законодательстве, а именно: право на вступление в брак, его прекращение, право родителей на воспитание ребенка. Право ребенка на воспитание и проживание в семье, право ребенка на общение с родителями и другими родственниками и так далее. Однако, хотя это прямо не указано в семейном праве, граждане могут получить права и обязанности, которые не противоречат семейному праву, как и в случае с гражданским правом, отмечает Л.В. Рожников в своей работе [4.с.305].

Правоспособность существует с самого рождения человека, как это предусмотрено в гражданском праве, и прекращается после его смерти. Ограничение правоспособности семьи подчиняется общим правилам, установленным статьей 57 Гражданского кодекса Кыргызской Республики [3]: никто не может ограничивать правоспособность гражданина, кроме установленного законом порядка. Семейный кодекс Кыргызской Республики указывает на ряд случаев утраты гражданами правовых возможностей, которые до наступления указанных обстоятельств имеют ограничения в рассматриваемой области.

Так, в соответствии с пунктом 1 статьи 133 Семейного кодекса Кыргызской Республики [1] усыновителями не могут быть лица обоего пола, достигшие совершеннолетия, если они признаны судом недееспособными или ограниченно дееспособными лишенные судом родительских прав; Согласно статье 153 Семейного кодекса лица, занимающиеся хроническим алкоголизмом или наркоманией, не назначаются опекунами и попечителями, ранее отстраненные от должности за неисполнение обязанностей опеки и попечительства и т.д. не может быть усыновителем.

Любые сделки, направленные на ограничение дееспособности семьи, равнозначные добровольному отказу гражданина от той или иной правовой возможности, содержание которых отражает семейную правоспособность, аннулируются (п.3 ст. 57 ГК КР.) [3].

Проанализируем семейную дееспособность, способность приобретать и выполнять семейные обязанности. Способность к семейным действиям возникает в полном объеме по достижении гражданами совершеннолетия, то есть в возрасте до 18 лет. В отдельных случаях возможность самостоятельного осуществления семейных прав и обязанностей возникает у граждан не ранее установленного законом возраста.

Таким образом, в случае вступления в брак граждан с пониженным брачным возрастом они самостоятельно осуществляют все права и обязанности супружеской пары (п.2. ст. 14 СККР). В случае рождения ребенка между несовершеннолетними родителями, не состоящими в браке, и при установлении ими материнства и отцовства по достижении 16-летнего возраста вправе самостоятельно осуществлять родительские права (ст. 67 СК КР). При усыновлении ребенка, достигшего возраста десяти лет, необходимо получить его согласие (ст. 53 Кодекса о детях КР.) [5], а также по просьбе усыновителя усыновленному ребенку присваиваются фамилия и указанное им имя и отчество усыновителя. Следовательно, хотя частичная дееспособность не может быть исключительной или разделенной в семейном праве, на самом деле она существует у несовершеннолетних граждан.

Изменение гражданской дееспособности напрямую влияет на семейные правоотношения. Таким образом, ограничение или лишение гражданской дееспособности и, следовательно, семьи влечет за собой ограничение или лишение правоспособности. Российский ученый Ю. А. Королев считает, что отношения этих правовых явлений в семейном и гражданском праве настолько тесно связаны, что можно сформировать единое понятие правоспособности и дееспособности в гражданском и семейном праве.

Трудно согласиться с его мнением. В других публикациях по этому вопросу встречаются точки зрения, наиболее близкие к нашей. К примеру, проведя специальное исследование категорий правоспособности и дееспособности в отношении семейного и гражданского права, мы пришли к выводу, что невозможно механически использовать категории гражданского права ~~в~~ семейном праве. Однако в то же время можно сказать, что категории правоспособности и дееспособности тесно взаимосвязаны в гражданском и семейном праве.

Семейная правоспособность определяется, как способность в соответствии с законом совершать семейные правовые акты и иметь личные неимущественные и имущественные права и обязанности, предусмотренные семейным законодательством [6.с.56].

Приведенное выше определение нельзя назвать успешным, потому что содержание правоспособности не должно включать способность рассматривать “правовые акты.”

Итак, подводя итог анализа субъектов семейных отношений можно сделать следующие выводы;

— субъектам семейных отношений как другим субъектам права присущи правоспособность и дееспособность;
— в отличие от общей правоспособности и дееспособности у субъектов семейного права имеется определенные особенности вытекающие из семейных отношений, например наличия родства;
— семейно правовая способность и дееспособность имеет определенные сходства с моментом возникновения с гражданской правоспособностью и дееспособностью.

***

1. Семейный кодекс Кыргызской Республики 30 августа 2003 г. № 201. (с изм., дополнением 17.08.2020.№135).[электронный ресурс]www.toktom.kg
2. Иоффе О.С. Советское гражданское право // Избранные труды: В 4 т. Т.2.С.-Пб.: Юрид.центр Пресс,2004.с.36.
3. Гражданский Кодекс Кыргызской Республики часть 1. 1 июня 1996 г. (с изм.и дополн.18.01.2022 N 4) [электронный ресурс] www.toktom.kg
4. Рожников Л.В. Гражданское право. Т.3.Учебник М.2000. с.305.
5. Кодекс кыргызской республики о детях от 10 июля 2012 года № 100(В редакции Закона КР от 1 августа 2020 года № 109) [электронный ресурс] www.toktom.kg.
6. Королев Ю.А. Комментарий к Семейному кодексу Российский Федерации.-М.Юстицинформ.2010.-С.56

Марченко А.В., Фокина С.И.
Санкт-Петербургский государственный морской технический университет (СПбГМТУ)
Санкт-Петербургский государственный морской технический университет (СПбГМТУ)
(Россия, Санкт-Петербург)

doi: 10.18411/trnio-04-2022-227

Аннотация

В настоящей статье, авторы на основе современной судебной практики, рассматривают некоторые проблемные аспекты института подсудности в уголовном судопроизводстве. Авторами проанализированы различные позиции исследователей и представлены свои взгляды в отношении института территориальной подсудности, сформулированы предложения по совершенствованию соответствующих положений действующего уголовно-процессуального законодательства.

Ключевые слова: суд, прокурор, уголовный процесс, правовые гарантии, подсудность, судебное разбирательство, территориальная подсудность, развитие института.

Abstract

In this article the authors, based on modern judicial practice, consider some problematic aspects of the institution of jurisdiction in criminal proceedings. The authors analyzed various positions of researchers and presented their views on the institution of territorial jurisdiction, formulated proposals to improve the relevant provisions of the current criminal procedure legislation.

Keywords: court, prosecutor, criminal process, legal guarantees, jurisdiction, judicial proceedings, territorial jurisdiction, development of the institute

Российское законодательство содержит правовые гарантии, позволяющие осуществлять судебную защиту справедливо и эффективно. Одной из таких гарантий является право на рассмотрение дела в том суде [1] и тем судьей, к подсудности которых оно отнесено законом. Данная норма закреплена в ч. 1 ст. 47 Конституции Российской Федерации [2] и в ч. 3 ст. 8 Уголовно-процессуального кодекса Российской Федерации [3].

Актуальность темы статьи обусловлена теоретической значимостью института уголовно-процессуальной подсудности, имеющей отношение к реализации конституционного права на рассмотрение дела в том суде и тем судьей, к подсудности которых оно отнесено законом.

Понятие «подсудность уголовных дел» имеет неразрывную связь как с конкретно определенным судом, в которое уголовное конкретное дело должно попасть на судебное разбирательство, так и с его составом. Следует сказать о том, что рассматриваемая категория неразрывно связана с составом уполномоченного органа.

В целом, институт подсудности уголовных дел в структуре уголовного судопроизводства находится в пограничном положении, поскольку он включает в себя нормы, регулирующие судебную систему и судебные разбирательства. Вот почему термин «подсудность» используется во многих смыслах [4, с. 4].

Во-первых, он определяет компетенцию определенного суда общей юрисдикции (то есть диапазон уголовных дел, которые должны быть рассмотрены и разрешены главным образом этим судом). Во-вторых, в отношении отдельного уголовного дела или группы дел это означает, что это дело относится к кругу тех дел, которые могут быть рассмотрены данным судом в определенном составе.

Исходя из сказанного, приходим к логичному выводу, что подсудность это совокупность определенных свойств уголовного дела, характеризующие его принадлежность к ведению конкретного суда, которое наделено полномочиями рассматривать то или иное дело по существу как суд первой инстанции и в каком составе [5, с. 261-264].

Для более глубокого изучения данной темы, конкретизируем настоящую статью в рамках исследования проблем определения и изменения территориальной подсудности уголовных дел.

В соответствии с территориальным (местным) критерием подсудность уголовного дела определяется местом совершения преступления [6, с. 331].

Передача уголовного дела по территориальной подсудности имеет активную практическую реализацию в уголовном процессе Российской Федерации. Об этом свидетельствуют статистические данные о работе судов общей юрисдикции по рассмотрению уголовных дел первой инстанции.

За первое полугодие 2021 года в производство поступило 2088 материалов дел по ходатайству об изменении территориальной подсудности. По 2038 делам было окончено производство (ходатайство было удовлетворено по 1581 делам, по 130 делам было отказано в удовлетворении ходатайства, 327 ходатайств было отозвано или возвращено заявителю) [7].

УПК РФ достаточно подробно регламентирует территориальную подсудность уголовных дел.

Так, в соответствии со ст. 32 УПК РФ уголовное дело подлежит рассмотрению в суде по месту совершения преступления, за исключением случаев, предусмотренных частями 4, 5 и 5.1 настоящей статьи, а также ст. 35 УПК РФ.

Если преступление было начато в месте, на которое распространяется юрисдикция одного суда, а окончено в месте, на которое распространяется юрисдикция другого суда, то данное уголовное дело подсудно суду по месту окончания преступления (ч. 2 ст. 32 УПК РФ).

Если преступления совершены в разных местах, то уголовное дело рассматривается судом, юрисдикция которого распространяется на то место, где совершено большинство расследованных по данному уголовному делу преступлений или совершено наиболее тяжкое из них (ч. 3 ст. 32 УПК РФ).

Согласно приведенной норме закона невозможно определить, по какому из указанных свойств (большинству эпизодов преступлений либо тяжести преступления) необходимо идентифицировать территориальную подсудность и по каким условиям. Следовательно, напрашивается вопрос. А что, если лицо совершило два преступления в разных местах и с одинаковой тяжестью (если мы рассматриваем критерий тяжести, а не саму санкцию, предусмотренную за преступление)? Таким образом, при определении территориальной подсудности уголовного дела возникают противоречия по какому признаку преимущественно определять территориальную подсудность уголовного дела, что безусловно является актуальной проблемой судопроизводства РФ.

По данному вопросу в научном сообществе имеются различные мнения. П.В. Кондрашин считает, что: «Предварительный выбор суда в данном случае производит прокурор [8], направляющий дело в суд. Далее вопрос о подсудности решает судья, рассматривающий вопрос о назначении судебного заседания. Окончательное решение принимает вышестоящий суд в случае обжалования участниками процесса решения судьи первой инстанции. Если в суд поступило дело по признаку большинства расследованных на его территории дел или совершения наиболее тяжкого из них, судья не в праве изменить подсудность, поскольку дело должно считаться поступившим в суд с соблюдением правил о подсудности» [9, с. 51-53].

При этом, стоит отметить, что Постановление Пленума Верховного Суда Российской Федерации от 22 декабря 2009 г. № 28 «О применении судами норм уголовно-процессуального законодательства, регулирующих подготовку уголовного дела к судебному разбирательству» [10] разъясняет судам, что при направлении уголовного дела по подсудности на основании ст. 34 и п. 1 ч. 1 ст. 227 УПК РФ вопросы, указанные в пунктах 2–6 ч. 1 ст. 228 УПК РФ, судом не разрешаются.

Отчасти согласившись с вышеуказанным мнением П.В. Кондрашина, полагаем, что в ч. 3 ст. 32 УПК РФ следует внести изменения и изложить ее в следующей редакции: «Если преступления совершены в разных местах, то уголовное дело рассматривается судом, юрисдикция которого распространяется на то место, где совершено большинство расследованных по данному уголовному делу преступлений или совершено наиболее тяжкое из них, а в случае если все совершенные преступления равнозначны по тяжести, – по месту совершения последнего преступления».

Ст. 35 УПК РФ регламентирует изменение территориальной подсудности уголовного дела. В соответствии с ч. 1 ст. 35 УПК РФ территориальная подсудность уголовного дела может быть изменена:

1) по ходатайству стороны – в случае удовлетворения в соответствии со ст. 65 УПК РФ заявленного ею отвода всему составу соответствующего суда;
2) по ходатайству стороны либо по инициативе председателя суда, в который поступило уголовное дело, – в случаях:

а) если все судьи данного суда ранее принимали участие в производстве по рассматриваемому уголовному делу, что является основанием для их отвода в соответствии со статьей 63 УПК РФ;

б) если не все участники уголовного судопроизводства по данному уголовному делу проживают на территории, на которую распространяется юрисдикция данного суда, и все обвиняемые согласны на изменение территориальной подсудности данного уголовного дела;

в) если имеются обстоятельства, которые могут поставить под сомнение объективность и беспристрастность суда при принятии решения по делу.

Приведенные в ч. 1 ст. 35 УПК РФ основания изменения территориальной подсудности являются безусловными. Но, рассматривая вопрос об изменении подсудности, в случае, указанном в п.п. а) п. 2 ч. 1 ст. 35 УПК РФ, необходимо проверить факт удовлетворения заявленного отвода всему составу соответствующего суда и, установив обоснованность отвода, председатель (заместитель председателя) вышестоящего суда обязан передать дело в другой суд. В ином случае если вышеуказанные действия не будут произведены, по нашему мнению, имеет место быть нарушение доступа к правосудию.

В связи с этим заслуживает поддержки предложение в ч. 1 ст. 35 УПК РФ в выражении «территориальная подсудность уголовного дела может быть изменена», слова «может быть» заменить словами «должна быть».

Таким образом, в настоящей статье мы рассмотрели некоторые современные проблемы подсудности уголовных дел в Российском судопроизводстве, сфокусировавшись на вопросах подсудности по территориальному признаку. Определение территориальной подсудности в уголовном судопроизводстве РФ довольно подробно регламентировано УПК РФ, но, на наш взгляд, данный институт требует дальнейшего реформирования и развития.

***

1. Федеральный конституционный закон от 31 декабря 1996 г. № 1-ФКЗ (ред. от 8 декабря 2020 г. № 7-ФКЗ) «О судебной системе Российской Федерации» // Собрание законодательства РФ. 1997. № 1. Ст. 1.
2. Конституция Российской Федерации от 12 декабря 1993 г. (с учетом правок от 14 марта 2020 г. № 1-ФКЗ) // Российская газета. 1993. 25 декаб. Далее по тексту – Конституция РФ.
3. Уголовно-процессуальный кодекс Российской Федерации от 18 декабря 2001 г. № 174-ФЗ (ред. от 9 марта 2022 г. № 51-ФЗ) // Собрание законодательства РФ. 2001. № 52. Ст. 4921. Далее по тексту – УПК РФ.
4. Угренинова А.М. Подсудность в уголовном процессе: авторе. ...канд. юрид. наук. Екатеренбург, 2018. С. 4.
5. Ковалёва Н.Ю. Определение подсудности уголовных дел // Сборник научных статей II Международной научно-практической конференции, посвященной 25-летию юридического факультета Юго-Западного государственного университета. Ответственный редактор С.Г. Емельянов. Курск, 2017. С. 261-264.
6. Божьев В.П. Уголовный процесс: учебник для вузов / В.П. Божьев [и др.]; под ред. В.П. Божьева, Б.Я. Гаврилова. – 8-е изд., перераб. и доп. М.: Издательство Юрайт, 2022. С. 331.
7. Судебная статистика. Сводные статистические сведения о деятельности федеральных судов общей юрисдикции и мировых судей за 1 полугодие 2021 года. № 1 «Отчет о работе судов общей юрисдикции по рассмотрению уголовных дел по первой инстанции» // Официальный сайт судебного департамента при Верховном Суде Российской Федерации [Электронный ресурс]. URL: http://www.cdep.ru/userimages/F1-svod_vse_sudy-1-2021.xls (дата обращения: 12.03.2022).
8. Федеральный закон от 17 января 1992 г. № 2202-1 (ред. от 1 июля 2021 г. № 265-ФЗ) «О прокуратуре Российской Федерации» // Ведомости Съезда народных депутатов РФ и Верховного Совета РФ. 1992. № 8. Ст. 366.
9. Кондрашин П.В. Проблемы реализации права на «законный суд» при определении территориальной подсудности уголовных дел в мировой юстиции // Уголовная юстиция. 2019. № 14. С. 51-53.
10. Постановление Пленума Верховного Суда РФ от 22 декабря 2009 г. № 28 (ред. от 15 мая 2018 г. № 11) «О применении судами норм уголовно-процессуального законодательства, регулирующих подготовку уголовного дела к судебному разбирательству» // Бюллетень Верховного Суда РФ. 2010. № 2.

Мачнева А.В.

Значение приговора как акта правосудия

ФГБОУВО Российский государственный университет правосудия (Россия, Воронеж)

doi: 10.18411/trnio-04-2022-228

Научный руководитель: Карташов И.И.

Аннотация

В статье рассматривается приговор как акт правосудия. Приводятся различные точки зрения относительно различных аспектов значения приговора, как способа отражения мнения государства по вопросам права.

Ключевые слова: приговор, суд, правосудие, значение приговора.

Abstract

The article considers the sentence as an act of justice. There are different points of view regarding various aspects of the meaning of the sentence, as a way to reflect the State's opinion on issues of law.

Keywords: sentence, court, justice, meaning of sentence.

Значение приговора можно рассматривать в нескольких аспектах. Во-первых, это процессуальное значение приговора. Являясь результатом предварительного расследования и судебного разбирательства, он подводит итог этой деятельности, обеспечивая реализацию назначения уголовного судопроизводства по защите прав и законных интересов лиц и организаций, потерпевших от преступлений, а также по защите личности от незаконного и необоснованного обвинения и осуждения, ограничения ее прав и свобод. Лишь приговором суда обвиняемый может быть признан виновным в инкриминируемых ему деяниях, и только приговором суда ему может быть назначено наказание (ч. 2 ст. 8 УПК РФ). Посредством приговора разрешается правовой конфликт [1, с. 5]. Как писал Н.Н. Полянский, «судебная власть судит, то есть решает, нарушен ли закон, и если закон нарушен, то в чем состоит нарушение, и каким путем следует покарать нарушителя» [2, с. 29]. Рассматривая понятие правосудия, М. С. Строгович отмечал, что он «обозначает особенную государственную функцию, осуществляемую особым органом государства – судом. Осуществлять правосудие – значит судить о праве, то есть о применении права (закона) к отдельному факту, отношению» [3, с. 19]. Другими словами, приговор – это одна из форм волеизъявления государства по поводу уголовно-правового конфликта. На это указывает и положение ст. 296 УПК РФ, устанавливающее, что приговор постановляется именем РФ. Посредством рассмотрения дела и вынесения приговора осуществляется доставление правосудия до населения [4, с. 161]. Реализуя посредством приговора уголовно-правовые санкции, государство защищает личность и общество от криминальных посягательств. Называя приговор важнейшим актом судебной власти, В. А. Лазарева справедливо отмечает, что «судебный приговор означает признание прав пострадавшей в конфликте стороны нарушенными и их восстановление или констатацию отсутствия такого нарушения, ограждение второй стороны от необоснованного ущемления прав» [5, с. 61].

Рассматривая значение приговора, следует отметить, что правосудность принятого решения влияет самым непосредственным образом на удовлетворение интересов той или иной стороны в уголовном судопроизводстве. Постановляя приговор, суд должен обеспечить защита прав и интересов всех граждан, как потерпевших от преступления, так и обвиняемых в их совершении. При этом должен соблюдаться принцип баланса личных и общественных интересов. Как отмечает В. С. Шадрин, до недавнего времени личные интересы признавались подлежащими удовлетворению только в тех случаях, когда они не противоречили интересам общественным. Иные личные интересы, не нашедшие закрепления

в уголовно-процессуальном законе в виде гарантированных субъективных прав, никакой защитой со стороны государства не обеспечивались [6, с. 10]. Ситуация стала меняться с закреплением в Конституции РФ приоритета прав и свобод личности. Названные изменения привели к существенной корректировке уголовно-процессуального закона, что породило по мнению В. А. Лазаревой, противостояние двух тенденций. С одной стороны – устранение чрезмерного публичного интереса с установлением в уголовно-процессуальном законе оснований для любых ограничений свободы личности. С другой – непринятие доминирования гражданского общества над государством, а прав человека над социальной общностью [7, с. 108]. Отдельные авторы полагают, что быстрое и полное раскрытие преступления, а также изобличение лиц, его совершивших, не является основной целью правоохранительных органов и уголовного судопроизводства. По их мнению, задачей уголовного процесса является соблюдение требования не осудить того в чьей виновности не уверен суд [8, с. 136]. Не вдаваясь в полемику о приоритетности той или иной точки зрения, отметим справедливость позиции, обозначенной С. С. Безруковым: «Защита прав потерпевших от преступлений презюмирует привлечение к ответственности виновных, а следовательно, защитить (восстановить) права потерпевшего можно исключительно через раскрытие преступления и наказание виновных» [9, с. 13].

Приговор суда в силу его публичного характера является тем судебным решением, посредством которого с одной стороны реализуется право государства на наказание виновного за совершение преступного деяния, а с другой восстанавливаются права и интересы потерпевшего, которым преступление был причинен вред. Как справедливо отмечает В. С. Шадрин, государство не имеет реальной возможности предотвратить все посягательства на охраняемые посредством уголовно-правовых мер общественные отношения и обеспечить абсолютную безопасность всех граждан. Тем не менее, реагируя на совершенное преступление, государство приводит в движение механизм уголовного судопроизводства ради восстановления нарушенных прав пострадавших [6, с. 157]. По нашему мнению, именно восстановление прав должно выступать наиглавнейшей задачей уголовного судопроизводства, поскольку именно этого ждет от государства пострадавший. Никакое, даже самое строгое наказание виновного не заменит пострадавшему восстановления социальной справедливости, возмещения причиненного криминальным деянием вреда. Характер и размер наказания имеет для потерпевшего второстепенный интерес и, как правило, связывается им с возможностью или невозможностью компенсировать за счет виновного тот вред, который ему был причинен. Проведенный нами анализ материалов судебной практики показывает, что в подавляющем большинстве случаев, когда обвиняемый компенсировал потерпевшему причиненный в ходе преступной деятельности материальный ущерб и/или моральный вред, последний не настаивал на строгом наказании виновного или даже просил суд проявить к нему снисхождение. Это свидетельствует о том, что потерпевший преследует в уголовном судопроизводстве свой личный интерес, а не публичный (общественный). Суд должен об этом помнить, вынося приговор по делу. Тем более, что в ряде случаев на разрешение суда ставятся вопросы, касающиеся гражданского иска и, постановляя приговор, суд должен решить подлежит ли гражданский иск удовлетворению, в чью пользу и в каком размере (п. 10 ч. 1 ст. 299 УПК РФ). Полагаем, что защита прав и законных интересов лиц, потерпевших от преступлений, декларируемая в п. 1 ч. 1ст. 6 УПК РФ, подразумевает в том числе возмещение данным лицам причиненного ущерба. В этой связи мы солидаризируемся с мнением Т. И. Ширяевой, отметившей, что защита прав и законных интересов лиц, потерпевших от преступлений, не ограничивается лишь охранительной составляющей, направленной на исключение каких-либо препятствий к обеспечению реализации прав и законных интересов потерпевших в процессе уголовного судопроизводства. Важное значение носит восстановительная компонента, заключающаяся «в приведении в результате уголовного судопроизводства правового положения лица, потерпевшего от преступления, в первоначальный, существовавший до противоправного воздействия вид» [10, с. 148]. Лишь комплексная

реализация обеих составляющих позволит реально достичь назначения уголовного судопроизводства в части защиты прав и законных интересов лиц, потерпевших от преступных посягательств. Это в полной мере коррелирует с положениями норм международного права, обязывающих государство обеспечить доступ потерпевшим к правосудию и обеспечить жертвам возможность получения компенсации посредством процедур, которые носили бы оперативный характер, являлись бы справедливыми, недорогостоящими и доступными [11].

И. И. Самсонов справедливо отмечает, что правосудие не может считаться таковым при отсутствии в составе итоговых судебных решений оправдательного приговора [12, с. 114]. Постановление судом оправдательного приговора означает признание подсудимого невиновным и влечет за собой право на реабилитацию оправданного лица, что, в свою очередь, подразумевает возмещение ему имущественного и морального вреда, восстановление в трудовых, пенсионных и иных правах (ч. 1 ст. 133 УПК РФ). Как утверждает А. Гагарский, «вынесение оправдательных приговоров является наиболее острой формой реагирования судов первой инстанции на необоснованность привлечения лиц к уголовной ответственности органами предварительного расследования» [13, с. 25]. Оправдательный приговор свидетельствует о фактически о незаконности осуществления уголовного преследования в отношении обвиняемого, об ошибочности позиции следователя, расследовавшего уголовное дела, прокурора, утвердившего обвинительное заключение и государственного обвинителя, поддерживающего обвинение в суде. Как известно указанные действия осуществляются от имени государства его органами и должностными лицами, олицетворяющими государственную власть. На основании чего можно сделать вывод, что оправдательный приговор является своего рода способом самоограничения государственной власти, в котором суд признает незаконность и ошибочность решений и действий представителей государства, реализуя таким образом восстановительную функцию права. В этом случае приговору отводится роль инструмента контроля за деятельностью профессиональных участников уголовного процесса со стороны обвинения и средства ограничения их властных полномочий. Процессуальное значение оправдательного приговора заключается в том, что он выступает важнейшим способом исправления процессуальных ошибок, допущенных на досудебных стадиях уголовного судопроизводства. Вынося оправдательный приговор суд тем самым признает и удостоверяет невиновность лица в инкриминируемых ему деяниях, а также восстанавливает его в прежних правах. Таким образом оправдательный приговор является, пожалуй, единственным реальным способом защиты и восстановления прав человека, попранных в результате незаконного уголовного преследования.

Приговор суда, вступивший в законную силу, исключает возможность уголовного преследования по тому ж обвинению (п. 4 ч. 1 ст. 27 УПК РФ). Таким образом реализуется уголовно-правой принцип «non bis in idem» (не дважды за одно и тоже – лат.), закрепленный в Конвенции о защите прав и основных свобод [14], предусматривающий запрет на повторное осуждение и наказание в порядке уголовного судопроизводства за преступление, за которое лицо было уже окончательно осуждено или оправдано. Исключением из этого правила являются случаи возобновления производства по уголовному делу ввиду новых или вновь открывшихся обстоятельств, а также случаи, когда в ходе судебного разбирательства были допущены существенные нарушения.

Вступивший в законную силу приговор обязателен для всех субъектов на территории Российской Федерации: органов государственной власти, органов местного самоуправления, общественных объединений, должностных лиц, других физических и юридических лиц (ч.1 ст. 392 УПК РФ). Более того, вступивший в законную силу приговор приобретает и преюдициальное значение, то есть обстоятельства, установленные таким приговором, признаются судом, прокурором, следователем, дознавателем без дополнительной проверки (ст. 90 УПК РФ).

Кроме того, приговор выступает основой для стадий уголовного судопроизводства, следующих за стадией судебного разбирательства.

Во-вторых, приговор носит ярко выраженное социальное значение, которое заключается в том, что в этом итоговом судебном решении выражается от имени государства оценка социальной опасности как самого преступного деяния, так и лица его совершившего. Кроме того, провозглашаемый публично приговор способствует формированию правосознания. Следует отметить и такую составляющую социального значения приговора, как восстановление нарушенных общественных отношений, а также недопущение новых противоправных проявлений путем назначения виновному наказания, связанного с лишением свободы.

Среди ученых-процессуалистов бытует мнение, что достаточно знания о сущности приговора, чтобы оценить состояние законности и общественной нравственности [15, с. 13]. Однако приговор – это не только продукт конкретной исторической эпохи, по которому можно судить об уровне правосознания, социального, нравственного и политического развития, но и своего рода инструмент формирования системы правовых и социальных ценностей общества и государства [16].

Не меньшее социальное значение имеет оправдательный приговор, поскольку он является средством ресоциализации человека, необоснованно подвергшегося уголовному преследованию. В приговоре государство констатирует ошибочность ранее предъявленных лицу обвинений и признает его невиновным в инкриминируемом деянии, а также право лица на восстановление нарушенных интересов и возмещение причиненного вреда. Констатируя ошибочность вовлечения лица в орбиту уголовного судопроизводства приговор суда возвращает человеку его честное имя и восстанавливает его позицию в глазах социума.

Наконец, нельзя не упомянуть воспитательно-предупредительное значения приговора, которое неоднократно становилось объектом рассмотрения в научных работах [17, 18].

Некоторые авторы отрицают реализацию судом посредством постановления приговора воспитательно-предупредительной функции, поскольку уголовный закон не предусматривает в санкциях статей особенной части реализации каких бы то ни было воспитательных мер, а ориентирован лишь на наказание виновного [19, с. 39]. С этим утверждением трудно не согласится. Тем более, что при рассмотрении дела и постановлении приговора судья вряд ли будет думать какое воспитательное воздействие окажет его решение на подсудимого и окажет ли вообще.

Вместе с тем следует учитывать, что принимаемые судом решения, и особенно приговоры, в определенной степени способствуют формированию правосознания, как у участников уголовного судопроизводства, так и у остальных граждан. Воспитательная роль приговора, по нашему мнению, проявляется через его законность, обоснованность и справедливость. Он сможет оказать воспитательное воздействие только тогда, когда будет основан на фактах, а также соответствовать не только букве, но и духу закона. Особое значение этот аспект приобретает при рассмотрении судом дел о преступлениях, имеющих большой общественный резонанс, когда к нему приковано большое внимание. Как отмечают некоторые авторы, «любая неточность в поведении судьи, а тем более несправедливость обвинительного приговора воспринимается населением болезненно, закрепляя на долгие годы в человеческих душах чувство горечи и недоверия к органам судебной власти» [20, с. 17].

Однако, не только обвинительный приговор имеет воспитательно-предупредительное значение. Не лишен его и оправдательный приговор. В первую очередь он является напоминанием органам предварительного расследования и прокуратуры о недопустимости осуществления уголовного преследования в отношении невиновного. Тем более, что такое преследование, как правило, сопровождается существенным государственным принуждением, которое может быть выражено в избрании мер пресечения, связанных с ограничением свободы, производстве следственных действий, ограничивающих права и

свободы участников уголовного судопроизводства (обыск в жилище гражданина, наложение ареста на корреспонденцию, контроль и запись телефонных и иных переговоров и т.д.). Кроме того, посредством вынесения оправдательного приговора, государство показывает, что приоритет прав и свобод гражданина не может быть отдан в жертву чьим-то интересам. Таким образом государство способствует росту правовой культуры населения, демонстрируя беспристрастность, объективность и справедливость судебной власти, которая выступает преградой для необоснованных обвинений. В свою очередь это служит для укрепления авторитета суда и повышения доверия к нему граждан, а значит и к укреплению авторитета государства в целом.

***

1. Прокудина Л.А. Правосудие как способ разрешения правового конфликта. // Российский судья. 2010. № 8. С. 3–8.
2. Полянский Н.Н. Уголовный процесс. Уголовный суд, его устройство и деятельность: Лекции. - М.: Т-во И. Д. Сытина, 1911. - 203 с.
3. Строгович М. С. Природа советского уголовного процесса и принцип состязательности. – М., 1939. – 151 с.
4. Курс уголовного судопроизводства. Т. 1 / Фойницкий И.Я.; Общ. ред., послесл., прим.: Смирнова А.В. - С.-Пб.: Альфа, 1996. – 552 с.
5. Лазарева В.А. Судебная власть и ее реализация в уголовном процессе. - Самара: Изд-во «Самарский университет», 1999. – 136 с.
6. Шадрин В. С. Обеспечение прав личности при расследовании преступлений. - М.: Юрлитинформ, 2000. – 232 с.
7. Уголовно-процессуальное право. Актуальные проблемы теории и практики : учебник для магистров / под ред. В. А. Лазаревой, А. А. Тарасова. — 2-е изд., перераб. и доп. — М. : Издательст во Юрайт, 2013. – 476 с.
8. Морозова Л. Ю. Судебная реформа и юридический профессионализм // государство и право. 1994. № 3. С. 134–136.
9. Безруков С. С. Неразрешенные идеологические противоречия в соотношении назначения и принципов уголовного судопроизводства // Труды академии управления МВД России. 2018. № 1 (45). С. 12– 7.
10. Ширяева Т. И. Защита прав и законных интересов лиц, потерпевших от преступлений, и ее содержание при производстве по уголовным делам // Теория и практика общественного развития. 2017. №12. С. 146–148.
11. Декларация основных принципов правосудия для жертв преступления и злоупотребления властью (утв. резолюцией Генеральной Ассамблеи ООН 40/34 от 29 ноября 1985 г.) // СПС «Гарант» (дата обращения: 10.03.2020).
12. Самсонов И.И. Сущность и социально-ценностное значение оправдательного приговора // Вестник Удмуртского университета. Серия «Экономика и право». 2012. №4. С. 114–118.
13. Гагарский А. Обзор статистических сведений о состоянии судимости и работе судов по рассмотрению уголовных дел за 1994 – 1996 гг. // Рос. юстиция. 1997. № 6. С. 25.
14. Конвенция о защите прав человека и основных свобод ETS № 005 (Рим, 4 ноября 1950 г.) (с изменениями и дополнениями) // СПС «Гарант» (дата обращения: 10.03.2020).
15. Бунина А.В. Приговор суда как акт правосудия. Его свойства: автореф. дис. … канд. юрид. наук. – Челябинск, 2005. – 28 с.
16. Джакишева А. Г. Приговор как акт правосудия // Вестник Института законодательства Республики Казахстан. – 2009. Гагарский А. Обзор статистических сведений о состоянии судимости и работе судов по рассмотрению уголовных дел за 1994 – 1996 гг. // Рос. юстиция. 1997. № 6. № 3 (15). С. 98–99.
17. Фаткуллин Ф. Н. Обвинение и изменение его в суде. - Казань: Изд-во Казан. ун-та, 1963. – 171 с.
18. Лившиц Ю.Д. Воспитательная функция советского уголовного судопроизводства. Общетеоретические вопросы - Караганда: Изд-во Караганд. ВШ МВД СССР, 1974. – 138 с.
19. Бозров В. М. Современные проблемы российского правосудия по уголовным делам в деятельности военных судов : (Вопр. теории и практики) : Монография. – Екатеринбург : Изд-во Ур. гос. юрид. акад., 1999. – 229 с.
20. Колоколов Н., Синяков И. Законность, обоснованность и справедливость приговора – неотъемлемые качества любого судебного решения // Российский судья. 2003. № 4. С. 17–20.

Осьмакова А.В.

Проблема недобросовестной конкуренции в отношении товарных знаков

Волгоградский государственный университет
(Россия, Волгоград)

doi: 10.18411/trnio-04-2022-229

Аннотация

В статье рассматривается проблема недобросовестной конкуренции в использовании средств индивидуализации, а конкретно товарных знаков. Исследуется формы, в которых такая конкуренция может быть выражена. Содержатся примеры правоприменительной практики. Также, изучается тема защиты общеизвестных товарных знаков. Анализируются практические и законодательные пробелы регулирования недобросовестной конкуренции как в целом, так и в отношении товарных знаков.

Ключевые слова: недобросовестная конкуренция, товарный знак, средства индивидуализации, правовая охрана.

Abstract

The article deals with the problem of unfair competition in the use of means of individualization, and specifically trademarks. The forms in which such competition can be expressed are investigated in the article. It Contains examples of law enforcement practice. Also, the topic of protection of well-known trademarks is being studied there. The practical and legislative gaps in the regulation of unfair competition both in general and in relation to trademarks are analyzed.

Keywords: unfair competition, trademark, means of individualization, legal protection.

В условиях современной рыночной экономики представлен огромный спектр самых различных товаров и услуг. Именно из-за этого в наше время появилось такое понятие, как «недобросовестная конкуренция», с целью спекуляции и завлечения большего количества клиентов и потребителей.

В нынешних условиях действительно сложно заполучить свою аудиторию, поэтому ради повышения своего дохода предприниматели имеют тенденцию к совершению незаконных действий. Стоит сказать, что только в 2015 году в Федеральный закон "О защите конкуренции" была введена глава 2.1 о недобросовестной конкуренции. Главная мысль введенной главы заключается в том, что недобросовестная конкуренция запрещена в любой форме. Можно сказать, что данная проблема начала конкретно проявлять себя именно в последнее десятилетие в связи с высоким технологическим развитием и увеличением числа конкурирующих предприятий. Сейчас товаров и услуг много, и нужно находить способы увеличения спроса.

Ведение успешной предпринимательской деятельности невозможно представить без использования средств индивидуализации юридических лиц, товаров, работ, услуг и предприятий. Такое использование средств индивидуализации, как фирменные наименования, товарные знаки и знаки обслуживания, наименования мест происхождения товаров, коммерческие обозначения, способствует созданию здоровой конкурентной среды, что способствует нормальной предпринимательской деятельности, а соответственно и наблюдается повышение качества и конкурентоспособности товаров, работ и услуг. Но, возможен и рост нарушений исключительных прав на средства индивидуализации в результате недобросовестной конкуренции, что оказывает негативное влияние на всех участников гражданского оборота.

Так, рассмотрим конкретно проявления недобросовестной конкуренции в отношении товарных знаков.

Согласно ст. 14.4. вышеупомянутого закона «запрет на недобросовестную конкуренцию, связанную с приобретением и использованием исключительного права на средства индивидуализации юридического лица, средства индивидуализации товаров, работ или услуг».

1. Не допускается недобросовестная конкуренция, связанная с приобретением и использованием исключительного права на средства индивидуализации юридического лица, средства индивидуализации товаров, работ или услуг (далее - средства индивидуализации).
2. Решение антимонопольного органа о нарушении положений части 1 настоящей статьи в отношении приобретения и использования исключительного права на товарный знак направляется заинтересованным лицом в федеральный орган исполнительной власти по интеллектуальной собственности для признания недействительным предоставления правовой охраны товарному знаку. [1]

В условиях рыночной экономики исключительное право на товарный знак, являющимся средством индивидуализации, стало одним из наиболее ценных корпоративных активов, обеспечивающих предпринимателям конкурентные преимущества. Этим объясняется увеличение числа недобросовестных стратегий, связанных с приобретением и осуществлением указанных прав. В качестве примеров можно привести: регистрацию известного товарного знака в отношении иного класса товаров с целью паразитирования на репутации популярного бренда; регистрацию в качестве товарного знака обозначения, широко используемого, но ранее не зарегистрированного конкурентами; аккумулирование товарных знаков для последующего предъявления исков о нарушении исключительных прав и др. [2]

Копьев А.В. в одной из своих работ приводит несколько примеров использования товарных знаков, которые могут расцениваться как акты недобросовестной конкуренции. Так, использование персонажа в товарном знаке вызывает интерес ввиду экономической выгоды, получаемой от такого использования, особенно в области автомобильного бизнеса и моды. Споры о правомерном использовании персонажа в товарном знаке возникают между предпринимателями и разрешаются в судебном порядке. Кроме того, можно рассматривать в качестве недобросовестной конкуренции случаи сходства товарных знаков до степени смешения. [3]

Так, в настоящее время существует проблема «копирования» общеизвестных товарных знаков. Потребители, увидев знакомое обозначение, к которому уже преждевременно испытывают чувство доверия, сразу стремятся его купить, т.к. это конкретное обозначение им уже знакомо и имеет хорошую репутацию в их глазах.

Законодатель не предусматривает специального механизма защиты общеизвестных товарных знаков, распространяя общие положения правовой охраны товарных знаков на общеизвестные. Во многих странах общеизвестный товарный знак защищается именно в рамках законодательства о недобросовестной конкуренции.

В Российской Федерации можно встретить понятие «размывания товарного знака» в правоприменительной практике. Так, согласно правовой позиции Суда по интеллектуальным правам, изложенной по делу № СИП-35/2014 от 21 мая 2014 г., под размыванием товарного знака следует понимать отход от традиционного принципа специализации товарных знаков в отношении товаров или услуг, для которых они используются или зарегистрированы. Кроме того, суды обращают внимание на наличие высокой различительной способности у товарных знаков, что также является одним из условий применения данной теории.

По общему правилу, для защиты общеизвестного товарного знака в России необходимо доказать сходство до степени смешения младшего товарного знака по отношению к старшему. При этом, как следует из содержания п. 1 Постановления президиума Суда по интеллектуальным правам от 21 марта 2014 г. № СП-212, суды вправе по собственной инициативе применять нормы законодательства о защите конкуренции.

Вместе с тем, анализ правоприменительной практики показывает, что суды редко применяют нормы конкурентного законодательства, придерживаясь более традиционного подхода защиты общеизвестных товарных знаков (сходство до степени смешения и введения потребителя в заблуждение). [4]

Стоит подметить то, что в отечественном законодательстве на данный момент имеется огромное количество пробелов касаемо недобросовестной конкуренции в целом. Нужно уточнить процедуру наказания за акты недобросовестной конкуренции, уточнить, в чем именно заключается недобросовестность и обозначить ее формы. Говоря об использовании средств индивидуализации, а конкретно о товарных знаках, следует также ввести уточнения, какие действия с товарными знаками или какие характеристики самих товарных знаков будут влечь недобросовестную конкуренцию. Как подмечалось изначально, глава о недобросовестной конкуренции была введена совсем недавно, в связи с чем проблема еще в должной степени не проработана, но во время развития высоких технологий и появления всё большего количества самых разнообразных товаров и услуг проблему недобросовестной конкуренции нужно решать как законодательно, так и практически, минимизируя действия, которые могут её повлечь.

***

1. Федеральный закон "О защите конкуренции" от 26.07.2006 N 135-ФЗ / СПС КонсультантПлюс// URL: http://www.consultant.ru/document/cons_doc_LAW_61763/ (дата обращения: 22.03.2022).
2. Ворожевич А.С., Козлова Н.В. Недобросовестная конкуренция или злоупотребление правом при регистрации товарного знака: проблемы квалификации и способы защиты // Lex russica (русский закон). Московский государственный юридический университет им. О.Е. Кутафина (МГЮА). 2017. №5 (126). С. 70-82.
3. Копьев А.В. Имя как средство индивидуализации товаров (работ, услуг) в предпринимательской деятельности // Legal Concept. Волгоградский государственный университет. 2017. №1(16). С.119-124.
4. Лемешева А. А. Проблемы защиты общеизвестных товарных знаков от недобросовестной конкуренции // МНСК-2018: Государство и право: Материалы 56-й Международной научной студенческой конференции, Новосибирск, 22–27 апреля 2018 года. Новосибирск: Новосибирский национальный исследовательский государственный университет. 2018. С. 132-133.

Палеха Р.Р., Бокова А.О.

Универсальное определение права: реальность или миф?

Центральный филиал ФГБОУ ВО «Российский государственный университет правосудия» (Россия, Воронеж)

doi: 10.18411/trnio-04-2022-230

Аннотация

В данной статье рассматривается право с позиции поиска его универсального определения. По мнению авторов статьи данная попытка практически нереализуема. В тоже время, определение права, данное с позиции интегративного подхода, представляется наиболее продуктивным, всестороннем и объективным.

Ключевые слова: право, универсальное определение права, правопонимание, типы правопонимания, интегративный подход, юридическая наука.

Abstract

This article examines law from the perspective of searching for its universal definition. According to the authors of the article, this attempt is practically unrealizable. At the same time, the definition of law given from the perspective of an integrative approach seems to be the most productive, comprehensive and objective.

Keywords: law, universal definition of law, legal understanding, types of legal understanding, integrative approach, legal science.

Стремясь к объективному решению вопроса, обозначенного в заголовке статьи, с позиции оценки многовековых усилий накопленного юридического знания, направленных на создание универсального определения права, необходимо констатировать, что они не увенчались успехом. И на такой исход имеются свои объективные причины. Это связано с самим сверхсложным, многофакторным, динамично меняющимся и противоречивым в развитии объектом познания юридической науки – правом.

На тщетность усилий в деле поиска единого вербального выражения права обращал внимание еще выдающийся немецкий философ И. Кант, который рассуждая по вопросу – «что такое право?» писал: «Этот вопрос может так же смутить правоведа…, как пресловутый вопрос «Что есть истина?», обращенный к учителям логики» [3]. А известный русский правовед конца XIX – начала XX в. Н.Н. Алексеев отмечал, что: «Юристы никогда не найдут определение права, как естествоиспытатели не ответят на вопрос, что такое природа вообще» [8].

Современная отечественная и зарубежная юридическая наука далеко не продвинулись в решении проблемы, обозначенной классиками юридической мысли. На противоречивый и практически неисчерпаемый характер права указал в своих исследованиях Ж.-Л. Бержель. Ученый пишет, что: «Право как таковое является одновременно продуктом событий социального порядка и проявлений воли человека, явлением материальным и совокупностью моральных и общественных ценностей, идеалом и реальностью, явлением исторического плана и нормативного порядка, комплексом внутренних волевых актов и актов подчинения внешнему, актов свободы и актов принуждения…Что касается различных проявлений права, они носят частичный характер и выражают в большей или меньшей степени то, что зависит от конкретной юридической системы: либо социальное устройство, либо моральные ценности, индивидуализм или коллективизм, власть или свободу…» [1].

Из данных наблюдений следует заключить, что *право – это социальный феномен с бесконечным содержанием*, поскольку все попытки осуществить всестороннее рассмотрение права неизбежно окажутся в лучшем случае только представлением какой-либо из его характеристик, его фрагмента, взятого в конкретном культурно-историческом контексте.

Обращаясь к этимологии слова «право» в различных языковых группах, исследователи со всей неизбежностью и очевидностью обнаруживают и другую не менее значительную проблему, усиливающую опасения по вопросу создания универсального определения права. Эта проблема была обозначена еще в фундаментальной работе Г. Кельзена «Чистая теория права», в которой исследователь указывает на невозможность решения вопроса «что есть право» без обращения к анализу словоупотребления «право» в немецком языке и нахождения его эквивалентов в других языках (law, droit, diritto и т.д.). Предпринятое исследование привело Г. Кельзена к выводу о том, что словом «право» и его иноязычными эквивалентами обозначаются столь различные предметы, что никакое общее понятие не может охватить их все [4].

Современные российские исследователи, обобщив полученные знания, пришли к выводам о нескольких возможных оформившихся вариантах использования термина «право». Во-первых, «право» в русском языке употребляется в том смысле, что кому-то что-то принадлежит: власть, воля, возможность поведения. Во-вторых, термин «право» выражает правила поведения, установленные или принятые в общественной жизни. Право, выступающее во втором значении, в настоящее время имеет достаточно много разновидностей: общее право, естественное право, каноническое (церковное) право, мусульманское право, международное право, корпоративное право, теневое право [7].

Необходимо согласиться с Е.А. Лукашевой, которая обращает внимание на то, что: «Право – явление столь сложное и многозначное, что нет и не может быть единственно верного ответа на вопрос: что такое право. Существует множество попыток определения понятия права, каждое из них подчеркивает важнейшие, по мнению его сторонников, свойства и признаки права, однако единого понятия нет, да и не должно быть» [5].

Известный российский исследователь права О.В. Мартышин указывает на то, что непродуктивно правопониманию идти по пути создания единого определения права, в связи с чем, он пишет: «Тенденция к сближению и сопоставлению разных подходов к праву без поисков единого определения, распространенная на Западе, наблюдается и у нас…Но эта плодотворная тенденция не доминирует. Большинство российских исследователей продолжает искать единое определение права. Поиски эти сталкиваются с колоссальными трудностями. Во-первых, единое определение должно было бы стать действительно универсальным, т.е. пригодным для всех времен и стран, для всех правовых систем и традиций…Во-вторых, едва ли возможно объединить теоретический и практический подходы к праву…В-третьих, противоречие, аналогичное различию между философским и прикладным пониманием, существует и между должным и сущим в праве, т.е. между правом, каково оно есть, и правом, каким оно должно быть» [6].

Убедительные аргументы, приведенные О.В. Мартышиным, наводят ученого на следующие размышления: «Отмеченные трудности в выработке единого определения права представляются непреодолимыми. Возможность такого определения в высшей степени сомнительна. Не лучше ли в таком случае направить усилия в другое русло, не искать универсальное понятие, а сочетать разные понятия и определения, имея в виду, что каждое из них в отдельности неполно и относительно и лишь их совокупность дает разностороннее представление о праве?» [6].

В обозначенном русле проявляет способности к решению назревшей проблемы интегративный подход к пониманию права. В рамках данной методологии право воспринимается как органическая целостность, существующая во множестве своих проявлений и одновременно в их единстве.

В этом смысле заслуживает внимание понимание права, предложенное В.Н. Карташовым. По мнению ученого, право раскрывается как «система общеобязательных нормативно-правовых предписаний, обеспеченных мерами государственного и иного воздействия, внешне выраженных в нормативных правовых актах, договорах и других формально-юридических источниках, отражающих идею и состояние свободы и ответственности, справедливость и равенство, гуманизм и общественный порядок, служащих особым, юстициабельным регулятором поведения людей и организаций» [2].

В приведенном варианте понимания права полностью соблюден принцип «единства в многообразии», позволяющий не воспринимать право иллюзорно-субъективным и однонаправленным, как это характерно для классических направлений правопонимания (позитивизм, естественно-правовой тип, социологическая школа права), а воспринимать право как объективную данность, выступающую органически целостным, единым образованием, существующим в определенном социально-историческом контексте.

***

1. Бержель, Ж.-Л. Общая теория права. – М., 2000. С. 36.
2. Цит. по Занина, М.А. Теоретические и практические проблемы правопонимания // Российское правосудие. 2008. № 7. С. 98.
3. История политических и правовых учений. Хрестоматия / Составители и редакторы: проф. Г.Г. Демиденко, проф. Г.А. Борисов. Белгород. 1999. С. 454.
4. Кельзен, Г. Чистое учение о праве // История политических и правовых учений: хрестоматия / под ред. О.Э. Лейста. – М., 2000. С. 480-481.
5. Лукашева, Е.А. К вопросу о правопонимании. Основные концепции права и государства в современной России (По материалам «круглого стола» в Центре теории и истории права и государства ИГП РАН) // Государство и право. 2003. № 5. С. 10.
6. Мартышин, О.В. Совместимы ли основные типы понимания права? // Государство и право. 2003. № 6. С. 13, 17.
7. Раянов, Ф.М. Проблемы теории государства и права. – М., 2003. С. 218-221.
8. Червонюк, В.И. Теория государства и права. – М.: ИНФРА-М. 2007. С. 220.

Подмоков Н.С., Лукьянчикова Е.Ф.

К вопросу об участии прокурора в уголовном судопроизводстве

Юридический институт НИУ «БелГУ»
(Россия, Белгород)

doi: 10.18411/trnio-04-2022-231

Аннотация

В рамках данной статьи представлен анализ некоторых проблемных аспектов участия прокурора в уголовном судопроизводстве. Авторами рассмотрены спорные вопросы, касающиеся процессуального статуса прокурора на стадиях возбуждения уголовного дела, предварительного расследования и в суде первой инстанции. На основании исследования сделан ряд обобщающих выводов, которые были изложены в заключение работы.

Ключевые слова: прокурор, уголовное судопроизводство, участие прокурора, уголовное преследование, возбуждение уголовного дела, предварительное расследование.

Abstract

Within the framework of the presented article, an analysis is made of some problematic aspects of the participation of the prosecutor in criminal proceedings. The author of the study deals with the problems of his participation depending on the stages of the criminal process. Based on the study, a number of conclusions were drawn, which were presented in the conclusion of the work.

Keywords: prosecutor, criminal proceedings, participation of the prosecutor, criminal prosecution, initiation of a criminal case, preliminary investigation.

Актуальность темы. Участие прокурора в уголовном судопроизводстве является важной гарантией защиты прав и интересов участников уголовного процесса. Общепринято и не вызывает сомнения тот факт, что поддержание обвинения в суде – это обязательное условие практической реализации принципа состязательности в уголовном судопроизводстве, однако его деятельность играет важную роль и в других стадиях уголовного судопроизводства. Прокурор в рамках уголовного судопроизводства осуществляет защиту прав и законных интересов участников процесса, а также функции по защите личности от незаконного и необоснованного обвинения, осуждения и ограничения ее прав и свобод.

Стадия возбуждения уголовного дела. Широко распространено мнение, в соответствии с которым прокурор не играет никакой роли на стадии возбуждения уголовного дела. Во многом такое мнение обусловлено тем, что ранее прокурор имел право возбуждать уголовные дела по собственному усмотрению, однако на сегодняшний день он этой функции лишен. Прежде всего, прокурор как представитель надзорного ведомства, осуществляет надзор за деятельностью органов дознания и предварительного расследования, которые уполномочены возбуждать уголовные дела. Так, в соответствии с п. 1 ч. 2 ст. 37 Уголовно-процессуального кодекса РФ (далее – УПК РФ) прокурор в рамках реализации своих полномочий вправе «проверять исполнение требований федерального закона при приеме, регистрации и разрешении сообщений о преступлениях». Кроме того, в соответствии с ч. 2 ст. 37 УПК РФ он имеет право требовать от дознавателей и следователей устранения нарушений, допущенных при приеме и регистрации сообщений о преступлениях, а также направлять им материалы для решения вопроса об уголовном преследовании.

При этом, если роль прокурора в дознании не оспаривается – подавляющее большинство ученых сходятся во мнении, что при возбуждении уголовного дела в рамках дознания прокурор лично проверяет все материалы проверки на соответствие действующему законодательству, чтобы не допустить необоснованного уголовного преследования граждан, то что касается взаимодействия прокурора и следователей – то тут уже возникают сложности. Например, К.О. Луговская говорит о том, что следователь обладает

процессуальной самостоятельностью и прокурору нет необходимости вмешиваться в его деятельность. Она утверждает, что следователь и так принимает решение об уголовном преследовании конкретного гражданина в соответствии с действующим законодательством, а правильность его решения проверяет руководитель следственного органа. Г.А. Аветисян придерживается противоположного мнения. Он считает, что прокурор является независимым и незаинтересованным лицом, которое более объективно может рассмотреть все материалы проверки и решить вопрос о правильности принятого следователем решения.

В этом случае именно прокурор является гарантом как защиты граждан от необоснованного преследования, так и одновременного обеспечения их права на государственную защиту. Поэтому считаем, что полностью обособлять деятельность прокуратуры и следственных органов нельзя.

Стадия предварительного расследования. На этой стадии полномочий у прокурора гораздо больше, чем на стадии возбуждения уголовного дела. При этом отметим, что прокурор является представителем стороны обвинения, но при этом его участие в уголовном судопроизводстве является гарантией соблюдения прав и законных интересов не только участников стороны обвинения, но и стороны защиты, что особенно актуально для подозреваемого и обвиняемого.

Важнейшей функцией прокурора на стадии предварительного расследования является утверждение им обвинительного заключения для дальнейшего представления его в суде. Высокий уровень значимости этой функции объясняется тем, что прокурор хотя и наделен широким спектром полномочий на данной стадии, но применительно к органам следствия все же несколько ограничен. В частности, следователи ведут уголовное преследование самостоятельно, свободны в выборе принимаемых решений и не обязаны их согласовывать с прокурором. В результате, прокурор не видит всего процесса расследования, а только получает его результат в виде обвинительного заключения.

На рассматриваемой нами стадии прокурор является важным гарантом соблюдения прав и интересов подозреваемого. Кроме того, прокурор анализирует и иные материалы уголовного дела, проверяя на соблюдение норм действующего законодательства, а также соблюдение прав и законных интересов иных участников, например, потерпевшего, свидетелей и пр. При обнаружении нарушений, прокурор может отправить материалы на дополнительное расследование, после чего следователем будет составлено новое обвинительное заключение.

Стадия судебного разбирательства. П.П. Рукавишников говорит о стадии судебного разбирательства как о наиболее значимой стадии уголовного судопроизводства, где роль прокурора по защите прав и законных интересов участников уголовного судопроизводства раскрывается в полном объеме. Дело в том, что на этапе судебного следствия прокурор, выступая в качестве государственного обвинителя, начинает реализовывать собственные полномочия, не связанные с надзором за деятельностью других правоохранительных органов. В целях реализации своих функций, обвинитель наделен реальной возможностью обеспечить интересы незаконно привлеченного к уголовной ответственности. Для этого законодатель наделил обвинителя правом отказа от обвинения, а также изменения этого обвинения.

Также гарантией защиты прав и интересов участников уголовного судопроизводства со стороны прокурора является установленный законодательством запрет на изменение прокурором обвинения в сторону ужесточения наказания. Например, Г.А. Аветисян отмечает, что невозможно изменение обвинения в сторону ужесточения наказания, так как это является прямым нарушением подсудимого его права на защиту. В целом, такая позиция является вполне закономерной, так как теоретическая возможность изменить обвинение на более строгое неизменно может быть связано с открытием новых обстоятельств дела, а также установлением неблагоприятных фактов, которые не были известны в процессе предварительного расследования. Они требуют дополнительного исследования, проверки и

собирания доказательственной базы, что в рамках одновременного судебного разбирательства невозможно.

Также А.О. Машовец обращает внимание на то, что мнение прокурора нередко оказывает значительное влияние на мнение судьи, вследствие чего прокурор должен особенно тщательно готовиться к судебному следствию и максимально внимательно исследовать все материалы уголовного дела, поскольку ошибка, допущенная прокурором, может стоить подсудимому слишком дорого.

На основании вышеизложенного можно сделать следующие выводы.

1. Важнейшей функцией прокурора на досудебных стадиях уголовного судопроизводства является утверждение им обвинительного заключения для дальнейшего представления его в суде. Реализуя эту функцию, прокурор обязан тщательно исследовать все материалы дела, чтобы выяснить не только факт соблюдения прав и интересов всех участников расследования, но и установить, обоснованны ли выводы следователя в отношении конкретного обвиняемого или нет.
2. Судебное разбирательство является центральной стадией уголовного судопроизводства, где прокурор выполняет функцию уголовного преследования в форме поддержания государственного обвинения. В целях её реализации обвинитель наделен реальной возможностью обеспечить интересы незаконно привлеченного к уголовной ответственности. Для этого законодатель наделил обвинителя право отказа от обвинения, а также изменения этого обвинения. Также гарантией защиты прав и интересов участников уголовного судопроизводства со стороны прокурора является установленный законодательством запрет на изменение прокурором обвинения в сторону ужесточения наказания.

***

1. Уголовно-процессуальный кодекс Российской Федерации от 18 декабря 2001 г. № 174-ФЗ (ред. от 30.12.2021) // Собрание законодательства РФ. 2001. № 52. Ст. 4921.
2. Аветисян Г.А. Поддержание и утверждение обвинительного заключения прокурором // Международный журнал гуманитарных и естественных наук. 2017. № 8. С. 57-59.
3. Машовец А.О. Изменение обвинения, полный или частичный отказ от него государственным обвинителем в ходе судебного разбирательства // Вестник Краснодарского университета МВД России. 2020. № 4. С. 12-15.
4. Рукавишников П.П. Об отказе прокурора от обвинения на предварительном слушании // Известия Байкальского государственного университета. 2019. № 1. С. 42-49.

Подмоков Н.С., Лукьянчикова Е.Ф.

Прокурорский надзор за исполнением законов администрациями органов и учреждений, исполняющих наказание и назначаемые судом меры принудительного характера, администрациями мест содержания задержанных и заключенных под стражу

Юридический институт НИУ «БелГУ»
(Россия, Белгород)

doi: 10.18411/trnio-04-2022-232

Аннотация

В данной статье авторами анализируются наиболее проблемные вопросы, связанные с осуществлением прокурорского надзора за исполнением законов органами, осуществляющими исполнение наказания и назначаемые судом меры принудительного характера, администрациями мест содержания задержанных и заключенных под стражу. Тщательный анализ законодательства позволил выявить некоторые спорные моменты и сформулировать ряд обобщающих выводов.

Ключевые слова: прокурор, прокурорский надзор, исполнение наказания, место отбывания наказания, содержание под стражей, меры принудительного характера.

Abstract

In this article, the author analyzes the most problematic issues related to the implementation of prosecutorial supervision of the bodies that carry out the execution of punishment. A thorough analysis of the legislation made it possible to identify controversial issues and propose author's ways to solve them, which were outlined in the conclusion of the article.

Keywords: prosecutor, prosecutor supervision, execution of punishment, place of serving punishment, detention, coercive measures.

Должное осуществление соблюдения верховенства закона не представляется возможным без учреждения специальных органов государственной власти, которые в качестве своей основной задачи будут рассматривать ведение контроля над соблюдением действующего законодательства со стороны различных субъектов. В качестве одного из таких органов и выступает Прокуратура Российской Федерации.

Согласно Федеральному закону от 17 января 1992 года «О прокуратуре Российской Федерации», данный орган в качестве одной из своих целей рассматривает: «защиту прав и свобод человека и гражданина». Пенитенциарные учреждения, по своей сути, существуют в рамках карательного механизма и позволяют обеспечить ряд правовых ограничений, которые налагаются на лиц, нарушивших положения действующего законодательства. Следовательно, сама по себе эта система уже способствует ограничению основных прав и свобод человека и гражданина. Однако такие ограничения не противоречат нормам права, а наоборот, позволяют защитить общество от опасных элементов, посредством их временной изоляции и применения средств правового воспитания, которые направлены на предотвращение будущего нарушения законодательства со стороны лиц, уже подвергшихся наказанию. Именно по этой причине важно, чтобы помимо законных ограничений, сотрудники пенитенциарных учреждений, в том числе администрация, руководство не допускали иных, являющихся необоснованными.

В связи с этим и был создан вид прокурорского надзора, который мы рассмотрим в рамках данного исследования.

Подобное является также важным и по той причине, что лица, находящиеся в исправительных учреждениях, обладают более уязвимым положением, нежели чем те, которые находятся на свободе.

Содержание лиц в местах лишения свободы, под стражей и т. д. осуществляется исключительно на основании действующего законодательства Российской Федерации, а также целого ряда международных документов, определяющих основные права и свободы человека и гражданина.

Перед прокурорами, осуществляющими рассматриваемый вид надзора, стоит довольно большое количество задач различной направленности. Само собой, реализация данных задач требует наделения прокуроров особыми, свойственными только им, полномочиями, которыми они могут воспользоваться в условиях возникновения подобной необходимости.

К числу таких полномочий можно отнести.

1. Возможность беспрепятственного посещения мест лишения свободы и содержания под стражей. В рамках таких посещений прокурор обладает правом осуществлять различные проверки, в том числе, условий, в которых содержатся заключённые и задержанные.
2. Возможность общения с заключёнными и задержанными. Данное полномочие является одним из наиболее важных, так как позволяет составить прокурору наиболее объективную картину происходящего в

отдельно взятом учреждении. Не редки случаи, когда именно на основании жалоб заключенных ужесточается контроль за действиями администрации.

3. Право знакомиться с различными документами, в которых обозначены основания для задержания лиц, их содержания под стражей и т. д. Помимо этого, прокурор также может ознакомиться и с оперативными материалами.

В соответствии с действующим законодательством, в рамках надзора за местами заключения под стражей, прокурор обязан осуществлять подобные проверки не реже чем один раз в месяц.

Помимо этого, проверки в ИВС ежегодно должны осуществляться также и в сопровождении представителей правозащитных организаций, уполномоченным по правам человека различных субъектов РФ и т. д.

В случае если прокурор выясняет, что человек подвергнут неправомерному задержанию и содержанию под стражей, он обязан незамедлительно освободить его от наложенных незаконным путём ограничений.

Также прокурор обладает правом предъявлять ряд требований к представителям администрации пенитенциарных учреждений. К числу таких требований можно отнести.

1. Создание должных условий содержания заключённых и задержанных.
2. Отмену различных мер дисциплинарного взыскания, которые были наложены на заключенного или задержанного с нарушением норм действующего законодательства.
3. Получение объяснений касательно применения к заключённым и задержанным различных мер принудительного, насильственного характера, в том числе и специальных средств.

Особое внимание со стороны прокуроров должно уделяться отдельной категории лиц, находящихся в заключении. Как правило, к таким лицам относятся наиболее уязвимые слои населения, например, беременные женщины, несовершеннолетние. Важность сказанного доказывается и необходимостью создания дополнительных условий для данной категории людей.

Помимо этого, прокурором осуществляется проверка соответствия требованиям раздельного содержания заключённых, которые прописаны в нормах действующего законодательства Российской Федерации. В процессе проведения своих проверок в рамках надзора прокуроры также обладают правом требовать объяснения и с рядовых служащих пенитенциарных учреждений. Такие объяснения, как правило, касаются неправомерного поведения служащих, выяснения его причин.

Для наиболее эффективного обеспечения функционирования рассматриваемого вида прокурорского надзора необходимо, чтобы уполномоченные лица осуществляли свои проверки не только в случае поступления к ним отдельных жалоб, но и по собственной инициативе. Это очень важно, так как заключенные и задержанные обладают ограниченным спектром возможностей и зачастую не могут самостоятельно направить жалобу в органы прокуратуры.

В заключении мы бы хотели сделать вывод о том, что в современной Российской Федерации вопрос надзора за администрацией пенитенциарных учреждений стоит достаточно остро. Многочисленные нарушения со стороны указанных лиц являются прямым тому свидетельством. Необходимо, чтобы в стране подобные учреждения существовали и обеспечивали свою деятельность исключительно в рамках действующего законодательства, так как в ином случае теряется смысл их функционирования вовсе. Известно, что наказание необходимо не только для того, чтобы изолировать правонарушителя или преступника, но и перевоспитать его. Перевоспитание в условиях систематических нарушений не представляется возможным. Именно по этой причине важно повышать эффективность прокурорского надзора за исполнением законов администрациями органов и учреждений,

исполняющих наказание и назначаемые судом меры принудительного характера, администрациями мест содержания задержанных и заключенных под стражу.

***

1. Федеральный закон от 17 января 1992 г. № 2202-1 (ред. от 01.07.2021) «О прокуратуре Российской Федерации» (с изм. и доп., вступ. в силу с 01.09.2021) // Собрание законодательства РФ.1995. № 47. С. 4472.
2. Альбеева А.Ю. Прокуратура как субъект обеспечения информационных прав лиц, осужденных к лишению свободы // Вестник Амурского государственного университета. Серия: Гуманитарные науки. 2017. № 10. С. 364-366.
3. Воронин О.В. Формирование пенитенциарного надзора после принятия уголовно-исполнительного кодекса РФ // Вестник Томского государственного университета. 2016. № 3. С. 63-66.
4. Воронин О.В. Пенитенциарный надзор прокуратуры // Вестник Томского государственного университета. Право. 2019. № 3. С. 74-78.
5. Оводкова Л.С. Прокурорский надзор как средство обеспечения прав и законных интересов осужденных // Ведомости уголовно-исполнительной системы. 2017. № 1. С. 422-426.

Рогава И.Г.[1,2]

Проблемы правового и организационного обеспечения судебной экспертизы и пути их решения

[1]Ростовский филиал ФГБОУВО «Российский государственный университет правосудия»
[2]Ростовский филиал ГКОУ ВО «Российская таможенная академия»
(Россия, Ростов-на-Дону)

doi: 10.18411/trnio-04-2022-233

Аннотация

Статья содержит результаты исследования некоторых проблем правового и организационного обеспечения судебной экспертизы. Автором анализируется действующее законодательство, правоприменительная практика, а также позиции ряда ученых. В работе отмечается, что на сегодняшний день имеется ряд пробелов, которые не позволяют в полном объеме регулировать судебно-экспертную деятельность. Автор вносит предложения по решению обозначенных проблем в рамках реализации единой государственной политики в сфере судебно-экспертной деятельности.

Ключевые слова: судебная экспертиза, эксперт, независимые экспертные учреждения, сертификация, международные рекомендации.

Abstract

The article contains the results of a study of some problems of legal and organizational support of forensic examination. The author analyzes the current legislation, law enforcement practice, as well as the positions of a number of scientists. The paper notes that today there are a number of gaps that do not allow to fully regulate forensic activities. The author makes proposals to solve the identified problems within the framework of the implementation of a unified state policy in the field of forensic expertise.

Keywords: forensic examination, expert, independent expert institutions, certification, international recommendations.

Изучение действующего законодательства, а также исследований ряда ученых, позволяет констатировать наличие существующих проблем теоретико-правового и организационного содержания по формированию современной парадигмы судебной экспертизы в соответствии со стандартами Европейского Союза и созданию системы судебно-экспертного обеспечения правосудия. Это проблемы, влияющие на качественные и временные характеристики проведения экспертиз, а именно:

— несвоевременность прибытия на место происшествия специалистов и экспертов; непригодность объектов для исследования;
— отсутствие достаточного арсенала методик проведения экспертных исследований;
— отсутствие оборудования, которое можно использовать для проведения отдельных видов экспертных исследований;
— недостаток специальных знаний и профессиональных навыков у специалистов соответствующей судебно-экспертного учреждения работы на отдельных видах оборудования;
— недостаточность международных смотров положительного и отрицательного опыта в организации судебно-экспертной деятельности;
— несовершенство нормативных документов и т.п. [1, С. 94].

В отдельную группу можно выделить проблемы, вызванные несовершенством правовой и судопроизводственной системы. Потребность в унификации законодательства о судебной экспертизе связана с тем, что решаемые экспертные задачи не зависят от процессуальной процедуры, а определяются родом и видом судебных экспертиз.

Рассматривая данный вопрос Т. В. Сезонова, отмечает, что на сегодняшний день пробел, в первую очередь, состоит в отсутствии единых стандартизирующих норм, которые бы содержали права и обязанности судебного эксперта» [2, С. 18].

Отсутствие законодательного запрета на проведение судебных экспертиз негосударственными экспертами и независимыми экспертными учреждениями, с одной стороны, существенно облегчает задачу обеспечения производства различных видов судебных экспертиз и сокращает сроки производства по ним, с другой стороны, несмотря на широкое развитие этой формы судебно-экспертной деятельности, она должным образом не отрегулирована.

23 апреля 2021 г. в ходе очередного вебинара ФПА РФ в рамках курса «Специальные знания в деятельности адвоката» директор по развитию ЧЭУ «Городское учреждение судебной экспертизы» Вадим Эпштейн выступил с лекцией на тему «Судебная экспертиза на современном этапе».

Спикер отметил, что тот факт, что общая доля негосударственных экспертных организаций в объеме экспертиз, назначаемых судами, составляет более 70 процентов свидетельствует о значительном вкладе таких организаций в экспертное обеспечение правосудия, следовательно, необходимо осмыслить их роль и место в системе судебно-экспертных организаций и выработать пути интегрирования в единую систему [3].

Правовой статус негосударственных экспертных учреждений и их организация должны регламентироваться законодателем, для этого требуется подготовить новый федеральный закон или внести поправки в существующий Федеральный закон «О государственной судебно-экспертной деятельности в Российской Федерации», который бы смог детально регламентировать деятельность негосударственных судебно-экспертных учреждений.

Ряд авторов отмечает, что существенным пробелом является сертификация негосударственных экспертов [4, С. 211]. В законе не прописана обязательная сертификация для негосударственных экспертов и это пагубно влияет на объективность и достоверность экспертных заключений. Существует большое количество сомнительных организаций, продающих сертификаты на право производства судебной экспертизы, которые подтверждают наличие специальных знаний и позволяют выполнять экспертизы определенной специальности. При этом данные организации не обладают лицензией на право образовательной деятельности и не требуют обязательного прохождения обучения.

Разделяя точу зрения Ю. В. Владимирова [5, С. 83], можно сделать вывод, что наилучшим решением указанной проблемы является добровольная сертификация негосударственных экспертов и ведение реестра сертифицированных экспертов. Такое

решение, закрепленное на законодательном уровне, способствовало бы созданию подлинно научного потенциала для производства судебных экспертиз и исключению из этого процесса лиц, не обладающих необходимой для производства судебных экспертиз компетенцией.

Актуальной является проблема своевременного доступа экспертов к объектам исследования. Причинами такого положения выступает дефицит теоретико-прикладных разработок и мероприятий определенной направленности, в частности:

— по совершенствованию методологических основ технологии проведения отдельных видов традиционных и инновационных экспертных исследований;
— определение современных теоретических основ, перспектив и тенденций развития теории и практики судебной экспертизы;
— развитой системы тренингов и полигонов, которые использовались как при подготовке будущего судебного эксперта, так и при повышении квалификации практикующих экспертов;
— межведомственных научно-практических семинаров по актуальным направлениям судебно-экспертной деятельности, проводимых с целью налаживания взаимодействия судебных экспертов и следственных работников правоохранительных органов.

За время выполнения функций, возложенных законом на судебного эксперта, а также по результатам проведенного судебным экспертом исследования, на него оказывается давление и другие незаконные действия с целью склонения судебного эксперта к предоставлению заведомо ложного заключения или показаний, отказ от дачи заключения или показаний и тому подобное. Нередки случаи, когда судебный эксперт при проведении исследования по месту нахождения объекта страдает от незаконных действий со стороны сторон по делу, органов (лиц), которые назначили судебную экспертизу или привлекли судебного эксперта. При этом средства защиты судебного эксперта от незаконных действий и обеспечения его безопасности прописаны в законодательстве не в полном объеме [6, С. 67]. Так, судебного эксперта часто в нарушение действующего законодательства вызывают в качестве свидетеля в производстве по проводимой им судебной экспертизы; во время допроса давят на него в случаях, когда результаты судебной экспертизы не устраивают сторону обвинения или защиты; испрашиваемый у судебного эксперта его вывод, который он предоставил в другом производстве или виде судопроизводства; отдельные случаи и применения физического и морального насилия, угроз ему, членам его семьи.

Как показывает практика и анализ взглядов ученых [7, С. 15], еще одним проблемным вопросом в проведении судебных экспертиз является необходимость обеспечить соответствие судебно-экспертной деятельности РФ международным стандартам (например, Руководящие принципы Европейской комиссии по эффективности правосудия «О роли назначенных судом экспертов в судебных разбирательствах государств-членов Совета Европы» принятые на 24-м пленарном заседании комиссии, Страсбург, 11-12 декабря 2014 [8]).

В международных рекомендациях отмечается, что они являются результатом более десяти лет исследований, дискуссий и обсуждений между заинтересованными сторонами со всей Европы для совершенствования судебной процедуры и обеспечения роста доверия граждан и предприятий к сфере юстиции как в государствах-членах ЕС, так и в условиях проживания или работы в другой стране, когда речь идет о решении трансграничных вопросов. В течение почти двух лет при финансовой поддержке Главного управления юстиции Европейской комиссии ведущие судьи, адвокаты, судебные эксперты, ученые и студенты-правоведы регулярно проводили обсуждения основных аспектов судебной экспертизы с целью совершенствования различных существующих систем и обеспечения рабочей основы передового опыта в Европе [9].

Членство в Европейской сети судебно-экспертных учреждений открывает новые возможности международного сотрудничества и коммуникации судебных экспертов, а также позволяет использовать опыт экспертных учреждений других стран по развитию системы

экспертных исследований в соответствии с современными достижениями науки. В рамках ежегодного заседания ENFSI 29-31 мая 2019 в Риме, обсуждались актуальные вопросы дактилоскопических исследований; проблемы глобализации и интернационализации преступности; вопрос гармонизации научных изобретений в области криминалистики и судебной экспертизы; вопрос повышения эффективности методик расследования отдельных категорий и видов преступлений; технических приемов и средств; специальных знаний как инструментария внедрения современных достижений науки во время досудебного расследования преступлений и их судебного разбирательства; дискуссионные вопросы проведения различных экспертных исследований и т.п. [10].

Перспективными путями повышения эффективности судебно-экспертного обеспечения правосудия является использование инновационных технологий, разработанных научно-исследовательскими судебно-экспертными учреждениями и научными учреждениями Национальной академии наук по научной, научно-технической, экспертной и информационно-аналитической деятельности.

Таким образом, появление новых видов экспертиз и, как следствие, расширение экспертных специальностей требует осуществления научных исследований с целью разработки новейших научно обоснованных судебноэкспертных методик. Указанные исследования должны быть связаны с разграничением функций и полномочий экспертно-криминалистических подразделений правоохранительных органов и научно-исследовательских учреждений судебных экспертиз с адаптацией международному стандарту ISO 21043 по выявлению записи (фиксации), сбора (изъятия), транспортировки и хранения предметов, имеющих потенциальную судебную значимость Согласно мировой практике судебно-экспертной деятельности, как важное направление развития экспертного обеспечения правосудия, можно выделить и необходимость более четкой законодательной регламентации гарантий обеспечения деятельности судебного эксперта. На сегодняшний день судебный эксперт хотя и имеет в соответствии с законодательством определенные гарантии осуществления судебно-экспертной деятельности, но они явно недостаточными для выполнения всех функций, предусмотренных законом. В то же время выводы судебных экспертов в подавляющем количестве уголовных производств и других видах судопроизводства играют роль важнейших доказательств, без которых решить то или иное дело по существу практически невозможно.

***

1. Свидерский А. А. Пути преодоления проблем проведения судебных экспертиз (по материалам обобщения экспертной практики). Актуальные вопросы судебной экспертизы и криминалистики: сб. материалов международных. научно-практической. конф., посвященной 150-летию со дня рождения Засл. проф. М. С. Бокариуса (Харьков, 18- 19 апр. 2019). - Харьков: ХНИИСЭ, 2019. - С. 93-96.
2. Сезонова Т.В., Андреева Е.Д. Современные проблемы правового и организационного обеспечения судебно-экспертной деятельности // Современная наука. - 2021. - № 2. - С. 18-21
3. Судебная экспертиза на современном этапе. - URL: https://fparf.ru/news/fpa/sudebnaya-ekspertiza-na-sovremennom-etape.
4. Азаров В.А., Кондратьев А.Е. Об устранении пробелов правовой регламентации деятельности негосударственных экспертов в уголовном судопроизводстве // Вестник Омского университета. - 2017. - С. 211-222.
5. Владимиров В.Ю., Ковалев А.В. и др. Правовые и тактические аспекты обеспечения законности и эффективности судебно-экспертной деятельности // Судебная экспертиза: прошлое, настоящее и взгляд в будущее: материалы международной научно-практической конференции. - Санкт-Петербургский университет МВД России (Санкт-Петербург), 2017. - С.81-88.
6. Майлис Н.П. Моя профессия - судебный эксперт. - М.: «Щит-М», 2006. 165 с.
7. Степанова С. В. Европейские стандарты права на справедливый суд и их имплементация в национальное законодательство: конституционно-правовое исследование: автореферат дис. ... канд. юрид. наук: 12.00.02. - ДВНЗ «Уну», 2018. 17 с.
8. Basic Principles on the Independence of the Judiciary. United Nations Human Rights. Office of the High Commissioner. - URL: http://www.ohchr.org/EN/ProfessionalInterest/Pages/IndependenceJudiciary.aspx.
9. Чечил Ю. Международные стандарты судебно-экспертной практики в свете глобализационных процессов. Вып. 2. 2019. - URL: http://vjhr.sk/archive/2019_2/part_2/28.pdf.
10. ENFSI Annual Meeting in Rome 29-31 May 2019. - Roma: Stampa a cura della Tipografia dell, 2019. - URL: https://enfsi.eu/agenda/enfsi-annual-meeting-2019/

Стеблевский А.А.

Органы внутренних дел в системе субъектов реализации уголовной политики

Академия управления МВД России
(Россия, Москва)

doi: 10.18411/trnio-04-2022-234

Аннотация

Статья посвящена определению роли органов внутренних дел в системе реализации уголовной политики среди иных субъектов уголовной политики государства.

Ключевые слова: уголовная политика, система уголовной политики, субъекты уголовной политики, орган внутренних дел.

Abstract

The article is devoted to determining the role of internal affairs agencies in the system of implementation of criminal policy among other subject of the criminal policy of the state.

Keywords: criminal policy, system criminal policy, subject criminal policy, internal affairs body.

Система субъектов уголовной политики содержит множество разных по структуре, реализуемым задачам и функциям государственных и муниципальных органов, работающих в них должностных лиц, наделенными законными полномочиями. Указанные органы объединяет участие в разработке и реализации задач уголовной политики, однако характер выполняемых задач и функций, принадлежность к конкретному уровню государственного или муниципального управления, их различает.

Субъектами уголовной политики, определяющими направления развития уголовной политики и руководящими ее реализацией в масштабе государства, в силу положений Конституции Российской Федерации, являются Президент России, Правительство и Федеральное собрание Российской Федерации, законодательные собрания субъектов Российской Федерации, руководители правоохранительных органов – министерств, федеральных служб и иных ведомств. Важным инструментом совершенствования уголовной политики является право законодательной инициативы. Таким правом наряду с Президентом РФ и Правительством РФ, обладают члены Государственной думы, члены Совета Федерации, Совет Федерации, законодательные органы субъектов Федерации, а также Конституционный и Верховный суд. Субъектами, разрабатывающими теоретические аспекты и доктринальные положения уголовной политики, являются, прежде всего, научно-исследовательские и образовательные учреждения. В свою очередь субъекты уголовной политики подразделяются на специализированные, частично специализированные и неспециализированные субъекты.

В группу специализированных субъектов, преимущественно реализующих уголовную политику, входят службы, подразделения и организации Следственного комитета РФ, МВД России, ФСБ России, ФСИН России, Федеральная служба войск национальной гвардии. Частично специализированными являются службы и подразделения Министерства юстиции РФ, Федеральной таможенной службы РФ. К неспециализированным субъектам относятся органы образования и культуры, органы здравоохранения и социальной защиты, частные охранные предприятия и детективные службы их работники и т.п.

Надзор за законностью профилактики преступлений и административных правонарушений, оперативно-розыскной деятельностью, предварительного расследования, судебного разбирательства, участие в поддержании государственного обвинения, исполнения наказания, осуществлением правосудия по уголовным делам, обеспечивают органы прокуратуры РФ.

Органы внутренних дел являются важнейшими субъектами уголовной политики, т.к. при реализации поставленных задач проводят большой объем мероприятий, направленных на защиту прав и свобод человека и гражданина, обеспечение общественного порядка и общественной безопасности, охрану собственности, интересов общества и государства от преступных посягательств и совершения иных правонарушений. В пределах своей компетенции подразделения органов внутренних дел разрабатывают концептуальные положения и нормативные правовые акты, регламентирующие вопросы уголовной политики, проводят правовые экспертизы законопроектов, важных для уголовной политики и деятельности ее субъектов, непосредственно реализуют меры по предупреждению и пресечению преступлений, выявлению, раскрытию и расследованию преступлений, противодействию административным правонарушениям, защите прав и свобод человека и гражданина, собственности и иных законных интересов личности, интересов общества и государства от противоправного на них посягательства. Кроме того, на МВД России и его подразделения возложены задачи по совершенствованию нормативной правовой основы деятельности. Органы внутренних дел, как один из специализированных субъектов уголовной политики, принимают участие в разработке и реализации комплексных программ противодействия преступности и иным правонарушениям, а также федеральных, региональных и муниципальных целевых программ, направленных на обеспечение общественного порядка и общественной безопасности и борьбы с преступностью. Основными направлениями деятельности органов и подразделений внутренних дел является оперативно-розыскная деятельность, расследование преступлений по уголовным делам, отнесенным к их компетенции, экспертно-криминалистическая деятельность, охрана общественного порядка. Помимо этого, перед органами внутренних дел ставятся задачи по осуществлению розыск лиц, совершивших преступления и скрывающихся от дознания, следствия и суда, уклоняющихся от отбывания наказания, без вести пропавших и идентификации неопознанных трупов. Они также оказывают помощь органам Минюста России по реализации наказаний, назначенных судом, и участвуют в социальной реабилитации лиц, отбывших наказание. Совместно с другими субъектами уголовной политики ОВД осуществляют согласованные меры противодействия организованной преступности и иной тяжкой межрегиональной и транснациональной преступности, коррупции, незаконному обороту оружия, наркотических средств и психотропных веществ, радиоактивных материалов, преступлений в сфере информационных технологий, терроризму и экстремизму.

Перечисленные задачи и функции органов внутренних дел далеко не исчерпывающие и указывают на их значимость и важность в вопросах разработки и реализации задач, стоящих перед уголовной политикой государства. Каждое структурное подразделение и служба органов внутренних дел, руководители и иные должностные лица, должны занимать свое место в реализации уголовной политики, четко видеть перспективы, учитывая реальную обстановку и имеющиеся возможности.

Необходимо отметить, что уголовная политика государства реализуется не только органами внутренних дел, но и иными специализированными, частично специализированными и неспециализированными субъектами уголовной политики страны.

***

1. Конституция Российской Федерации (принята всенародным голосованием 12 декабря 1993 г. с изменениями, одобренными в ходе общероссийского голосования 1 июля 2020 г.) // СПС «Консультант плюс» (дата обращения: 17.03.2022).
2. О полиции: Федеральный закон Российской Федерации от 7 февраля 2011 г. № 3-ФЗ (в ред. От 24 февраля 2021 г.) // СПС «Консультант плюс» (дата обращения: 17.03.2022).
3. Об утверждении Положения о министерстве внутренних дел Российской Федерации и Типового положения о территориальном органе Министерства внутренних дел Российской Федерации по субъекту Российской Федерации: Указ президента Российской Федерации от 21 декабря 2016 г. № 699 // СПС «Консультант плюс» (дата обращения: 17.03.2022).
4. Беляева Л.И. Уголовная политика Российской Федерации // Учебник. М., 2018. С. 87-88.

Удалов Д.Э.

Вопросы обеспечения здорового образа жизни в трудовой деятельности (правовой аспект)

ФГОБУ ВО «Финансовый университет при Правительстве Российской Федерации» (Россия, Москва)

doi: 10.18411/trnio-04-2022-235

Аннотация

В статье рассматриваются вопросы сохранения и охраны здоровья граждан, в процессе осуществления ими трудовой деятельности. Дается характеристика термину «здоровый образ жизни», в аспекте правового регулирования трудовых отношений, направленных на создание безопасных условий труда и поддержание ответственного отношения к своему здоровью.

Ключевые слова: здоровье, здоровый образ жизни, трудовые отношения, охрана труда, безопасные условия труда, управление персоналом, социальная политика организации, правовое регулирование.

Abstract

The article discusses the issues of preserving and protecting the health of citizens in the process of their employment. The term «healthy lifestyle» is characterized in the aspect of legal regulation of labor relations aimed at creating safe working conditions and maintaining a responsible attitude to one's health.

Keywords: health, healthy lifestyle, labor relations, labor protection, safe working conditions, personnel management, social policy of the organization, legal regulation.

В современном состоянии общественной жизни актуальным элементом развития общества являются вопросы формирования у людей ответственного отношения к здоровью, здоровому образу жизни, социально-ответственной позиции организаций, по отношению к своему персоналу.

По определению Всемирной организации здравоохранения «здоровье – это состояние полного физического, душевного и социального благополучия, а не только отсутствие болезней или физических дефектов».

Под образом жизни понимается деятельность личности, которая протекает в конкретных условиях жизни, реагирует на них и зависит от них.

При этом необходимо учесть, что образ жизни человека и семьи не складывается сам по себе в зависимости от обстоятельств, а формируется в течение всей жизни целенаправленно и постоянно.

Здоровый образ жизни – это способ жизнедеятельности, направленный на сохранение и улучшение здоровья людей.

Здоровый образ жизни более чем на 50% определяет состояние здоровья человека. Формирование здорового образа жизни через изменение стиля и уклада жизнедеятельности является главным рычагом первичной профилактики в укреплении здоровья населения, его оздоровлении с использованием гигиенических знаний в борьбе с вредными привычками [8, с. 13-15].

Здоровье – это первая и важнейшая потребность определяющая способность его к труду и обеспечивающая гармоничное развитие личности. Оно является важнейшей предпосылкой к познанию окружающего мира, к самоутверждению и счастью человека. Активная долгая жизнь – это важное слагаемое человеческого фактора.

Здоровый образ жизни – это образ жизни, основанный на принципах нравственности. Он должен быть рационально организованным, активным, трудовым, закаливающим.

Должен защищать от неблагоприятных воздействий окружающей среды, позволять до глубокой старости сохранять нравственное, психическое и физическое здоровье.

В науке выделяют потенциально опасные для здоровья факторы, именуемые факторами риска – поведенческого, биологического, генетического, экологического, социального характера, окружающей и производственной сред, повышающие вероятность развития заболеваний, их прогрессирования и неблагоприятного исхода.

При изучении общественного здоровья факторы, его определяющие, обычно объединяют в следующие группы:

— социально-экономические – условия труда, жилищные условия, материальное благосостояние, уровень и качество питания, отдых и т.д.;
— социально-биологические – возраст, пол, предрасположенность к наследственным заболеваниям и т.д.;
— экологические и природно-климатические – загрязнение среды обитания, среднегодовая температура, экстремальные природно-климатические явления и т.д.;
— организационные или медицинские – обеспеченность населения медико-социальной помощью, ее качество и доступность и т.д. [12, с. 30].

Согласно концепции прав человека, право на охрану здоровья, закрепленное в ст. 41 Конституции Российской Федерации, является одним из важнейших социальных прав человека и гражданина в силу того, что здоровье является высшим неотчуждаемым благом человека, без которого утрачивают значение многие другие блага и ценности. В тоже время оно не является только личным благом гражданина, а имеет еще и социальный характер. Иначе говоря, не только каждый должен заботиться о своем здоровье, но и общество обязано принимать все необходимые меры, содействующие сохранению и улучшению здоровья его членов, препятствовать посягательству кого бы то ни было на здоровье граждан [14, с. 221].

Правовую основу обеспечения и формирования безопасной жизнедеятельности человека составляет федеральный закон от 21 ноября 2011 г. № 323-ФЗ «Об основах охраны здоровья граждан в Российской Федерации», в частности в п. 6, ч. 1, ст. 2 данного закона содержится определение термина «профилактика», под которой понимается комплекс мероприятий, направленных на сохранение и укрепление здоровья и включающих в себя формирование здорового образа жизни, предупреждение возникновения и распространения заболеваний, их раннее выявление, выявление причин и условий их возникновения и развития, а также направленных на устранение вредного влияния на здоровье человека факторов среды его обитания [4].

Федеральный закон от 30 марта 1999 г. № 52-ФЗ «О санитарно-эпидемиологическом благополучии населения», который в соответствии с ч. 1, ст. 25 «Санитарно-эпидемиологические требования к условиям труда», определяет, что условия труда, рабочее место и трудовой процесс не должны оказывать вредное воздействие на человека. Требования к обеспечению безопасных для человека условий труда устанавливаются санитарными правилами и иными нормативными правовыми актами Российской Федерации [1].

Федеральный закон от 04 декабря 2007 г. № 329-ФЗ «О физической культуре и спорте в Российской Федерации» в ст. 30 предусматривает, что в соглашения, коллективные договоры и трудовые договоры между работодателями, их объединениями и работниками или их полномочными представителями могут включаться положения о создании работникам условий для занятий физической культурой и спортом, в том числе корпоративным спортом, проведении физкультурных, спортивных, реабилитационных и других связанных с занятиями граждан физической культурой и спортом мероприятий [3].

Ключевое место в системе правового обеспечения защиты и охраны здоровья персонала организации занимает Трудовой кодекс Российской Федерации. Так, ст. 210 называет основные направления государственной политики в области охраны труда, в

частности: обеспечение приоритета сохранения жизни и здоровья работников; государственное управление охраной труда; государственная экспертиза условий труда; предупреждение производственного травматизма и профессиональных заболеваний; формирование основ для оценки и управления профессиональными рисками; создание условий для формирования здорового образа жизни работников и др. [2].

Понятие и значение охраны труда и безопасности персонала неразрывно связаны с пониманием значения труда в жизни людей. Труд – это целесообразная деятельность одного работника или группы работников, направленная на достижение поставленной цели – производства материальных благ или оказания услуг, необходимых для удовлетворения потребностей общества [11, с. 220].

При этом труд всегда протекает в конкретных условиях. Условия труда на каждом рабочем месте формируются под влиянием следующих групп факторов: производственных, санитарно-гигиенических, факторов безопасности, инженерно-психологических, эстетических и социальных.

Производственные факторы обусловлены особенностями техники и технологии, уровнем механизации и автоматизации труда, качеством оснащения рабочих мест, режимами труда и отдыха. От них зависят физические усилия и нервное напряжение, рабочее положение работника, темп и монотонность работы.

Санитарно-гигиенические факторы – это температура, влажность, загрязненность воздуха, шум, вибрация, освещенность на рабочем месте.

Факторы безопасности предусматривают защиту работника от травм, поражений током, химического и радиационного загрязнения.

Инженерно-психологические факторы определяют комфортность на рабочих местах, совершенство технологического процесса, удобство обслуживания машин и механизмов.

Эстетические факторы определяют красоту производственной среды, приятность форм, цвета и звука на рабочем месте, успокаивающее оформление зон отдыха.

Социальные факторы определяются взаимоотношениями в трудовом коллективе, стилем руководства, миссией и целями предприятия и мерой их идентификации с интересами работника.

Безопасные условия труда – условия труда, при которых воздействие на работающих людей вредных или опасных производственных факторов исключено, либо уровни их воздействия не превышают установленных нормативов [10, с. 106-107].

Под специальной оценкой условий труда, в соответствии с положениями федерального закона от 28 декабря 2013 г. № 426-ФЗ «О специальной оценке условий труда», понимается единым комплексом последовательно осуществляемых мероприятий по идентификации вредных и опасных факторов производственной среды и трудового процесса и оценке уровня их воздействия на работника с учетом отклонения их фактических значений от установленных нормативов (гигиенических нормативов) условий труда и применения средств индивидуальной и коллективной защиты работников [5].

В целях реализации принципов безопасности трудового процесса, действует система законодательных актов, содержащих правила и инструкции по охране труда в различных сферах экономической деятельности, например: Приказ Минтруда России от 27 ноября 2020 г. № 835н «Об утверждении Правил по охране труда при работе с инструментом и приспособлениями» [7]; «ТОИ Р-95120-(001-033)-95. Типовые инструкции по охране труда для работников предприятий торговли и общественного питания» [6].

В процессе трудовой деятельности человек обогащает свои профессиональные навыки и одновременно затрачивает силы организма, расходует свое здоровье. При этом самому работнику, его работодателю и государству выгодно, чтобы работник сохранял здоровье на протяжении всей своей трудовой деятельности и постоянно обогащал свои профессиональные знания и навыки [13, с. 479].

Важным аспектом деятельности организаций и предприятий является осуществление социально-ответственной политики работодателя по отношению к работникам, как основной

категории заинтересованных лиц [9, с. 76]. Такая деятельность должна основываться на соблюдении соответствующих правовых предписаний в области трудовых правоотношений. А сверх обязательных правил, в локальных актах организации, могут найти отражение нормы устанавливающие дополнительные права и гарантии работников организации в социально-трудовой сфере, в частности в соблюдении и продвижении принципов здорового образа жизни.

***

1. Федеральный закон от 30 марта 1999 г. № 52-ФЗ «О санитарно-эпидемиологическом благополучии населения» // Собрание законодательства РФ. – 1999. – № 14. – Ст. 1650.
2. «Трудовой кодекс Российской Федерации» от 30 декабря 2001 г. № 197-ФЗ // Собрание законодательства РФ. – 2002. – № 1 (ч. 1). – Ст. 3.
3. Федеральный закон от 04 декабря 2007 г. № 329-ФЗ «О физической культуре и спорте в Российской Федерации» // Собрание законодательства РФ. – 2007. – № 50. – Ст. 6242.
4. Федеральный закон от 21 ноября 2011 г. № 323-ФЗ «Об основах охраны здоровья граждан в Российской Федерации» // Официальный интернет-портал правовой информации http://pravo.gov.ru, 22.11.2011.
5. Федеральный закон от 28 декабря 2013 г. № 426-ФЗ «О специальной оценке условий труда» // Официальный интернет-портал правовой информации http://www.pravo.gov.ru, 30.12.2013.
6. «ТОИ Р-95120-(001-033)-95. Типовые инструкции по охране труда для работников предприятий торговли и общественного питания» утвержденные Приказом Роскомторга от 03 октября 1995 г. № 87 // «Библиотека инженера по охране труда». – № 2. – 2001.
7. Приказ Минтруда России от 27 ноября 2020 г. № 835н «Об утверждении Правил по охране труда при работе с инструментом и приспособлениями» // Официальный интернет-портал правовой информации http://pravo.gov.ru, 14.12.2020.
8. Давиденко Д.Н., Щедрин Ю.Н., Щеголев В.А. Здоровье и образ жизни студентов / Под. общ. ред. проф. Д.Н. Давиденко: Учебное пособие. – СПб.: СПб ГУИТМО, 2005 – 94 с.
9. Ковтун Е.А., Удалов Д.Э. Правовая регламентация деятельности сотрудников кадровой службы организации // Тенденции развития науки и образования. 2020. № 62-15. С. 74-79.
10. Лясников Н.В. Экономика и социология труда: учебное пособие / Н.В. Лясников, М.Н. Дудин, Е.В. Чеканов. – 2-е изд., стер. – Москва: КНОРУС, 2017. – 280 с.
11. Сотникова С.И. Управление персоналом организации: современные технологии: учебник / С.И. Сотникова, Е.В. Маслов, Н.Н. Абакумова, Ю.А. Масалова, В.П. Осипов; под ред. С.И. Сотниковой. – 2-е изд., перераб. и доп. – М.: ИНФРА-М, 2019. – 513 с.
12. Социальная медицина: учебник для вузов / А.В. Мартыненко [и др.]; под редакцией А.В. Мартыненко. – 2-е изд., перераб. и доп. – Москва: Издательство Юрайт, 2022. – 375 с.
13. Трудовое право России: учебник / под ред. С.П. Маврина, Е.Б. Хохлова, В.А. Сафонова. – Москва: Проспект, 2021. – 672 с.
14. Чернявский А.Г. Права человека в России: учебник / А.Г. Чернявский, Л.Ю. Грудцына. – Москва: ЮСТИЦИЯ, 2019. – 460 с.

РАЗДЕЛ XV. ФИЗИКА

Ахмад С.[1], Козловский С.С.[2]

Настройка параметров кремниевого детектора KETEK, калибровка мощности и эффективности

[1]Санкт-Петербургский политехнический университет Петра Великого
[2]Петербургский институт ядерной физики им. С.С. Козловский
(Россия, Санкт-Петербург)

doi: 10.18411/trnio-04-2022-236

Аннотация

В этой статье есть: настройка динамического диапазона, сброс интервала, формат многоканального анализа (MCA), оптимизация пикового времени, определение живого времени и мертвого времени и обнаружение шума. Улучшив точность и максимально снизив шум, мы получим типичные характеристики детектора с использованием бериллиевых окон разной толщины, калибровкой детектора по энергии и эффективности с записью практических значений и построением соответствующих спектров. Калибровка энергетической шкалы детектора рентгеновского излучения KETEK.

Ключевые слова: кремниевые дрейфовые детекторы, Напряжения дрейфового кольца, Рабочее напряжение, Конструкция предусилителя , Разрешение, AXAS/MCA, Сигнал времени жизни.

Abstract

In this paper, there are: dynamic range tuning, interval resetting, multichannel analysis format (MCA), peak time optimization, determination of live time and dead time and noise detection. After making precision improvements and minimizing noise as much as possible, we will obtain a typical detector performance with the use of different thicknesses of beryllium windows, energy and efficiency calibration of the detector with recording of practical values and corresponding spectra plotted. Calibration of the energy scale of the KETEK X-ray detector.

Keywords: silicon drift detectors, Drift ring voltages, Operating voltage, Preamplifier design, Resolution, AXAS/MCA, Lifetime signal.

В детекторах дрейфа одна координата определяется по измеренному времени дрейфа [1] и известной скорости дрейфа в однородном поле [2]. Одна из задач — не допустить распространения дрейфующего заряда на соседние полосы движения; другой - разрешить маркировку времени зарядки для использования в рентгеновских аппаратах [3]. Современные детекторы рентгеновского излучения на основе кремниевых подложек. Их типичный диапазон энергии рентгеновского излучения составляет от 0,2 кэВ до 30 кэВ. Они используются в таких приложениях, как EDX, EDS, XRF, TXRF, как в настольных, так и в портативных системах. Благодаря широкому диапазону рабочих температур они особенно подходят для промышленного и автомобильного применения (рис.1).

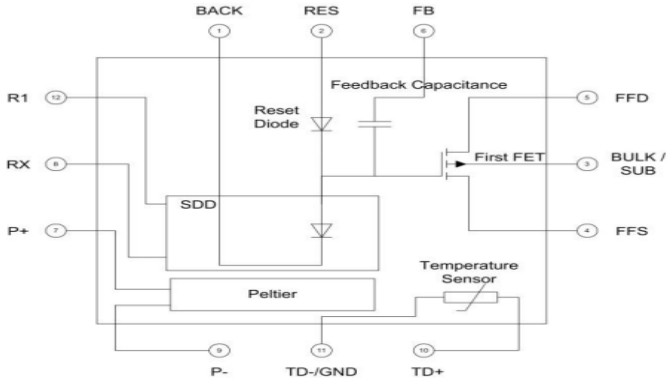

Рисунок 1. Функциональная блок-схема кремниевого дрейфового детектора KETEK VITUS.

Рабочее напряжение

Для работы извещателя необходимы несколько напряжений (точные значения указаны в паспорте каждого извещателя) (рис.2), Ring 1 = approx. -20V, R_{R1} = 15kΩ, C_{R1} = 220nF . Ring X = approx. -130V, R_{RX} = 500kΩ, C_{RX} = 47nF/250V . Back = approx. -65V , R_{Back} = 1MΩ, C_{Back} = 47nF/250V . Контроль температуры детектора от -20 ° C до +10 ° C.

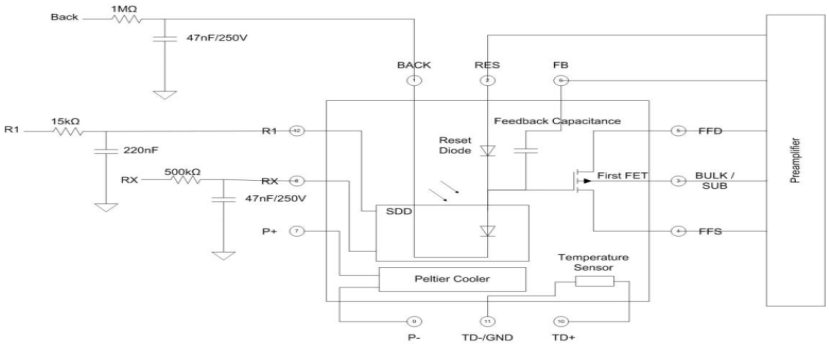

Рисунок 2. Блок-схема фильтрации рабочих напряжений.

Конструкция предусилителя

Для конструкции предварительного усилителя рекомендуется использовать полевой транзистор в схеме с общим истоком [4]. Поэтому исток полевого транзистора можно подключить непосредственно к сигнальной земле. Сток управляет сигналом. Подложка или объем должны быть отрегулированы в соответствии со значением, указанным в техническом описании каждого отдельного кремниевого дрейфового детектора. Также следует использовать фильтр нижних частот для подавления любого шума [5]. Типичные значения:

Substrate/Bulk: RSUB = 10kΩ, CSUB = 4.7µF/16V Tantalum, low ESR

Сток может управляться простым источником тока, образованным резистором [6]. Дополнительная фильтрация нижних частот обязательна. Следует выбирать танталовый конденсатор с низким эквивалентным последовательным сопротивлением не менее 100 мкФ. Линии стока и обратной связи должны быть хорошо разделены, чтобы избежать звона или перекрестных помех. Цепь сброса должна включать ограничитель тока. Это защитит чувствительный диодный механизм сброса внутри кремниевого дрейфового детектора.Рекомендуется использовать встроенный резистор сопротивлением не менее 2 кОм.

AXAS/MCA имеет быстродействующий аналого-цифровой преобразователь с анализом амплитуды импульса (PHA ADC) с фиксированным временем преобразования 370 нс. Таким образом, он идеально подходит для высокой скорости счета кремниевых дрейфовых детекторов KETEK с источником ^{241}Am (рис.3).

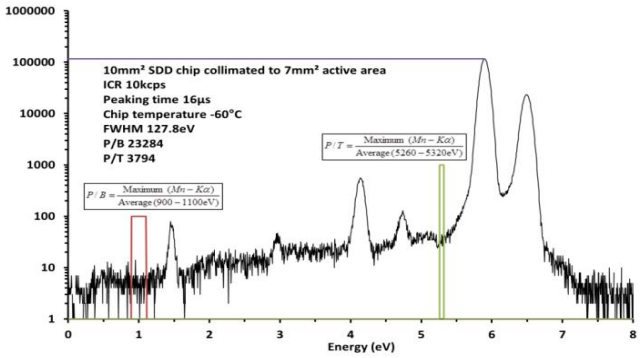

Рисунок 3. Определение отношения пика к фону (P/B) и пика к хвосту (P/T) типичного спектра, полученного с помощью предусилителя KETEK и цифрового импульсного процессора.

АЦП представляет собой тип последовательного приближения с линеаризацией по скользящей шкале. Входные сигналы должны иметь гауссову характеристику со временем

формирования сигнала от 0,15 мкс до 20 мкс. Интегральная нелинейность < ± 0,04%, дифференциальная нелинейность <0,4 %. Сигнал времени жизни (TTL) можно использовать для подавления наложения. Управляемые программным обеспечением дискриминатор нижнего уровня, дискриминатор верхнего уровня и уровень мертвого времени могут быть установлены в диапазоне от 0 до +2,5 В (рис.4).

Дополнительные элементы управления AXAS (только для пользователей AXAS2) позволяют использовать следующие программно-управляемые настройки:

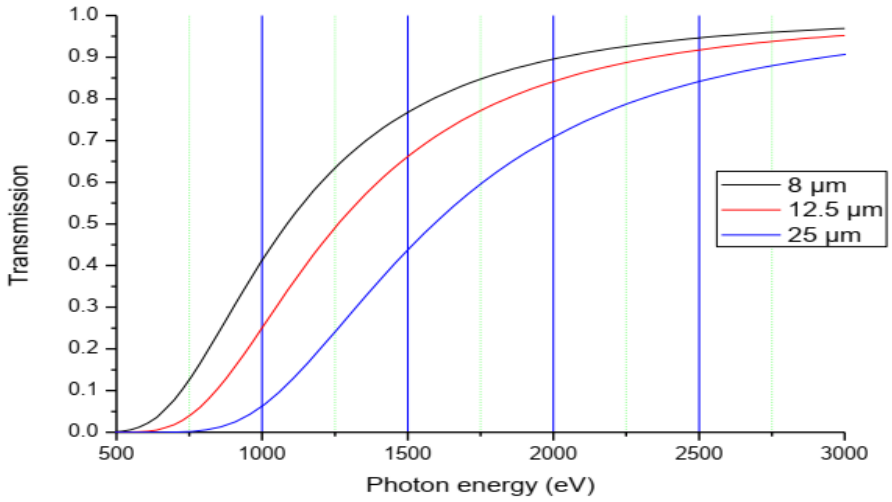

Рисунок 4. Типичная передача кремниевых дрейфовых детекторов KETEK с разной толщиной бериллиевого входного окна.

Все управление операциями осуществляется программным обеспечением. Таким образом, после установки нет необходимости открывать ваш модуль. Дискриминатор нижнего уровня: нижний уровень дискриминатора контролируется 12-битным цифро-аналогвым преобразователем, обеспечивающим уровни от 0 до 2,5 В, всего 4095шагов (рис.5).

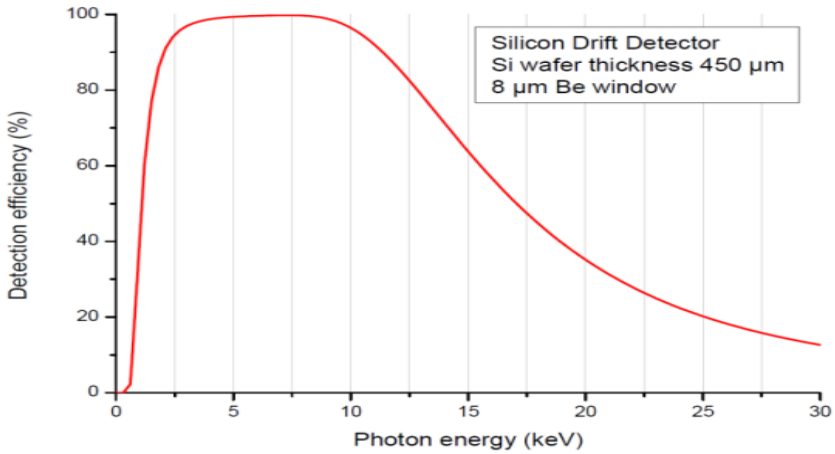

Рисунок 5. Типичная эффективность поглощения кремниевых дрейфовых детекторов KETEK с толщиной 450 мкм и бериллиевым окном 8 мкм.

Дискриминатор верхнего уровня: верхний уровень дискриминатора управляется 12-битным цифро-аналоговым преобразователем, обеспечивающим уровни от 0 до 2,5 В, всего 4095 шагов. Следует следить за тем, чтобы верхний уровень всегда был выше, чем нижний уровень, иначе MCA будет отключен. Мертвое время: уровень мертвого времени контролируется 12-битным цифро-аналоговым преобразователем, обеспечивающим уровни от 0 до 2,5 В с 4095 шагами (рис.6).

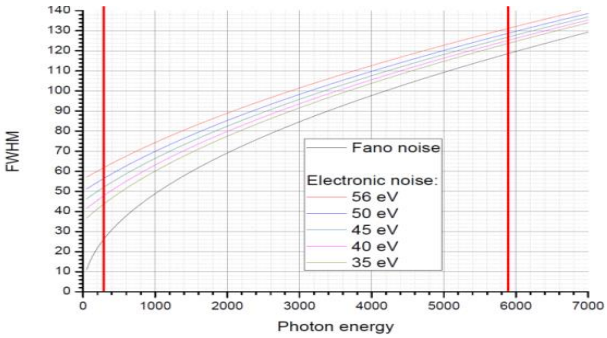

Рисунок 6. Типичное рассчитанное энергетическое разрешение кремниевых дрейфовых детекторов для низких энергий.

Калибровка энергетической шкалы детектора рентгеновского излучения КЕТЕК:

Кремниевые дрейфовые детекторы с площадью коллимации от 7 мм² до 150 мм² для приложений XRF, EDX и TXRF. Гарантированное энергетическое разрешение (FWHM @ 5,9 кэВ) до 129 эВ (рис.7).

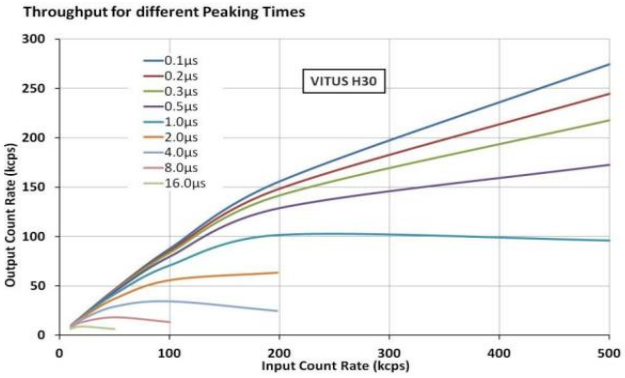

Рисунок 7. Типичное отношение скорости счета на входе к выходу (пропускная способность) для разных значений времени пика, полученное с помощью твердотельного накопителя KETEK VITUS H30 и цифрового импульсного процессора XIA Mercury.

Заключение

Разрешение является единственным наиболее распространенным показателем качества детектора и предоставляет полезную информацию о работе детектора. Разрешение определяется как ширина пика на половине его максимальной высоты (FWHM). Чем меньше число, тем лучше разрешение детектора и тем лучше он будет разрешать пики из-за близко расположенных рентгеновских линий. Разрешение, достигаемое детектором, зависит от источников шума от датчика и от того, как они обрабатываются счетной схемой.

***

1. Adams, C., Alrashed, M., An, R., Anthony, J., Asaadi, J., Ashkenazi, A., ... & Smith, A. (2020). A method to determine the electric field of liquid argon time projection chambers using a uv laser system and its application in microboone. Journal of instrumentation, 15(07), P07010.
2. Houston, P. A., & Evans, A. G. R. (1977). Electron drift velocity in n-GaAs at high electric fields. Solid-State Electronics, 20(3), 197-204.
3. Kirchgessner, M. (2018). Control, Readout and Commissioning of the Ultra-High Speed 1 Megapixel DSSC X-Ray Camera for the European XFEL (Doctoral dissertation).
4. Zhao, P., Li, F., Zhao, J., & Ding, J. (2017, January). Design and Simulation of Low Noise Amplifier in Lower Frequency. In 2016 4th International Conference on Machinery, Materials and Information Technology Applications (pp. 465-468). Atlantis Press.
5. Thompson, R. O. (1983). Low-pass filters to suppress inertial and tidal frequencies. Journal of Physical Oceanography, 13(6), 1077-1083.
6. Pekola, J. P., Saira, O. P., Maisi, V. F., Kemppinen, A., Möttönen, M., Pashkin, Y. A., & Averin, D. V. (2013). Single-electron current sources: Toward a refined definition of the ampere. Reviews of Modern Physics, 85(4), 1421.

Зотов А.М., Короленко П.В., Павлов Н.Н.

Дислокационная структура нерелеевских спеклов

Московский государственный университет имени М.В. Ломоносова (Россия, Москва)

doi: 10.18411/trnio-04-2022-237

Аннотация

В различных областях физики и биомедицины нашли применение свойства световых пучков с нерелеевской спекловой структурой. В данной работе выполнен анализ процессов формирования таких пучков. Особое внимание уделено образованию и трансформации системы винтовых дислокаций их волнового фронта. В качестве изначальных световых полей, подлежащих трансформации в поля с нерелеевской статистикой, использовались релеевские амплитудно-фазовые распределения и двумерные фрактальные структуры. Для их преобразования использовалась итерационная процедура Герцберга-Сэкстона. Независимо от степени упорядоченности начальных распределений и расположения в них винтовых дислокаций в процессе преобразования происходит резкое уменьшение площади дислокационных образований. Это позволяет при построении фазовых портретов световых пучков в 4-5 раз повысить пространственное разрешение, значительно превысив его дифракционный предел.

Ключевые слова: нерелеевские спеклы, винтовые дислокации, пространственное разрешение.

Abstract

In various fields of physics and biomedicine, the properties of light beams with a non-Rayleigh speckle structure have found application. In this work, we analyze the processes of formation of such beams. Particular attention is paid to the formation and transformation of the system of screw dislocations of their wave front. Rayleigh amplitude-phase distributions and two-dimensional fractal structures were used as initial light fields to be transformed into fields with non-Rayleigh statistics. For their transformation, the Gerchberg-Saxton procedure was used. Regardless of ordering of the initial distributions and the location of screw dislocations in them, a sharp decrease of the dislocation area occurs during the transformation. This allows to construct phase portraits of light beams, to increase the spatial resolution by a factor of 4–5, significantly exceeding its diffraction limit.

Keywords: Non-Rayleigh speckles, Helical dislocation, Spatial resolution.

Введение

Исследование свойств нерелеевских спеклов помимо общенаучного значения представляет интерес также в силу многочисленных приложений. К ним можно отнести технологии построения фантомных изображений, разработку устройств динамической спекловой микроскопии, построение изображений фотоакустических флуктуаций [1,2] Специфическая структура фазовых сингулярностей в такого рода спекловых световых полях открывает возможность достижения в фазовых изображениях объектов пространственного разрешения, значительно превосходящего дифракционный предел. Поскольку реализация такого сверхразрешения зависит от структуры дислокаций волнового фронта пучка, актуальной является задача определения условий для формирования нерелеевских спекловых структур с минимальными размерами дислокационных образований. Цель данной работы состоит в разработке представлений о способах получения структур с нерелеевской статистикой и динамике перехода к таким световым распределениям при преобразовании спекловых полей релеевского типа.

Способы получения нерелеевских спекловых распределений

Были разработаны два типа вычислительных алгоритмов и соответствующее программное обеспечение позволяющие формировать поля с нерелеевскими спеклами. Первый – был основан на использовании двумерных фрактальных функций Вейерштрасса, которые строятся вращением системы координат с заданной одномерной функцией. Одну из функций этого класса можно представить в виде [3].

$$A_{x,y} = \sqrt{2}\sigma \cdot \frac{\left[1-b^{(2D-4)}\right]^{1/2} \sum_{v=0}^{V} \sum_{n=0}^{N} \left[b^{(D-2)n} sin[2\pi \cdot s \cdot b^{n}(x \cdot \cos(\alpha v) + y \cdot sin(\alpha v))] + \Psi_n k_1 + \Psi_v k_2\right]}{\left[1-b^{(2D-4)(N+1)}\right]^{1/2}}.$$

Величина A определяет амплитуду поля, дискретные поперечные координаты $K/2 \leqslant x$, $y < K/2$ (K – четное целое число), D характеризует фрактальную размерность; s – масштабирующий параметр, b определяет коэффициент скейлинга; σ – нормировочный множитель; n – номер гармоники; v – азимутальный индекс; фазы ψ_n, ψ_v – фазы, зависящие от n и v, считаются случайными и определяются выражением:

$$\psi_{n,v} = \frac{2\pi \cdot rnd(n,v)}{(n,v+1)};$$

k_1, k_2 – коэффициенты, изменяющие диапазоны изменения фаз. В зависимости от соотношения этих коэффициентов рассчитываемые поля могут менять степень своей регулярности, приобретая, в частности, спеклоподобный вид.

Путем изменения фаз парциальных волн, составляющих данное распределение, можно было формировать, как регулярные, так и спекловые структуры, в том числе с нерелеевской статистикой. Вариация параметров b и D обеспечивала трансформацию скейлинговых характеристик излучения, а изменение параметра s приводило к изменению размера спеклов. При этом сгенерированные световые пучки сохраняли фрактальные признаки.

Вторая вычислительная схема использовала итерационную процедуру Гершберга-Сакстона (Г.-С.) [1]. Такая процедура часто используется в оптике для решения так называемой фазовой проблемы: определению распределения фазы по распределению интенсивности. Само распределение интенсивности задавалось из начального путем трансформацией плотности вероятности, из релеевского в целевое, дельта-образное. В качестве дельта-образной функции с учетом принятой нормировки $\langle I \rangle = 1$ использовалось выражение

$$f(I) = \begin{cases} \frac{\pi}{4w} cos\left(\frac{\pi(I-1)}{2w}\right) \; if \; |I-1| < w \\ 0 \; otherwise \end{cases}.$$

Здесь w – ширина распределения. Такое задание $f(I)$ удобно тем, что в отличие от гауссовой функции, функция необходимая для преобразования плотности вероятности, обратная к $F(I) = \int_0^I f(t)dt$ легко записывается аналитически.

Для расчета было разработано специализированное программное обеспечение. В результате его применения к пучкам с дислокациями волнового фронта формировались световые нерелеевские спекловые структуры, которые обладали системой винтовых дислокаций с существенно меньшими эффективными размерами. В качестве изначальных амплитудно-фазовых распределений использовались распределения, получающиеся в результате суперпозции плоских волн с гауссовым угловым спектром и случайной фазой. Изменением числа итераций в процедуре Г.-С. можно было плавно менять форму графика плотности вероятности интенсивности, придавая ему, в частности, дельта-образный вид. Распределение интенсивности в области точек дислокаций также претерпевало трансформацию.

Сказанное иллюстрирует рисунок 1, на котором показано видоизменение характеристик развитого спеклового поля при различном числе итераций процедуры Г.-С. Хорошо видно, что с увеличением числа итераций существенным образом меняются две характеристики: первая относится к расположению и эффективной площади винтовых

дислокаций; вторая – определяет кардинальное изменение распределения плотности вероятности интенсивности. Резкое уменьшение площади дислокаций наблюдается как визуально, так и по зависимости интенсивности от поперечной координаты вблизи точек дислокаций. Из этой зависимости следует, что размеры эффективной площади дислокаций уменьшаются, примерно, в 4 раза.

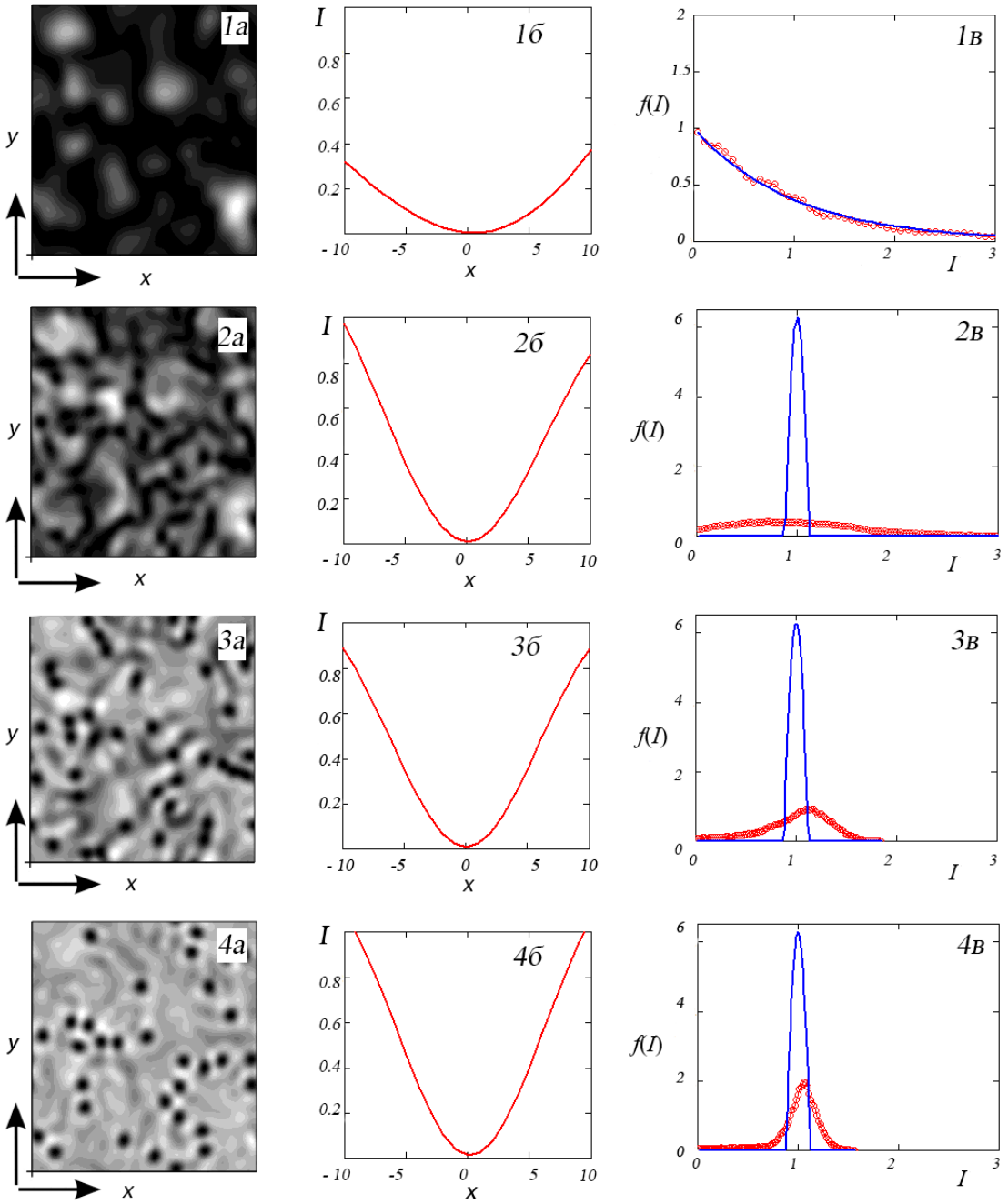

Рисунок 1. Изменение характеристик спеклового поля в ходе использования процедуры Г.-С. 1а, 1б, 1в – характеристики изначального поля; 2а, 2б, 2в – поле после 1-ой итерации; 3а, 3б, 3в – поле после 10-ой итерации; 4а, 4б, 4в – поле после 1000-ой итерации. 1а – 4а - распределение интенсивности по поперечным координатам x,y; 1б – 4б – усредненное изменение интенсивности I вблизи точки дислокации (поперечная координата x измеряется количеством пикселов); 1в – 4в – графики плотности вероятности f(I) (синий цвет 1в – релеевская плотность вероятности, 2в-4в целевое задание плотности вероятности, красный – реализуемое в результате расчета).

Обсуждение результатов и заключение

Реализованные в данной работе методы формирования спекловых структур с нерелеевской статистикой позволили определить особенности динамики их образования. В

процессе перестройки изначальных спеклоподобных полей происходит постепенный переход к дельта-образной плотности распределения интенсивности и к уменьшению (в 4-5 раз) эффективной площади винтообразных дислокаций. Это указывает на возможность достижения сверхразрешения в фазовых изображениях объектов с сингулярностями в распределении амплитуды и фазы. При этом следует считаться с тем, что распределение дислокаций и их количество в начальных и конечных структурах будет заметным образом различаться. На практике разработанное программное обеспечение может быть использовано для настройки пространственных модуляторов света [4], используемых для формирования волновых пучков со спекловой структурой.

***

1. Bender, N. Creating and controlling complex light // APL Photonics. Vol. 4, No. 11, 2019. P. 110806-1 – 110806-12.
2. Kuplicki, K., Chan, K. W. C. High-order ghost imaging using non-Rayleigh speckle sources // Opt. Express Vol. 24, No. 23, 2016, pp 26766 – 26776.
3. Zotov, A. M., Korolenko, P. V., Mishin, A. Y., Ryzhikova, Y. V. Physical Basics of Neuroaesthetics // Moscow University Physics Bulletin Vol. 74, No. 6, DOI:10.3103/S0027134919060262 2019, pp 625 – 630.
4. Funamizu, H., Uozumi, J. Generation of fractal speckles by means of a spatial light modulator // Opt. Express Vol. 15, No. 12, 2007, pp 7416 – 7422.

РАЗДЕЛ XVI. МАШИНОСТРОЕНИЕ

Саламех Али, Гвоздев С.А.

Применение винторулевых колонок на буксирах

Каспийский институт морского и речного транспорта им. Ген. Адм. Апраксина (Россия, Астрахань)

doi: 10.18411/trnio-04-2022-238

Аннотация

В данной статьи произведено описание назначения винторулевой колонки, рассмотрен конструктивный состав, а также описание основных элементов данной системы, рассмотрена область применения винторулевой колонки, приведены преимущества винторулевой колонки.

Ключевые слова: винторулевые колонки, буксиры, речные буксиры, морские буксиры.

Abstact

This article describes the purpose of the steering column, the design composition is considered, as well as a description of the main elements of this system, the scope of the steering column is considered, the advantages of the steering column are given.

Keywords: screw steering columns, tugs, river tugs, sea tugs.

Введение

Относительно новыми типами судовых движительно-рулевых комплексов являются винто рулевая колонка (ВРК) и системы с вращающимся погружным двигательным комплексом (Азипод), которые могут эксплуатироваться в ледовых условиях.

Азипод (азимут и гондола - мотогондола) - тип винтового двигателя, позволяющий судну маневрировать вперед-назад, влево-вправо.

Поворотный ВРК - средство активного управления судном. Представляет собой гребной винт (или гребной винт-сопло), направление тяги которого можно изменять в широких пределах путем вращения устройства вокруг вертикальной оси.

РВК может использоваться в качестве основного или вспомогательного движителя и обеспечивать как ходовые, так и маневренные качества судна.

Перечисленные преимущества ВРК определяют их назначение. Они используются на грузовых и пассажирских судах, буксирах, паромах, нефтяных платформах и морских судах.

Буксиры с винторулевыми колонками

Поворотные насадки широко используются на речных буксирах, а также в портовых и морских буксирах. Результаты эксплуатации показали, что данный тип движительно-рулевого комплекса способствует повышению маневренности при различных скоростях движения вперед и назад, а по гидродинамическим свойствам превосходит все другие движительно-рулевые комплексы, применяемые на отечественных и зарубежных судах. Применение отдельно управляемых поворотных насадок еще более эффективно, поэтому они рекомендуются для широкого применения на буксирах-толкачах и буксирах-толкачах.

В целях более надежной работы морских буксиров в ледовых условиях применены конструктивные меры по защите насадок от льда и других инородных тел. Перед неподвижными (стационарными) соплами установлены аэродинамические балки для удаления с них льда. Эти балки закреплены в корпусе корабля и на передней кромке сопла. На корме установлены крестовины для защиты гребного винта и насадки при движении задним ходом. На одномачтовых катерах при наличии кронштейна карданного вала

поворотные насадки имеют нижний пяточный упор, закрепленный в лыже, соединенный с кронштейном. Это позволяет повысить эксплуатационную надежность рулевого устройства.

Схема, включающая передний и задний рули, получила широкое распространение в США. Первые располагаются за гребными винтами или за стационарными насадками, по одной-две за каждым винтом. Реверсивные рули находятся перед гребными винтами. Общее количество передних и задних рулей на толкаче с трехосной силовой установкой составляет 12.

В своих Правилах Регистр установил минимальные толщины обшивки поворотных патрубков. Однако на практике для судов внутреннего плавания толщина обшивки сопла принимается на 2-3 мм больше табличных значений, установленных Речным Регистром. Внутреннее покрытие на 1-2 мм толще наружного. Это допуск на эрозию металла. Для увеличения срока службы сопла во внутреннюю обшивку в районе гребного винта вваривают утолщенное кольцо, размеры которого регламентируются Регистром, или внутреннюю часть сопла отливают на 0,6 —0,7 его длины.

Подвесное вращающееся сопло соединено с колбой посредством конуса колбы, резьбы ее вала и втулки сопла. Поворотные насадки с нижней опорой (пяткой) могут соединяться с торцом конусным или горизонтальным фланцевым соединением, которое должно быть защищено от всплывания в колотом льду. Для судов с вращающимися насадками, предназначенных для плавания в битом льду, диаметр вала в каждом случае определяется расчетным путем; скорость заднего хода в битом льду рекомендуется принимать 0,7-0,75 скорости движения вперед.

Рули могут быть неуравновешенными для одномачтовых судов и уравновешенными для двухмачтовых судов. В качестве рулевых приводов на буксирах и толкачах используются ручной, электрогидравлический и электрический приводы. Рулевая рубка буксира должна иметь два привода: основной и запасной. Основной привод рулевого управления может быть ручным в сочетании с рулевым или роликовым приводом или гидравлическим. На вновь строящихся судах с силовой установкой ограниченной мощности целесообразно применять ручной гидропривод. В качестве рулевых машин рекомендуются серийно выпускаемые рулевые машины с качающимися цилиндрами, которые при ручном приводе имеют крутящий момент 0,16; 0,25; 0,40 тс-м при перекладке руля (сопло) с 35° в одну сторону на 30° в другую сторону за время, не превышающее 28 с; Количество оборотов руля при установке руля на заданный угол не должно превышать 25. Кроме указанных рулевых машин применяются гидравлические рулевые машины с ручным насосным приводом и штатным поршнево-реечным приводом.

На буксирных судах морского и внутреннего плавания, имеющих энергетическую установку достаточной мощности, для обеспечения момента на баллере руля (насадках) применяют плунжерные одно- или двухрулевые электрогидравлические машины: однорулевые - 0,63; 1,0; 1,6; 2,5; 4,0; 6,3; 10,0; 16,0 тс-м; двухрулевой - 0,63; 1,0; 1,6; 2,5; 4,0; 6,3; 10,0 тс-м. Для синхронного и раздельного перемещения насадок в рулевом управлении буксиров, толкачей и буксиров-толкачей целесообразно устанавливать две электрогидравлические однорулевые машины с дистанционным управлением из рубки. Кроме того, могут быть рекомендованы гидравлические рулевые машины с качающимися цилиндрами, с приводным насосом и запасным ручным приводом. Рекомендуется установка на суда с нереверсивными главными двигателями. Машины этого типа изготавливаются различных типоразмеров. Крутящий момент на вашем стоке 0,16; 0,25; 0,40; 0,63; 1,0 и 1,6 тс-м.

Винторулевая колонка на речных буксирах

На речном флоте применяют гидравлические рулевые машины с приводом от насоса и с приводом от реечной передачи, обеспечивающие крутящий момент на штоке 0,25; 0,63; 1,6 и 4,0 тс-м. Помимо основного и запасного рулевых механизмов, на судах предусмотрен аварийный привод, если главный и запасной приводы расположены в помещении,

расположенном полностью или частично ниже самой высокой грузовой ватерлинии. На буксирах такая ситуация встречается очень редко.

Рулевая лебедка используется для аварийного движения с полной мощностью 500 рег самоходной машины. Т. Однако использование румпеля в сочетании с электрогидравлическим рулевым механизмом не допускается. Системы рулевого управления рекомендуются для новых буксиров и буксиров-толкачей: суда мощностью до 300 л.с. с.- рули или поворотные рулевые насадки в сочетании с ручным гидравлическим рулевым аппаратом (главным приводом) и рулем, установленным на квадратном валу; на кораблях мощностью 300 л.с. с. и больше - балансировочные рули или вращающиеся насадки в комплексе с электрогидравлической плунжерной рулевой машиной (главным приводом). Благодаря двум электрогидравлическим плунжерным управлениям (каждое со своей системой рулевого управления) или одному электрогидравлическому плунжерному управлению с двумя насосными агрегатами, работающими от разных источников энергии, запасной рулевой механизм не требуется.

Винторулевая колонка для буксиров работающих в тропиках

Для буксиров, предназначенных для эксплуатации в тропиках, целесообразнее использовать машины с гидроусилителем руля, требующие меньшего контроля и обслуживания, чем электрогидравлические. При эксплуатации электрогидравлических рулевых машин особое требование предъявляется к чистоте рабочей жидкости (масла) и ее температуре, которая не должна превышать 50°. Эти рулевые машины более сложны по конструкции. За ними, особенно за гидросистемой, требуется ежедневный квалифицированный уход. В эксплуатации при недостаточной фильтрации масла плохо работают распределители насоса. Несмотря на вышеизложенное, данный тип рулевого устройства является основным на вновь строящихся судах.

Преимущества ВРК

Преимущества ВРК:

- может использоваться на различных морских и речных судах: пассажирских, грузовых, ледоколах, паромах, буксирах;
- высокая надежность, позволяет уменьшить объем машинного отделения, увеличить грузоподъемность или уменьшить габариты судна;
- сравнительная простота обслуживания;
- хорошая маневренность на любой скорости;
- снижение шума и вибрации;
- МРК с винтами встречного вращения обеспечивает более высокие ходовые качества (до 15 %).

***

1. Винторулевые колонки как средства улучшения поворотливости судов Пазанков Р.А (2018)
2. Перспективы применения винто-рулевых колонок на судах морского и речного транспорта Орехво В.А (2017)

Яшков В.А.[1], Лазуткин С.Л.[2], Артамонова Т.М.[2]

Оценка эффективности хонингования внутренних цилиндрических поверхностей

[1]Муромский институт (филиал) Владимирского Государственного Университета (Россия, Муром)
[2]Московский индустриальный колледж (Россия, Москва)

doi: 10.18411/trnio-04-2022-239

Аннотация

Наиболее частыми причинами геометрических погрешностей является температурные перекосы, получающиеся от плохих смазки и охлаждения во время обработки цилиндра. При

этом деформации или перегрев, при хонинговании, могут быть результатом слишком высокого давления прижима хонинговальных брусков.

Сопоставление технологических схем хонингования и центробежного щлифования сборным абразивным инструментом с радиально-подвижными абразивными сегментами позволяет говорить о значительной общности данных технологических способов в плане организации охлаждения инструмента и обрабатываемой поверхности.

Работа посвящена обоснованию критерия оценки эффективности технологического процесса хонингования внутренних цилиндрических поверхностей при ремонте двигателей внутреннего сгорания.

Ключевые слова: хонингование, геометрические погрешности, смазывающе - охлаждающая жидкость, эффективность процесса хонингования.

Abstract

The most common causes of geometric errors are temperature distortions resulting from poor lubrication and cooling during cylinder processing. In this case, deformations or overheating, during honing, may be the result of too high pressing pressure of the honing bars. Comparison of technological schemes of honing and centrifugal grinding with a prefabricated abrasive tool with radially movable abrasive segments allows us to speak about a significant commonality of these technological methods in terms of the organization of cooling of the tool and the surface to be treated. The work is devoted to the substantiation of the criterion for evaluating the efficiency of the technological process of honing internal cylindrical surfaces during the repair of internal combustion engines.

Keywords: honing, geometric errors, lubricating and cooling fluid, efficiency of honing process.

Хонингование (иногда называемое притирочным шлифованием) применяется для финишной обработки внутренних цилиндрических поверхностей, в частности цилиндров двигателей внутреннего сгорания. Предпосылкой наилучшего возможного прилегания поршневых колец является безукоризненная геометрия отверстия. Некруглости и перекосы отверстий цилиндров приводят к увеличенному проникновению масла в цилиндр, повышенному прорыву газов, проблемам с температурой и мощностью, преждевременному износу и, не в последнюю очередь, к повреждениям поршня.

Наиболее частыми причинами появления геометрических погрешностей являются температурные перекосы, как результат плохой смазки и охлаждения во время обработки цилиндра. При этом деформации или перегрев, при хонинговании, могут быть результатом слишком высокого давления прижима хонинговальных брусков.

Как известно СОЖ снижает и стабилизирует температуру системы «заготовка – инструмент», но появление дефектов поверхности, связанных с температурными перекосами свидетельствует о частичном или полном отсутствии СОЖ в зоне контакта абразивного зерна с заготовкой.

Традиционные схемы подвода СОЖ в зону обработки на сегодняшний день не в полной мере способны обеспечивать требуемое качество обрабатываемой поверхности при заданной производительности (и наоборот). Поэтому одной из актуальных задач по совершенствованию рассматриваемого взаимодействия является выявление закономерностей, позволяющих установить взаимосвязь между технологическими параметрами хонингования, процессами теплообмена, и способами подачи СОЖ [1]. Это позволит повысить производительность процесса обработки при обеспечении качества восстановления под ремонтный размер базовой детали цилиндропоршневой группы [2].

Сопоставление технологических схем хонингования и центробежного щлифования сборным абразивным инструментом с радиально-подвижными абразивными сегментами позволяет говорить о значительной общности данных технологических способов в плане организации охлаждения инструмента и обрабатываемой поверхности.

Анализ гидродинамических и термодинамических процессов при внутреннем шлифовании абразивным инструментом с прерывистой режущей поверхностью показывают, что для эффективного отвода тепла пространство внутри сборного абразивного круга должно успевать заполняться смазочно-охлаждающей жидкостью за весьма короткое время. При этом в известных работах зафиксировано усредненное давление СОЖ в зоне обработки достигающие 1,3 МПа [3].

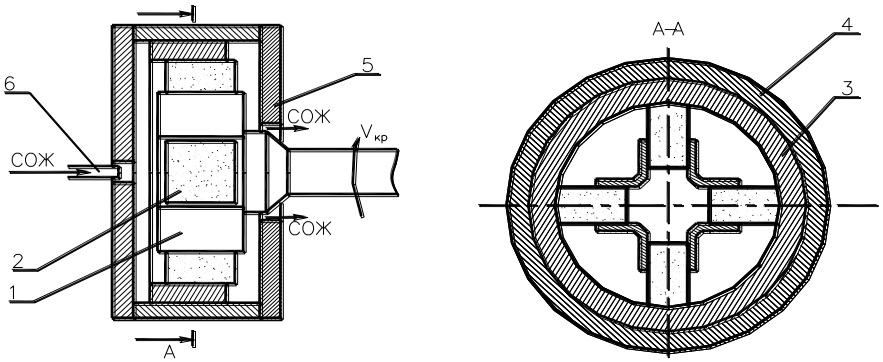

Рисунок 1 Способ обработки сборным инструментом с радиально подвижными абразивными сегментами [1].

Сборный абразивный инструмент с радиально подвижными сегментами размещают соосно обрабатываемой заготовке, организуя проточную емкость для СОЖ (рис.1). Жидкость подается через левое отверстие в крышке и сливается через большее отверстие в правой крышке емкости. При вращении инструмента СОЖ разгоняется и образует вращающиеся жидкостные кольца, эффективно охлаждающие и омывающие обрабатываемую заготовку.

При хонинговании к смазывающе-охлаждающим жидкостям предъявляют следующие требования:

— образование прочных и тонких граничных смазочных пленок, предохраняющих контактирующие поверхности от сухого трения и схватывания;
— хорошая моющая способность, необходимая для удаления отходов обработки;
— хороший отвод тепла из зоны резания.

Высокое давление позволяет максимально реализовать такие функциональные свойства СОЖ как охлаждающие, моющие, диспергирующие, и смазывающие, что значительно повышает эффективность внутреннего шлифования.

Температура обрабатываемой поверхности определяется из выражения:

$$\Theta_S = \Theta_P + \Theta_0 , \qquad (1)$$

где Θ_P – температура, образующаяся при взаимодействии инструмента с поверхностью; Θ_0 – начальная температура детали.

При хонинговании, также как и при шлифовании, охлаждение внутренней обработанной поверхности заготовки осуществляется конвективным теплообменом. В соответствии с законом Ньютона–Рихмана [4] количество теплоты передаваемой из обработанной поверхности в СОЖ будет

$$Q = \alpha \cdot S \cdot \left(\Theta_S - \Theta_0\right) \cdot \tau , \qquad (2)$$

где α – коэффициент теплоотдачи, Вт/(м^2·К); S – площадь поверхности на которой происходит теплообмен; Θ_S и Θ_0 – температуры поверхности и среды;

τ – время обработки.

Коэффициент теплоотдачи α имеет первостепенное значение, так как характеризует процесс и условия теплообмена между заготовкой и средой охлаждения. Коэффициент α

входит как основной в критерий Нуссельта, характеризующий условия теплообмена на границе "твердое тело – жидкость"

$$Nu = \frac{\alpha \cdot l}{\lambda},$$

где l – определяющий геометрический размер (ширина зоны контакта при обработке); λ – коэффициент теплопроводности охлаждающей жидкости.

В общем виде критериальное уравнение для рассматриваемого случая

$$N_U = f\left(P_e, R_e, C_r, P_r\right)$$

где P_e – критерий Пекле; C_r – критерий Грасгофа; R_e – критерий Рейнольдса; P_r – критерий Прандтля.

Анализируя данное уравнение по названным критериям, имеем следующие ограничения и упрощения

$$Pe = \frac{V \cdot l}{2a},$$

где V – скорость потока; a – скорость теплопроводности.

Критерий Пекле, характеризующий отношение переноса тепла теплопроводностью к переносу тепла конвекцией, в приложении к хонингованию для одинаковых предельных распределений температур будет одинаков и может самостоятельно во внимание не приниматься.

Он в сочетании с критерием Био ($Bi = \frac{\alpha \cdot l}{\lambda}$) входит в комплекс $\frac{2\alpha \cdot a}{\lambda \cdot V}$, представляющий отношение критериев *Bi* и *Pe*, который используется для расчета температур при охлаждении. Критерий Био по форме похож на критерий Нуссельта, но принципиально от него отличается, т.к. параметр "λ" в нем является характеристикой твердой стенки, а не жидкости.

Критерий Грасгофа характеризующий соотношение между подъемной силой в жидкости вследствие разности плотностей и силой вязкости имеет решающее значение при свободной конвекции, но не в рассматриваемом примере внутреннего шлифования.

Гидродинамический режим потока СОЖ отражает критерий Рейнольдса $\mathrm{Re} = \frac{V \cdot l}{\upsilon}$, где υ – коэффициент кинематической вязкости СОЖ.

Связь температурных и скоростных полей в зоне охлаждения определяет критерий Прандтля

$$\mathrm{Pr} = \frac{\upsilon}{a}.$$

Исходя из сказанного, можно сделать вывод, что решением уравнений гидродинамики в критериальной форме для теплообмена будет

$$N_U = f\left(R_e, P_r\right)$$

После приближенных эмпирических расчетов для случая, когда хонингуемая поверхность омывается турбулентным потоком, зависимость приобретает вид [5]

$$Nu = 0{,}086\ \mathrm{Pr}^{0,4}\ \mathrm{Re}^{0,8}.$$

Если учесть, что турбулентный поток СОЖ может характеризоваться числом *Re* в пределах от 10^4 до $4 \cdot 10^6$, а число *Pr* для водных растворов при температуре до 100 °С близко к 1,75, то предыдущая зависимость упрощается до

$$Nu = 0{,}043 \cdot \mathrm{Re}^{0,8} \qquad (3)$$

С учетом того, что для воды при 100 °С λ=0,683 Вт/(м·К), a=1,69·10^{-7} м^2/с, υ=2,95·10^{-7} м^2/с вычисление коэффициента теплообмена между обрабатываемой поверхностью и СОЖ можно производить по формуле

$$\alpha = 6 \cdot 104 V^{0,8} \text{ Вт/(м}^2\cdot\text{К)}, \quad (4)$$

где V – скорость потока СОЖ в м/с.

Анализируя вышеприведенные выражения можно сделать вывод, что количество теплоты отдаваемой обрабатываемой поверхностью в СОЖ зависит от времени охлаждения и скорости омывания обрабатываемой поверхности турбулентным потоком, что позволяет предотвратить перегрев обрабатываемой поверхности.

Исходя из сказанного, можно считать, что скорость течения СОЖ по обрабатываемой поверхности является показателем оценки эффективности процесса хонингования внутренних цилиндрических поверхностей.

***

1. Яшков В.А. Повышение эффективности работы сборного абразивного инструмента для внутреннего шлифования путем интенсификации действия СОТС в зоне обработки: автореферат дис. канд. техн. наук : 05.02.07 М.: 2016, 19с.
2. Худобин Л.В., Поляковский Ю.В. Основные направления повышения качества шлифованных деталей путем применения СОЖ //Оптимизация технологических процессов механической обработки по параметрам качества деталей и их эксплуатационных свойств Тез. докл. Всесоюзн. конф. – Киев, 1980 – с. 189-194.
3. Сипайлов В.А. Тепловые процессы при шлифовании и управление качеством поверхности.-М.: Машиностроение, 1978-167с.
4. Викторов Г.И. Подобие и моделирование в гидромашинах М.:МЭ, 1980 – 85 с.
5. Патент РФ №2182531 Способ внутреннего шлифования/ Д.Р. Блурцян, В.Г.Гусев, Ю.В. Трифонова и др.- Б.И., 2002. - №14
6. Системный подход при решении технологических задач. А. Н. Швецов и др. Монография / под ред. С. Л. Лазуткина Министерство образования и науки Российской Федерации, Муромский ин-т (фил.) ГОУ ВПО "Владимирский гос. ун-т им. Александра Григорьевича и Николая Григорьевича Столетовых" (МИ (фил.) ВлГУ). - Муром : Муромский ин-т (фил.) ГОУ ВПО "Владимирский гос. ун-т им. Александра Григорьевича и Николая Григорьевича Столетовых", 2011. - 203 с.

РАЗДЕЛ XVII. РАДИОТЕХНИКА И СВЯЗЬ

Дикалов И.С., Ширко А.И.

Анализ способов предоставления услуг сети интернет авиапассажирам

Академия Федеральной Службы Охраны Российской Федерации
(Россия, Орёл)

doi: 10.18411/trnio-04-2022-240

Аннотация

Статья посвящена анализу способов предоставления услуг сети Интернет на борту самолёта. Выявлены преимущества и недостатки различных способов. Предлагается применение систем, использующих космические аппараты на высокоэллиптических и низких орбитах. Практическая реализация данных систем позволит уменьшить стоимость и увеличить зону предоставления услуг.

Ключевые слова: сеть Интернет, спутниковая связь, ретранслятор, геостационарная орбита (ГСО), высокоэллиптическая орбита (ВЭО), низкая орбита, зона обслуживания, авиалайнер, пропускная способность.

Abstract

The article is devoted to the analysis of ways of providing Internet services on board the aircraft. The advantages and disadvantages of various methods are revealed. The application of systems using spacecraft in highly elliptical and low orbits is proposed. The practical implementation of these systems will reduce the cost and increase the service area.

Keywords: Internet, satellite communications, repeater, geostationary orbit (GEO), highly elliptical orbit (VEO), low orbit, service area, airliner, bandwidth.

Доступ к сети Интернет авиапассажирам нужен не только для просмотра фильмов и посещения социальных сетей, но и для деловых целей, особенно после того, как из-за проблем с коронавирусом большинство сотрудников различных предприятий перевели на дистанционную работу. Во время длительных перелетов пользователи должны иметь возможность использовать все преимущества удаленного доступа.

Сегодня практически реализовано два способа, обеспечивающих предоставление услуг сети Интернет на борту авиалайнера: система Air-To-Ground (ATG), осуществляющая привязку к наземным базовым станциям, но в отличие от вышек сотовой связи, ATG-вышки направляют сигнал вверх, и системы спутниковой связи, использующие ретрансляторы связи на ГСО.

Система ATG, используемая в США и Канаде, требует наличия земных станций, подключенных к сети Internet. Они передают сигнал авиалайнеру, который, выступает летающим 3G-роутером. Благодаря этому обеспечивается достаточно большая пропускная способность, при относительно невысокой стоимости предоставления услуг. Недостатком данной системы является зависимость от расстояния, на котором самолёт летит от земли и маршрута, по которому он следует, так как установка и монтаж базовых станций возможен только на земле, следовательно в момент прохождения авиалайнера над океаном или морем интернет у пассажиров работать не будет [1].

Системы спутниковой связи, использующие ретрансляторы на ГСО, обеспечивают одновременная связь с авиалайнером и земными станциями спутниковой связи, осуществляющими коммутацию сигналов к наземной структуре сети Интернет. Зона обслуживания систем данного типа значительно больше, однако доступ ограничен или

невозможен в приполярных областях. Кроме того стоимость предоставляемых услуг достаточно высока. Так в компании «Аэрофлот» стоимость 1 Мб трафика примерно равна 1 доллару [2]. Еще одним недостатком является низкая пропускная способность системы, пассажиры могут лишь передавать сообщения в социальных сетях и мессенджерах и просматривать Веб-страницы.

Благодаря этим системам уже существуют авиакомпании, которые предоставляют услугу использования интернета на некоторых своих самолётах. Примером использования системы ATG, являются компании: «Alaska Airlines», «Air Canada», «Virgin America», а системы спутниковой связи использующие ретрансляторы на ГСО применяются на воздушных суднах A320/321, A330, A350 и B777 компании «Аэрофлот», а также в различных иностранных компаниях: «Mango Airlines», «Qatar Airways», «Emirates», «Etihad Airways», «Singapore Airlines», «Egyptair» [3].

Разрабатываются и другие методы, обеспечивающие доступ к сети Интернет на борту авиалайнера. Например, 30 ноября 2021 года вице-президент компании Starlink SpaceX Justin Bachman сообщил о том, что их подразделение тестирует космический интернет-сервис на нескольких самолетах и хочет предложить авиакомпаниям связь в полете [4]. Также предоставление интернета на борту самолёта возможно, с использованием ресурса глобальной сети связи - OneWeb, работающей на низкой околоземной орбите [5]. Преимуществами таких систем является высокая пропускная способность, относительно небольшая стоимость и практически глобальная зона предоставления услуг сети Интернет. Очевидно, что разрабатываемые в нашей стране спутниковые системы связи на низких (средних) орбитах потенциально тоже могут быть рассмотрены в качестве поставщиков услуг сети Интернет для воздушных судов.

Перспективным методом предоставления услуг сети Интернет на борту авиалайнера является использование спутников-ретрансляторов на ВЭО. Государственное предприятие «Космическая связь» уже несколько лет ведёт проработку вопросов создания системы спутниковой связи «Экспресс-РВ» с использованием космических аппаратов на ВЭО [6]. При ее внедрении исключается недостаток, присущий системам, использующим аппараты на ГСО, которые не могут обеспечить обслуживание территории выше 76-78 град. с. ш. Создание и эксплуатация систем с космическими аппаратами на ВЭО требует существенно меньше капиталовложений, чем реализация и поддержание функционирования негеостационарных систем со спутниками на средних и низких круговых орбитах.

Эксплуатация многоспутниковой группировки на ВЭО имеет некоторые особенности, в отличии от систем на ГСО: необходимость компенсации эффекта Доплера, реализация “бесшовного” переключения сигнала при переходе со спутника на спутник и из луча в луч [7]. Компенсацию доплеровского сдвига необходимо выполнять в аппаратуре абонентской и центральной станции аппаратными и (или) протокольными средствами [8]. Обеспечить «бесшовное» переключение сигнала теоретически можно несколькими способами. Одним из них является использование двух трактов, которые принимают (передают) сигналы на различных частотах, но на практике это приведет к неоптимальному использованию частотного ресурса спутниковой системы связи. Другой способ требует точной синхронизации процессов перехода с одного ретранслятора на другой.

Существующие сегодня способы предоставления сети Internet на борту авиалайнера, не могут обеспечить необходимую пропускную способность и стоимость, которая будет доступна всем пассажирам. Использование спутников на ВЭО или группировок спутников на низкой околоземной орбите позволяет решить данные проблемы, но требует решение различных технических задач и больших капиталовложений.

***

1. Использование сотовой связи в самолете [Электронный ресурс]. URL: http://celnet.ru/ airsot.php

2. https://www.aeroflot.ru/ru-ru/information/onboard/wifi
3. Интернет на борту [Электронный ресурс]. URL: http://redigo.ru/article/27
4. https://www.bloomberg.com/news/articles/2021-11-30/spacex-s-starlink-is-testing-internet-service-for-aircraft
5. https://onewebsatellites.com/
6. Чернявский Г.М., Бартенев В.А. Орбиты спутников связи. М.: Связь, 1978.
7. Локшин Б.А. Негеостационарные системы фиксированной спутниковой связи – состояние и перспективы развития // Электросвязь. – 2018. – № 2. – С. 30–39.
8. Крылов А.М., Локшин Б.А. О спутниковом вещании с высокоэллиптических орбит // Broadcasting. Телевидение и радиовещание. – 2009. – № 2.

ДЛЯ ЗАМЕТОК

Рецензируемый научный журнал

ТЕНДЕНЦИИ РАЗВИТИЯ НАУКИ И ОБРАЗОВАНИЯ
№84, Апрель 2022

Часть 5

Подписано в печать 15.04.2022. Тираж 400 экз.
Формат.60x841/16. Объем уч.-изд. л.9,90
Отпечатано в типографии Научный центр «LJournal»
Главный редактор: Иванов Владислав Вячеславович